Modell	Jahr	HG	UG	Bildtafel	Einschränkung	UPD	14:09	29.01.2008
911	1977	0	01	001-00		222		

Pos	Teilenummer	Benennung	Bemerkung	St	Modellangabe
		Werkzeug Wagenheber			
>>	>>911 721 002 01	Werkzeugtasche mit Inhalt bestehend aus:	-75	1	
-	-	Werkzeugtasche		1	
-	901 721 221 00	Radmutternschlüssel		1	
-	999 195 011 02	Doppelmaulschlüssel 8 X 9		1	
-	999 195 012 02	Doppelmaulschlüssel 10 X 11		1	
-	999 195 007 02	Doppelmaulschlüssel 12 X 13		1	
-	999 195 014 02	Doppelmaulschlüssel 14 X 15		1	
-	999 195 015 02	Doppelmaulschlüssel 17 X 19		1	
-	999 571 017 02	Ringschlüssel		1	
-	911 721 107 02	Schraubendreher		1	
-	999 107 003 02	Kombizange		1	
-	999 192 176 50	Schmalkeilriemen 9,5 X 710		1	
-	911 721 013 00	Tasche mit Sicherung		1 5	
-	911 721 702 00	Haltewinkel für Keilriemenscheibe		1	
-	477 012 203 A	Zündkerzenschlüssel		1	
-	477 012 227	Winkelschraubendreher		1	
-	911 721 051 00	Abschleppöse		1	
>>	>>911 721 002 04	Werkzeugtasche	76-	1	
-	-	Werkzeugtasche		1	
-	901 721 221 00	Radmutternschlüssel		1	
-	999 195 011 02	Doppelmaulschlüssel 8 X 9		1	
-	999 195 012 02	Doppelmaulschlüssel 10 X 11		1	

Modell	Jahr	HG	UG	Bildtafel	Einschränkung	UPD	14:09	29.01.2008
911	1977	0	01	001-00		222		

Pos	Teilenummer	Benennung	Bemerkung	St	Modellangabe
-	999 195 007 02	Doppelmaulschlüssel 12 X 13		1	
-	999 195 014 02	Doppelmaulschlüssel 14 X 15		1	
-	999 195 015 02	Doppelmaulschlüssel 17 X 19		1	
-	999 205 003 02	Werkzeug		1	
-	999 107 003 02	Kombizange		1	
-	999 192 097 50	Schmalkeilriemen		1	
-	911 721 013 00	Tasche mit Sicherung		1 5	
-	999 571 047 02	Werkzeug für Keilriemenscheibe		1	
-	477 012 203 A	Zündkerzenschlüssel		1	
-	477 012 227	Winkelschraubendreher		1	
-	911 721 051 00	Abschleppöse		1	
-	911 721 107 02	Schraubendreher		1	
		Wagenheber			
-	911 721 011 04	Wagenheber		1	
-	914 722 021 10	Halterung für Wagenheber	-75	1	911/911S/ CARRERA 2.7
-	911 722 021 01	Halterung	76	1	911/911S/ CARRERA 3.0
-	911 722 021 01	Halterung	77-	1	911/911S/ CARRERA 3.0
-	900 143 031 02	Linsenblechschraube B 4,2 X 9.5		1	
-	911 721 131 00	Klemmstück		1	
-	911 556 208 02	Filzstreifen		1	

Modell	Jahr	HG	UG	Bildtafel	Einschränkung	UPD	14:10	29.01.2008
911	1977	0	01	001-05		222		

Pos	Teilenummer	Benennung	Bemerkung	St	Modellangabe
		Klebeschilder			
-	901 701 111 05	Klebeschild Lack		1	
-	900 093 001 02	Hammerschraube		4	
-	911 701 127 00	Klebeschild Hinweisschild Starter		1	
-	911 701 171 00	Klebeschild Betätigung Heizung Lüftung	77-	1	
-	911 701 173 00	Klebeschild	77-	1	911/911S
-	911 701 503 00	Hinweisschild Gurt	-74	1	(GB)
-	901 006 502 00	Klebeschild Zündfolge		1	
-	901 006 503 00	Klebeschild Einstellung Ventilspiel		1	
-	911 006 504 01	Klebeschild Motorölstand		1	
-	911 006 508 00	Klebeschild Zündzeitpunkt		1	CARRERA 2.7
-	911 006 501 00	Klebeschild Zündzeitpunkt	-75	1	911/911S
-	911 006 501 01	Klebeschild Zündzeitpunkt	76-	1	911/911S/ CARRERA 3.0
-	911 006 502 00	Klebeschild Einstellung Abgasanlage	-74	1	911/911S
-	911 006 503 07	Klebeschild Einstellung Abgasanlage	77-	1	911S(J)
-	911 006 535 01	Klebeschild Abgasanlage		1	911/911S (S)
-	930 006 535 03	Klebeschild Abgasanlage	77-	1	CARRERA 3.0 (S)
-	901 006 505 01	Klebeschild Reifendruck		1	
-	911 006 512 10	Klebeschild	77-	1	911/911S

Modell	Jahr	HG	UG	Bildtafel	Einschränkung	UPD	14:10	29.01.2008
911	1977	0	01	001-05		222		

Pos	Teilenummer	Benennung	Bemerkung	St	Modellangabe
-	911 006 517 02	Klebeschild Reifendruck	77-	1	911/911S
-	911 006 522 01	Klebeschild Reifendruck	-74	1	911/911S (AUS)
-	911 006 522 08	Klebeschild Reifendruck	75	1	911/911S (AUS)
-	911 006 521 01	Klebeschild Reifendruck	-75	1	CARRERA 2.7 (AUS)
-	911 006 521 03	Klebeschild Reifendruck	76	1	CARRERA 3.0 (AUS)
-	911 006 521 03	Klebeschild Reifendruck	77-	1	CARRERA 3.0 (AUS)
-	911 006 522 08	Klebeschild Reifendruck	76	1	911S (AUS)
-	911 006 522 08	Klebeschild Reifendruck	77-	1	911S (AUS)
-	911 006 522 05	Klebeschild Reifendruck	77-	1	911S (AUS)
-	911 006 522 06	Klebeschild Reifendruck vorn 6 J X 16 hinten 7 J X 16	77-	1	CARRERA 3.0 (AUS)
-	911 006 531 00	Klebeschild		1	
-	911 006 541 00	Klebeschild		1	911/911S/ CARRERA 3.0

Modell	Jahr	HG	UG	Bildtafel	Einschränkung	UPD	14:10	29.01.2008
911	1977	0	02	002-00		222		

Pos	Teilenummer	Benennung	Bemerkung	St	Modellangabe
		Schneeketten			
-	911 361 909 00	Schneeketten 1 Satz ERLAU "EUROPA" 165 X 15		1	
-	911 361 903 00	Spurkreuzkette 1 Satz ERLAU "EUROMONT" 165 X 15		1	
-	911 361 902 00	Spurkreuzkette 1 Satz ERLAU "EUROPA" 185/70 X 15		1	
-	901 361 901 00	Kantenspurkette 1 Satz RUD 185/70 X 15		1	
-	911 361 904 00	Kantenspurkette 1 Satz RUD 215/60 VR 15		1	
-	911 361 909 00	Schneeketten 1 Satz RUD 225/50 VR 15		1	
-	930 361 901 00	Kantenspurkette 1 Satz RUD 225/50 VR 16		1	

Modell	Jahr	HG	UG	Bildtafel	Einschränkung	UPD	14:10	29.01.2008
911	1977	0	02	002-05		222		

Pos	Teilenummer	Benennung	Bemerkung	St	Modellangabe
		Dachträger **Skihalter** **Anhängevorrichtung**			
-	901 801 010 01	**Dachgepäckträger** **mit** **Skihalter** **Verchromt**		1	
-	901 801 953 00	**Lederriemen** **1 Satz**		1	
-	901 801 015 20	**Skihalter**		1	
-	901 801 013 40	**Skihalter**		1	
-	901 801 951 00	**Ski-Halteriemen** **1 Satz**		1	
-	901 801 950 00	**Ski-Halteriemen**		1	
		Anhängevorrichtung			
-	911 722 031 00	**Anhängevorrichtung** **komplett**		1	

Modell	Jahr	HG	UG	Bildtafel	Einschränkung	UPD	14:10	29.01.2008
911	1977	1	01	101-00		222		

Pos	Teilenummer	Benennung	Bemerkung	St	Modellangabe
		Ersatzmotor **Ersatzmotor** **komplett** **einbaufertig**			
-	> 911 100 192 00	**Motor** **K-Jetronic**		1	911/92
-	911 100 141 00	**Motor** **K-Jetronic**		1	911/41
-	911 100 181 00	**Motor** **K-Jetronic**		1	911/81
-	911 100 197 00	**Motor** **K-Jetronic**		1	911/97/SPM
-	911 100 146 00	**Motor** **K-Jetronic**		1	911/46/SPM
-	> 911 100 186 00	**Motor** **K-Jetronic**		1	911/86/SPM
-	> 911 100 193 00	**Motor** **K-Jetronic**		1	911/93
-	911 100 194 00	**Motor** **K-Jetronic**	(J)	1	911/94
-	911 100 142 00	**Motor** **K-Jetronic**		1	911/42
-	911 100 198 00	**Motor** **K-Jetronic**		1	911/98/SPM
-	911 100 199 00	**Motor** **K-Jetronic**	(J)	1	911/99/SPM
-	911 100 147 00	**Motor** **K-Jetronic**		1	911/47/SPM
-	> 911 100 183 01	**Motor** **mit** **mechanische Einspritzung**		1	911/83
-	930 100 202 00	**Motor** **K-Jetronic**		1	930/02
-	930 100 112 00	**Motor** **K-Jetronic**		1	930/12/SPM

Modell	Jahr	HG	UG	Bildtafel	Einschränkung	UPD	14:10	29.01.2008	PORSCHE PET PORSCHE
911	1977	1	01	101-05		222			

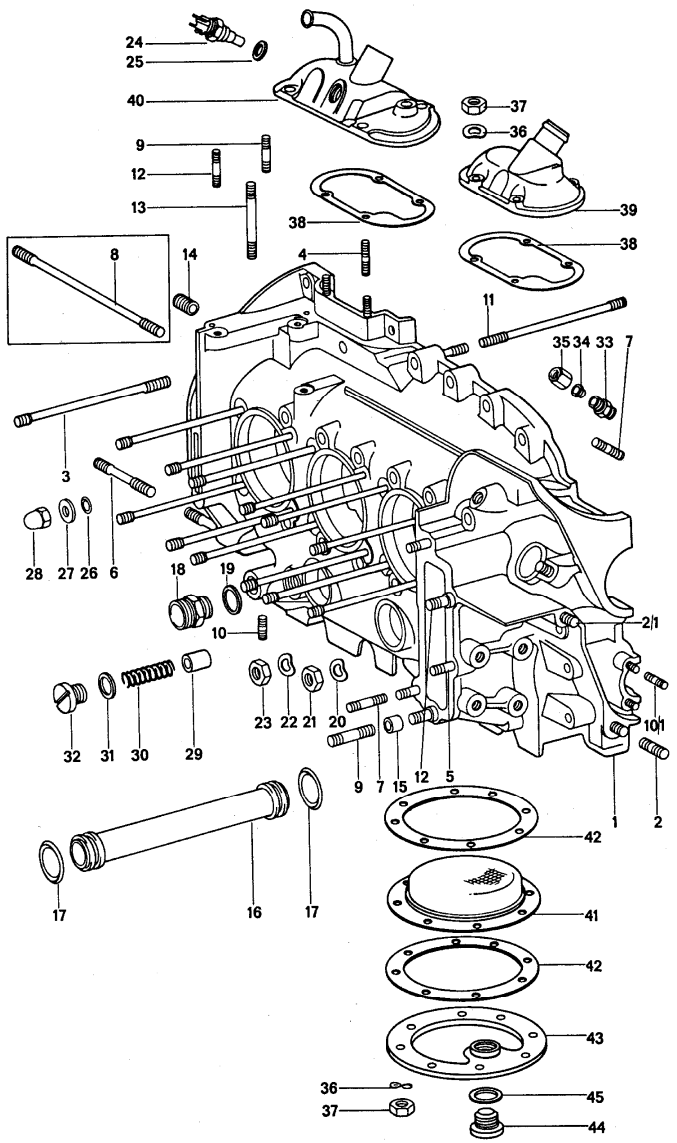

Pos	Teilenummer	Benennung	Bemerkung	St	Modellangabe
		Kurbelgehäuse links			
1	911 101 915 00	Kurbelgehäuse mit Stiftschrauben		1	911/911S CARRERA 2,7
1	930 101 913 00	Kurbelgehäuse mit Stiftschrauben		1	CARRERA 3,0
2	999 062 090 02	Stiftschraube M 10 X 40		1	
2/1	999 062 039 02	Stiftschraube M 10 X 50		1	
3	911 101 172 00	Stiftschraube		12	
3	930 101 170 00	Stiftschraube (DILAVAR)		12	
4	999 062 085 02	Stiftschraube M 6 X 20		4	
5	999 062 006 02	Stiftschraube M 8 X 20		2	
6	999 061 034 02	Stiftschraube M 10 X 67		2	
7	999 062 007 02	Stiftschraube M 8 X 22		5	
8	999 062 099 02	Stiftschraube M 10 X 105		2	SPM
9	999 062 009 02	Stiftschraube M 8 X 28		3	
10	999 062 055 02	Stiftschraube M 6 X 12		5	
10/1	999 062 002 02	Stiftschraube M 6 X 15		3	
11	901 101 174 00	Stiftschraube		2	911/911S CARRERA 2,7
(11)	930 101 174 01	Stiftschraube		2	CARRERA 3,0
12	999 062 008 02	Stiftschraube M 8 X 25		3	
13	999 062 147 02	Stiftschraube M 8 X 62		1	
14	999 504 062 02	Gewindebuchse	-76	1	

Pos	Teilenummer	Benennung	Bemerkung	St	Modellangabe
15	901 101 145 00	Passhülse		4	
16	901 107 351 01	Ölrohr		4	
(16)	930 107 040 00	Ölrohr 1 Satz bestehend aus:		X	
-	-	Ölrohr		2	
-	900 041 013 01	Sicherungsring		1	
-	999 707 113 40	Runddichtring		2	
-	999 707 112 40	Runddichtring		2	
17	* 999 707 112 40	Runddichtring		8	
18	999 136 008 09	Stutzen		1	
19	* 900 123 011 30	Dichtring A 22X 27		1	
20	* 900 031 014 30	Scheibe A 8,4		22	
21	900 084 004 02	Sechskantmutter M 8		22	
22	N 012 242 3	Federscheibe B 10 X 18		1	
23	900 157 002 02	Sechskantmutter M 10		1	911,911S CARRERA 2,7
23	900 076 052 02	Sechskantmutter M 10 X 1		1	CARRERA 3,0
24	911 617 117 00	Temperaturschalter		1	CARRERA 2,7
25	* 900 123 007 70	Dichtring A 14 X 18		1	CARRERA 2,7
26	* 999 701 006 40	O-Ring		12	
27	901 101 161 01	Scheibe		12	
28	999 070 004 02	Hutmutter		13	911,911S CARRERA 2,7
28	930 101 172 01	Hutmutter		13	CARRERA 3,0
29	A 901 107 512 01	Kolben s. Technische Information GR.1/NR.5		1	
29	911 107 512 00	Kolben		1	
30	901 107 531 00	Druckfeder		1	
31	* 900 123 071 30	Dichtring A 18 X 24		1	
32	999 064 026 02	Verschlussschraube		1	
33	901 107 375 00	Einschraubstutzen		1	
-	900 123 005 30	Dichtring A 12 X 16 für Einschraubstutzen		1	
34	N 020 825 1	Schneidring LL 8		1	
35	900 104 003 02	Überwurfmutter ALL 8		1	
36	N 012 226 5	Federscheibe B 6		12	
37	900 076 010 02	Sechskantmutter M 6		12	
38	* 930 107 791 00	Dichtung		1	
39	901 107 073 02	Deckel		1	911,911S CARRERA 3,0
40	930 107 073 02	Deckel für Entlüfter		1	CARRERA 2,7
41	901 101 380 01	Ölsieb		1	
42	* 930 101 391 01	Dichtung für Ölsieb		2	
43	930 101 902 00	Deckel Technische Information gr.1 nr.1/85		1	
44	A 911 107 176 01	Magnetschraube		1	
44	911 107 176 03	Verschlussschraube		1	
45	* 900 123 011 20	Dichtring A 22 X 27		1	

Modell	Jahr	HG	UG	Bildtafel	Einschränkung	UPD	14:11	29.01.2008
911	1977	1	01	101-10		222		

PORSCHE PET PORSCHE

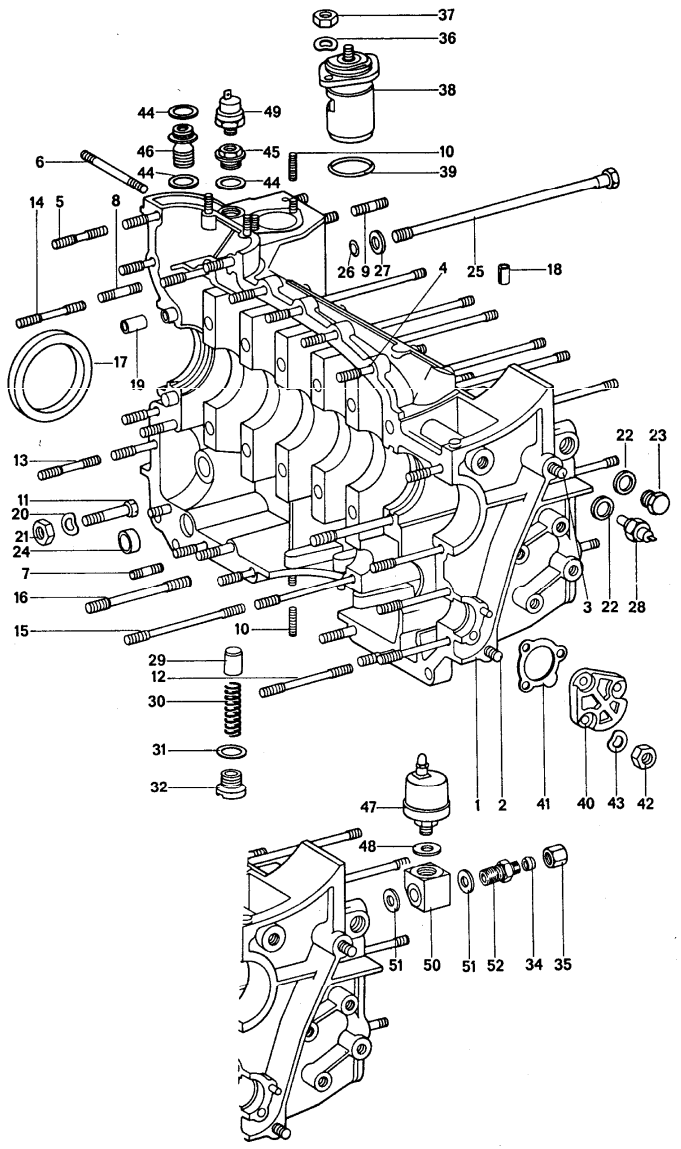

Pos	Teilenummer	Benennung	Bemerkung	St	Modellangabe
		Kurbelgehäuse rechts			
1	911 101 915 00	Kurbelgehäuse mit Stiftschrauben		1	911/911S CARRERA 2,7
1	930 101 913 00	Kurbelgehäuse mit Stiftschrauben		1	CARERRA 3,0
2	999 062 090 02	Stiftschraube M 10 X 40		1	
3	999 061 056 02	Stiftschraube		1	
4	999 062 010 02	Stiftschraube M 8 X 35		1	
5	999 062 115 02	Stiftschraube M 8 X 32		12	
6	999 062 192 02	Stiftschraube M 10 X 102		1	
(6)	999 062 191 02	Stiftschraube M 10 X145		1	SPM
7	999 062 006 02	Stiftschraube M 8 X 20		3	
8	999 062 009 02	Stiftschraube M 8 X 28		1	
9	900 061 057 02	Stiftschraube M 8 X 15		4	
10	999 062 055 02	Stiftschraube M 6 X 12		7	
11	900 074 134 02	Sechskantschraube M 8 X 45		1	
-	900 025 007 02	Scheibe A 8,4 für Masseband		1	
12	N 014 432 4	Stiftschraube M 8 X 78		3	
13	999 062 075 02	Stiftschraube M 8 X 48		2	
14	999 062 138 02	Stiftschraube M 8 X 52		1	
15	999 062 051 02	Stiftschraube M 8 X 108		1	

Pos	Teilenummer	Benennung	Bemerkung	St	Modellangabe
16	999 062 217 08	Schraube M 10 X 85		1	911/911S CARRERA 2,7
(16)	930 101 175 00	Stiftschraube		1	CARRERA 3,0
17	* 999 113 057 52	Radialdichtring 65 X 85 X 10		1	
(17)	901 102 911 00	Radialdichtring Untermass 64,5 X 85 X 10		1	
18	900 095 025 01	Spannstift 8 X 16		1	
19	901 101 195 00	Passhülse		2	
20	* 900 031 014 30	Scheibe A 8,4		1	
21	900 084 004 02	Sechskantmutter M 8		1	
22	* 900 123 007 30	Dichtring 14 X 18		1	
23	900 124 002 02	Verschlussschraube AM 14 X 1,5		1	SPM
24	* 999 704 172 50	Dichtring		1	
25	901 101 173 00	Schraube für Kurbelgehäuse		11	911/911S CARRERA 2,7
25	930 101 173 02	Schraube für Kurbelgehäuse		11	CARERRA 3,0
26	* 999 701 006 40	O-Ring		12	
27	901 101 161 01	Scheibe		12	
28	901 641 632 00	Fernthermometergeber		1	
28	911 606 112 00	Fernthermometergeber für 911/81/85/94 930/02/52/53/54	77-	1	
29	A 901 107 512 01	Kolben s. Technische Information GR.1/NR.5		1	
29	911 107 512 00	Kolben		1	
30	901 107 531 00	Druckfeder		1	
31	* 900 123 071 30	Dichtring A 18 X 24		1	
32	999 064 026 02	Verschlussschraube		1	
32	999 064 010 02	Verschlussschraube s. Technische Information GR.1/NR.5		1	
34	N 020 825 1	Schneidring LL 8		1	
35	900 104 003 02	Überwurfmutter ALL 8		1	
36	N 012 226 5	Federscheibe B 6		2	
37	900 076 010 02	Sechskantmutter M 6		2	
38	930 107 765 00	Öltemperatur-Regler		1	
39	* 999 701 053 50	Dichtring 39,2 X 3		1	
40	901 105 141 02	Abschlussdeckel	-75	1	911/911S
40	911 105 162 00	Abschlussdeckel	76-	1	CARRERA 2,7 911/911S
41	* 930 105 198 01	Dichtung für Abschlussdeckel		1	CARRERA 3,0
42	900 084 010 02	Sechskantmutter M 6		3	
43	* 900 031 011 30	Scheibe A 6,4		3	
44	* 900 123 044 30	Dichtring A 18 X 22		1	
45	901 101 175 01	Reduzierstück		1	
46	901 110 133 00	Stutzen		1	
47	911 606 111 00	Druckgeber		1	
48	* 900 123 009 20	Dichtring		1	
49	911 606 230 00	Öldruckschalter		1	
50	911 107 704 00	Stutzen		1	

Pos	Teilenummer	Benennung	Bemerkung	St	Modellangabe
51	900 123 005 30	Dichtring A 12 X 16		2	
52	911 107 709 01	Einschraubstutzen		1	

Modell	Jahr	HG	UG	Bildtafel	Einschränkung	UPD	14:11	29.01.2008
911	1977	1	02	102-00		222		

PORSCHE PET PORSCHE

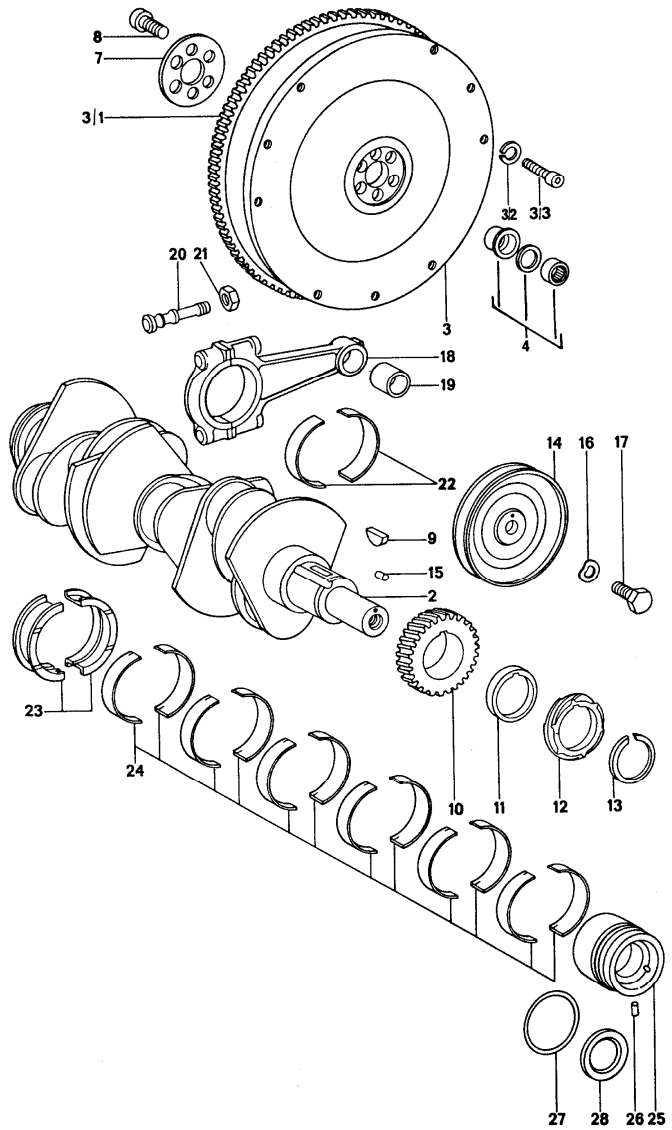

Pos	Teilenummer	Benennung	Bemerkung	St	Modellangabe
		Kurbelwelle			
2	> 916 102 016 00	Kurbelwelle		1	
3	> 911 102 201 11	Schwungrad		1	
3/1	911 116 239 00	Anlasserzahnkranz		1	
3/2	900 027 015 02	Federring B 8 siehe Gruppe 3/01/00		9	
3/3	900 067 090 02	Zylinderschraube M 8 X 42 siehe Gruppe 3/01/00		9	
4	901 102 025 01	Büchse		1	
7	901 102 162 04	Scheibe		1	
8	911 102 171 00	Zylinderschraube		6	
(8)	999 067 009 01	Zylinderschraube		6	SPM
9	901 102 147 00	Scheibenfeder		1	
10	901 102 111 00	Steuerrad für Kennzahl 0		1	
(10)	901 102 111 10	Steuerrad für Kennzahl 1		1	
11	901 102 145 00	Zwischenring		1	
12	901 102 115 00	Antriebsrad		1	
13	901 102 148 00	Sicherungsring		1	
14	911 102 017 50	Keilriemenscheibe 116,5 $	-75	1	
(14)	911 102 017 04	Keilriemenscheibe 131,0 $	76-	1	911/911S CARRERA 3,0
15	900 012 060 00	Zylinderstift 5M 6 X 10		1	
16	900 028 014 01	Federscheibe B 12		1	
17	999 093 005 02	Sechskantschraube M 12 X 1,5 X 22		1	

Pos	Teilenummer	Benennung	Bemerkung	St	Modellangabe
18	911 103 015 34	Pleuelstange Gewichtsgruppe: 4 = 672 - 681 GR.		6	
18	911 103 015 35	Pleuelstange Gewichtsgruppe: 5 = 681 - 690 GR.		6	
18	911 103 015 36	Pleuelstange Gewichtsgruppe: 6 = 690 - 699 GR.		6	
18	911 103 015 37	Pleuelstange Gewichtsgruppe: 7 = 699 - 708 GR.		6	
18	911 103 015 38	Pleuelstange Gewichtsgruppe: 8 = 708 - 717 GR.		6	
18	911 103 015 39	Pleuelstange Gewichtsgruppe: 9 = 718 - 727 GR.		6	
-	911 103 959 00	Pleuelstange 1 Satz bestehend aus: Pleuelstange		1 6	
19	901 103 131 01	Pleuelbuchse		6	
20	914 103 171 00	Pleuelschraube		12	
21	901 103 173 00	Pleuelmutter		12	
22	914 103 141 00	Pleuellagerhälfte		12	
(22)	914 103 141 50	Pleuellagerhälfte Untermass 0,25 MM		12	
(22)	914 103 141 60	Pleuellagerhälfte Untermass 0,50 MM		12	
(22)	914 103 141 70	Pleuellagerhälfte Untermass 0,75 MM		12	
(22)	914 103 141 80	Pleuellagerhälfte Untermass 1,00 MM		12	

Pos	Teilenummer	Benennung	Bemerkung	St	Modellangabe
-	911 101 901 00	Satz Kurbelwellenlager bestehend aus: M >> 615 0305 M >> 615 9066 M >> 635 0094 M >> 635 9040 M >> 645 0388 M >> 645 9030 M >> 655 0022 M >> 655 9021 M >> 665 0113		1	911/911S CARRERA 2,7
23	901 101 131 00	Lagerschale I		2	
24	901 101 132 00	Lagerschale II - VII		12	
25	901 101 138 03	Lagerbuchse VIII		1	
-	911 101 902 00	Satz Kurbelwellenlager bestehend aus: M 615 0306 >> M 615 9067 >> M 635 0095 >> M 635 9041 >> M 645 0389 >> M 645 9031 >> M 655 0023 >> M 655 9022 >> M 665 0114 >>		1	
23	901 101 131 00	Lagerschale I		2	
24	911 101 133 00	Lagerschale II - VII		12	
25	901 101 138 03	Lagerbuchse VIII		1	
-	911 101 901 50	Satz Kurbelwellenlager Untermass innen 0,25 MM bestehend aus: M >> 615 0305 M >> 615 9066 M >> 635 0094 M >> 635 9040 M >> 645 0388 M >> 645 9030 M >> 655 0022 M >> 655 9021 M >> 665 0113		1	911/911S CARRERA 2,7

Pos	Teilenummer	Benennung	Bemerkung	St	Modellangabe
(23)	901 101 131 50	Lagerschale I		2	
(24)	901 101 132 50	Lagerschale II - VII		12	
(25)	901 101 138 53	Lagerbuchse VIII		1	
-	911 101 902 50	Satz Kurbelwellenlager Untermass innen 0,25 MM bestehend aus: M 615 0306 >> M 615 9067 >> M 635 0095 >> M 635 9041 >> M 645 0389 >> M 645 9031 >> M 655 0023 >> M 655 9022 >> M 665 0114 >>		1	
(23)	901 101 131 50	Lagerschale I		2	
(24)	911 101 133 50	Lagerschale II - VII		12	
(25)	901 101 138 53	Lagerbuchse VIII		1	
-	911 101 901 55	Satz Kurbelwellenlager Untermass innen 0,50 MM bestehend aus: M >> 615 0305 M >> 615 9066 M >> 635 0094 M >> 635 9040 M >> 645 0388 M >> 645 9030 M >> 655 0022 M >> 655 9021 M >> 665 0113		1	911/911S CARRERA 2,7
(23)	901 101 131 55	Lagerschale I		2	
(24)	901 101 132 55	Lagerschale II - VII		12	
(25)	901 101 138 58	Lagerbuchse VIII		1	
-	911 101 902 55	1 Satz Kurbelwellenlager Untermass innen 0,50 MM bestehend aus: M 615 0306 >> M 615 9067 >> M 635 0095 >> M 635 9041 >> M 645 0389 >> M 645 9031 >> M 655 0023 >> M 655 9022 >> M 665 0114 >>		1	
(23)	901 101 131 55	Lagerschale I		2	
(24)	911 101 133 55	Lagerschale II - VII		12	
(25)	901 101 138 58	Lagerbuchse VIII		1	
-	911 101 901 65	Satz Kurbelwellenlager Untermass innen 0,75 MM bestehend aus: M >> 615 0305 M >> 615 9066 M >> 635 0094 M >> 635 9040 M >> 645 0388 M >> 645 9030 M >> 655 0022 M >> 655 9021 M >> 665 0113		1	911/911S CARRERA 2,7
(23)	901 101 131 65	Lagerschale I		2	
(24)	901 101 132 65	Lagerschale II - VII		12	
(25)	901 101 138 68	Lagerbuchse VIII		1	

Pos	Teilenummer	Benennung	Bemerkung	St	Modellangabe
-	911 101 902 65	Satz Kurbelwellenlager Untermass innen 0,75 MM bestehend aus: M 615 0306 >> M 615 9067 >> M 635 0095 >> M 635 9041 >> M 645 0389 >> M 645 9031 >> M 655 0023 >> M 655 9022 >> M 665 0114 >>		1	
(23)	901 101 131 65	Lagerschale I		2	
(24)	911 101 133 65	Lagerschale II - VII		12	
(25)	901 101 138 68	Lagerbuchse VIII		1	
-	911 101 901 69	Satz Kurbelwellenlager Untermass innen 1,00 MM bestehend aus: M >> 615 0305 M >> 615 9066 M >> 635 0094 M >> 635 9040 M >> 645 0388 M >> 645 9030 M >> 655 0022 M >> 655 9021 M >> 665 0113		1	911/911S CARRERA 2,7
(23)	901 101 131 69	Lagerschale I		2	
(24)	901 101 132 69	Lagerschale II - VII		12	
(25)	901 101 138 69	Lagerbuchse VIII		1	

Pos	Teilenummer	Benennung	Bemerkung	St	Modellangabe
-	911 101 902 69	1 Satz Kurbelwellenlager Untermass innen 1,00 MM bestehend aus: M 615 0306 >> M 615 9067 >> M 635 0095 >> M 635 9041 >> M 645 0389 >> M 645 9031 >> M 655 0023 >> M 655 9022 >> M 665 0114 >>		1	
(23)	901 101 131 69	Lagerschale I		2	
(24)	911 101 133 69	Lagerschale II - VII		12	
(25)	901 101 138 69	Lagerbuchse VIII		1	
-	911 101 901 60	Satz Kurbelwellenlager Übermass aussen 0,25 MM bestehend aus: M >> 615 0305 M >> 615 9066 M >> 635 0094 M >> 635 9040 M >> 645 0388 M >> 645 9030 M >> 655 0022 M >> 655 9021 M >> 665 0113		1	911/911S CARRERA 2,7
(23)	901 101 131 60	Lagerschale I		2	
(24)	901 101 132 60	Lagerschale II - VII		12	
(25)	901 101 138 63	Lagerbuchse VIII		1	

Pos	Teilenummer	Benennung	Bemerkung	St	Modellangabe
-	911 101 902 60	Satz Kurbelwellenlager Übermass aussen 0,25 MM bestehend aus: M 615 0306 >> M 615 9067 >> M 635 0095 >> M 635 9041 >> M 645 0389 >> M 645 9031 >> M 655 0023 >> M 655 9022 >> M 665 0114 >>		1	
(23)	901 101 131 60	Lagerschale I		2	
(24)	911 101 133 60	Lagerschale II - VII		12	
(25)	901 101 138 63	Lagerbuchse VIII		1	
-	911 101 901 70	Satz Kurbelwellenlager Übermass aussen 0,25 MM Untermass innen 0,25 MM bestehend aus: M >> 615 0305 M >> 615 9066 M >> 635 0094 M >> 635 9040 M >> 645 0388 M >> 645 9030 M >> 655 0022 M >> 655 9021 M >> 665 0113		1	911/911S CARRERA 2,7
(23)	901 101 131 70	Lagerschale I		2	
(24)	901 101 132 70	Lagerschale II - VII		12	
(25)	901 101 138 73	Lagerbuchse VIII		1	

Pos	Teilenummer	Benennung	Bemerkung	St	Modellangabe
-	911 101 902 70	Satz Kurbelwellenlager Übermass aussen 0,25 MM Untermass innen 0,25 MM bestehend aus: M 615 0306 >> M 615 9067 >> M 635 0095 >> M 635 9041 >> M 645 0389 >> M 645 9031 >> M 655 0023 >> M 655 9022 >> M 665 0114 >>		1	
(23)	901 101 131 70	Lagerschale I		2	
(24)	911 101 133 70	Lagerschale II - VII		12	
(25)	901 101 138 73	Lagerbuchse VIII		1	
-	911 101 901 75	Satz Kurbelwellenlager Übermass aussen 0,25 MM Untermass innen 0,50 MM bestehend aus: M >> 615 0305 M >> 615 9066 M >> 635 0094 M >> 635 9040 M >> 645 0388 M >> 645 9030 M >> 655 0022 M >> 655 9021 M >> 665 0113		1	911/911S CARRERA 2,7
(23)	901 101 131 75	Lagerschale I		2	
(24)	901 101 132 75	Lagerschale II - VII		12	
(25)	901 101 138 78	Lagerbuchse VIII		1	

Pos	Teilenummer	Benennung	Bemerkung	St	Modellangabe
-	911 101 902 75	Satz Kurbelwellenlager Übermass aussen 0,25 MM Untermass innen 0,50 MM bestehend aus: M 615 0306 >> M 615 9067 >> M 635 0095 >> M 635 9041 >> M 645 0389 >> M 645 9031 >> M 655 0023 >> M 655 9022 >> M 665 0114 >>		1	
(23)	901 101 131 75	Lagerschale I		2	
(24)	911 101 133 75	Lagerschale II - VII		12	
(25)	901 101 138 78	Lagerbuchse VIII		1	
-	911 101 901 85	Satz Kurbelwellenlager Übermass aussen 0,25 MM Untermass innen 0,75 MM bestehend aus: M >> 615 0305 M >> 615 9066 M >> 635 0094 M >> 635 9040 M >> 645 0388 M >> 645 9030 M >> 655 0022 M >> 655 9021 M >> 665 0113		1	911/911S CARRERA 2,7
(23)	901 101 131 85	Lagerschale I		2	
(24)	901 101 132 85	Lagerschale II - VII		12	
(25)	901 101 138 88	Lagerbuchse VIII		1	

Pos	Teilenummer	Benennung	Bemerkung	St	Modellangabe
-	911 101 902 85	Satz Kurbelwellenlager Übermass aussen 0,25 MM Untermass innen 0,75 MM bestehend aus: M 615 0306 >> M 615 9067 >> M 635 0095 >> M 635 9041 >> M 645 0389 >> M 645 9031 >> M 655 0023 >> M 655 9022 >> M 665 0114 >>		1	
(23)	901 101 131 85	Lagerschale I		2	
(24)	911 101 133 85	Lagerschale II - VII		12	
(25)	901 101 138 88	Lagerbuchse VIII		1	
-	911 101 901 89	Satz Kurbelwellenlager Übermass aussen 0,25 MM Untermass innen 1,00 MM bestehend aus: M >> 615 0305 M >> 615 9066 M >> 635 0094 M >> 635 9040 M >> 645 0388 M >> 645 9030 M >> 655 0022 M >> 655 9021 M >> 665 0113		1	911/911S CARRERA 2,7
(23)	901 101 131 89	Lagerschale I		2	
(24)	901 101 132 89	Lagerschale II - VII		12	
(25)	901 101 138 89	Lagerbuchse VIII		1	

Pos	Teilenummer	Benennung	Bemerkung	St	Modellangabe
-	911 101 902 89	1 Satz Kurbelwellenlager Übermass aussen 0,25 MM Untermass innen 1,00 MM bestehend aus: M 615 0306 >> M 615 9067 >> M 635 0095 >> M 635 9041 >> M 645 0389 >> M 645 9031 >> M 655 0023 >> M 655 9022 >> M 665 0114 >>		1	
(23)	901 101 131 89	Lagerschale I		2	
(24)	911 101 133 89	Lagerschale II - VII		12	
(25)	901 101 138 89	Lagerbuchse VIII		1	
26	900 012 061 00	Zylinderstift 5H 8 X 10		1	
27	* 900 174 041 40	Dichtring		1	
28	* 999 113 049 52	Radialdichtring 30 X 50 X 10		1	
(28)	999 113 291 40	Dichtring 29,5 X 50 X 10 Untermass		1	

Modell	Jahr	HG	UG	Bildtafel	Einschränkung	UPD	14:11	29.01.2008	PORSCHE PET PORSCHE
911	1977	1	03	103-00		222			

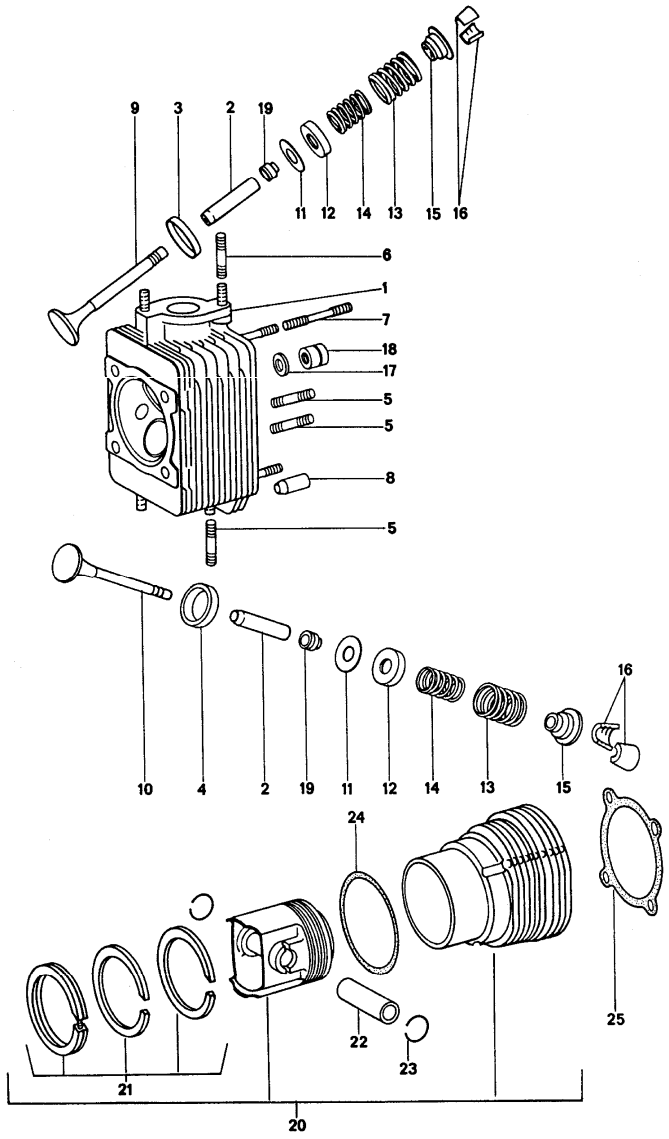

Pos	Teilenummer	Benennung	Bemerkung	St	Modellangabe
		Zylinderkopf			
		Zylinder mit Kolben			
1	911 104 044 00	Zylinderkopf mit Stiftschrauben ohne Ventile für 911/41/46/92/97		6	
1	911 104 045 00	Zylinderkopf mit Stiftschrauben ohne Ventile	-74	6	911/93/98
1	911 104 045 00	Zylinderkopf mit Stiftschrauben ohne Ventile für 911/42/47/81/86	75-	6	
1	911 104 046 02	Zylinderkopf mit Stiftschrauben ohne Ventile für 911/44/49/84/85/89 911/90/94/99		6	
1	911 104 038 00	Zylinderkopf mit Stiftschrauben ohne Ventile		6	911/83
1	930 104 029 02	Zylinderkopf mit Stiftschrauben ohne Ventile		6	930/02/12
(1) >	911 104 013 00	Zylinderkopf mit Stiftschrauben mit Ventilen einbaufertig für 911/41/46/92/97		6	
(1) >	911 104 014 00	Zylinderkopf mit Stiftschrauben mit Ventilen einbaufertig	-74	6	911/93/98
(1) >	911 104 014 00	Zylinderkopf mit Stiftschrauben mit Ventilen einbaufertig für 911/42/47/81/86	75-	6	

Modell	Jahr	HG	UG	Bildtafel	Einschränkung	UPD	14:11	29.01.2008	PORSCHE PET PORSCHE
911	1977	1	03	103-00		222			

Pos	Teilenummer	Benennung	Bemerkung	St	Modellangabe
(1)	911 104 016 02	Zylinderkopf mit Stiftschrauben mit Ventilen einbaufertig für 911/44/49/84/85/89 911/90/94/99		6	
(1) >	911 104 008 00	Zylinderkopf mit Stiftschrauben mit Ventilen einbaufertig		6	911/83
(1)	930 104 019 02	Zylinderkopf mit Stiftschrauben mit Ventilen einbaufertig		6	930/02/12
2	930 104 321 50	Ventilführung 1. Übergrösse		12	
(2)	901 104 321 61	Ventilführung 2. Übermass		12	
3	911 104 311 51	Ventilsitzring für Einlass Übergrösse		6	911/911S CARRERA 2,7
3	930 104 331 50	Ventilsitzring für Einlass Übergrösse		6	CARRERA 3.0
4	911 104 315 53	Ventilsitzring für Auslass Übergrösse		6	911/911S CARRERA 2,7
4	930 104 335 50	Ventilsitzring für Auslass Übergrösse		6	CARRERA 3.0
5	999 062 006 02	Stiftschraube BM 8 X 20		24	
6	999 062 007 02	Stiftschraube BM 8 X 22	-74	12	911/911S CARRERA 2,7
(6)	999 062 008 02	Stiftschraube BM 8 X 25	75-	12	911/911S CARRERA 2,7
(6)	999 062 009 02	Stiftschraube BM 8 X 28		12	CARRERA 3.0
7	900 061 012 02	Stiftschraube BM 8 X 50		24	
8	999 012 006 00	Zylinderstift		12	
9	911 105 411 20	Einlassventil		6	911/911S CARRERA 2,7
9	930 105 409 13	Einlassventil		6	CARRERA 3.0
10	911 105 415 50	Auslassventil		6	911/911S CARRERA 2,7
10	930 105 419 02	Auslassventil		6	CARRERA 3.0
11	930 105 461 00	Unterlegscheibe		X	
12	901 105 463 00	Ring		12	
3+14	901 105 901 50	Ventilfedersatz		12	
15	901 105 421 03	Federteller		12	
16	901 105 417 00	Kegelstück		24	
17	999 031 083 01	Scheibe		24	
18	901 104 382 02	Zylinderkopfmutter		24	
19 *	911 104 193 00	Ventilschaftabdichtung		12	
(20)	911 103 948 01	Zylinder und Kolben (LS) (SCHMIDT) Gruppe 5 für 911/41/46/92/97		6	
(20)	911 103 948 02	Zylinder und Kolben (LS)(SCHMIDT) Gruppe 6 für 911/41/46/92/97		6	
(20)	911 103 951 01	Zylinder und Kolben Gruppe 5 - Mahle - NIKASIL für 911/41/46/92/97		6	

Pos	Teilenummer	Benennung	Bemerkung	St	Modellangabe
(20)	911 103 951 02	Zylinder und Kolben Gruppe 6 - Mahle - NIKASIL für 911/41/46/92/97		6	
(20)	911 103 949 91	Zylinder mit Kolben und Kolben Gruppe 5 - Mahle - NIKASIL für 911/42/43/44/47/48 911/49/81/82/84/85 911/86/89/90/93/94 911/98/99		6	
(20)	911 103 949 02	Zylinder und Kolben Gruppe 6 - Mahle - NIKASIL für 911/42/43/44/47/48 911/49/81/82/84/85 911/86/89/90/93/94 911/98/99		6	
(20)	911 103 958 01	Zylinder und Kolben (LS) (SCHMIDT) Gruppe 5 für 911/42/43/44/47/48 911/49/81/82/84/85 911/86/89/90/93/94 911/98/99		6	
(20)	911 103 958 02	Zylinder und Kolben (LS) (SCHMIDT) Gruppe 6 für 911/42/43/44/47/48 911/49/81/82/84/85 911/86/89/90/93/94 911/98/99		6	
(20)	911 103 957 01	Zylinder und Kolben (LS) - Mahle - Gruppe 5 für 911/42/43/44/47/48 911/49/81/82/84/85 911/86/89/90/93/94 911/98/99		6	
(20)	911 103 957 02	Zylinder und Kolben (LS) - Mahle - Gruppe 6 für 911/42/43/44/47/48 911/49/81/82/84/85 911/86/89/90/93/94 911/98/99		6	
(20) >	911 103 928 01	Zylinder und Kolben Gruppe 5 - Mahle -		6	911/83
(20) >	911 103 928 01	Zylinder mit Kolben und Kolben Gruppe 6 - Mahle -		6	911/83
(20)	930 103 962 04	Zylinder mit Kolben und Kolben Gruppe 5 - Mahle -		6	CARRERA 3.0
(20)	930 103 962 05	Zylinder mit Kolben und Kolben Gruppe 6 - Mahle -		6	CARRERA 3.0
21	911 103 939 00	Satz Kolbenringe		6	911/911S
(21) *	911 103 956 00	Satz Kolbenringe		6	911/911S
(21) *	911 103 934 00	Satz Kolbenringe		6	CARRERA 2.7
(21) *	930 103 963 00	Satz Kolbenringe		6	CARRERA 3.0
22	911 103 321 00	Kolbenbolzen		6	911/911S

Pos	Teilenummer	Benennung	Bemerkung	St	Modellangabe
(22)	911 103 367 00	Kolbenbolzen		6	911/911S
(22)	911 103 338 00	Kolbenbolzen		6	CARRERA 2.7
(22)	930 103 375 00	Kolbenbolzen		6	CARRERA 3.0
23	N 012 278 1	Sprengring		12	911/911S CARRERA 3,0
(23)	901 103 381 00	Sprengring		12	CARRERA 2.7
24	* 911 104 192 00	Dichtung		6	911/911S CARRERA 2,7
24	911 104 192 06	Zylinderfussdichtung 0,50 MM		6	911/911S CARRERA 2,7
(24)	* 930 104 194 02	Dichtung		6	CARRERA 3.0
(24)	930 104 194 01	Zylinderfussdichtung 0,50 MM		6	CARRERA 3.0
25	* 912 104 314 00	CE-Dichtring		6	911/911S CARRERA 2,7
(25)	* 930 104 317 00	CE-Dichtring		6	CARRERA 3.0

Pos	Teilenummer	Benennung	Bemerkung	St	Modellangabe

Modell	Jahr	HG	UG	Bildtafel	Einschränkung	UPD	14:11	29.01.2008
911	1977	1	03	103-05		222		

PORSCHE PET PORSCHE

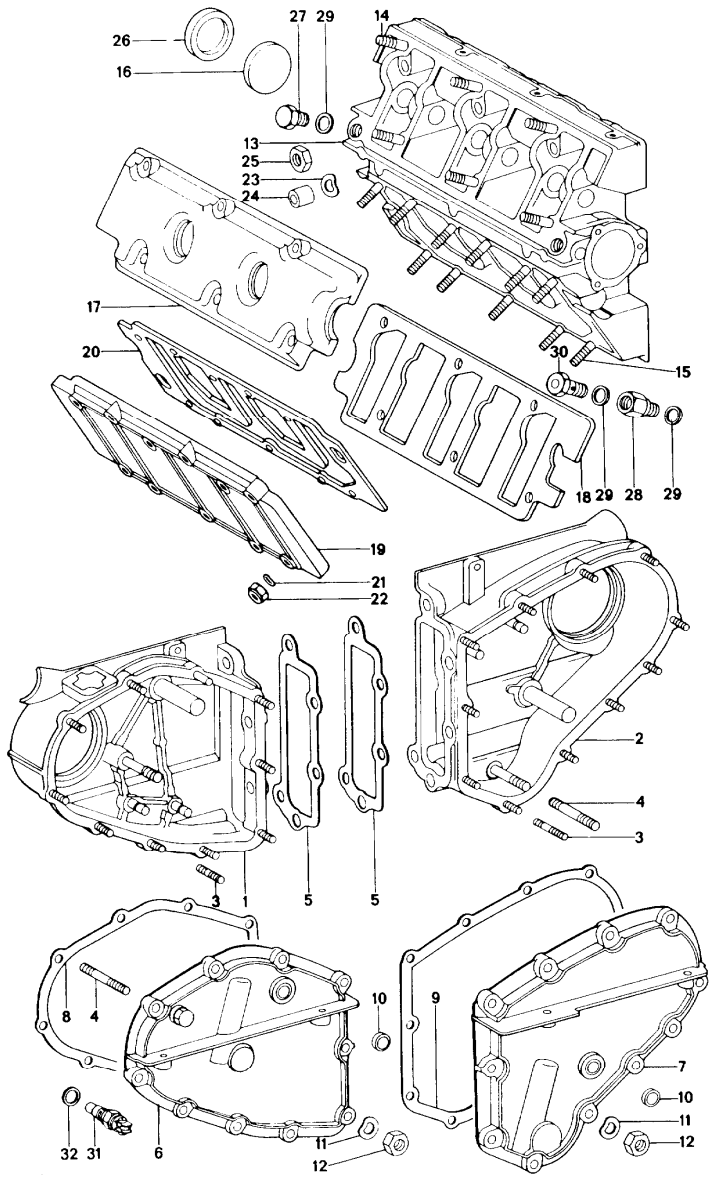

Pos		Teilenummer	Benennung	Bemerkung	St	Modellangabe
			Kettengehäuse Nockenwellengehäuse			
1		930 105 061 02	Kettengehäuse	/L	1	
2		930 105 062 01	Kettengehäuse	/R	1	
-		999 062 046 02	Stiftschraube	75-	2	
-		999 062 052 02	Stiftschraube	75-	2	
3		999 062 102 02	Stiftschraube BM 6 X 22		21	
3		999 062 092 02	Schraube BM 6 X 42		2	911/911S CARRERA 2,7
4		900 061 012 02	Stiftschraube BM 8 X 50	/R	1	
4		900 061 209 02	Stiftschraube BM 8 X 60	/L	1	
5	*	930 105 193 00	Dichtung		2	
(6)		930 105 063 01	Deckel	/L	1	
7		930 105 064 00	Deckel	/R	1	
8	*	930 105 191 03	Dichtung	/L	1	
9	*	930 105 192 01	Dichtung	/R	1	
10		900 036 008 02	Verschlussdeckel 15		2	
11	*	900 031 011 30	Scheibe 6,4 X 11 AL		21	
11		900 151 035 30	Scheibe B 6,4 X 18 AL		2	
-	*	900 031 014 30	Scheibe 8,4		2	
12		900 084 010 02	Sechskantmutter M 6		21	
-		900 076 025 02	Sechskantmutter M 8		2	
13		901 105 021 05	Nockenwellengehäuse		2	911/911S CARRERA 2,7
(13)		930 105 021 00	Nockenwellengehäuse		2	CARRERA 3.0

Modell	Jahr	HG	UG	Bildtafel	Einschränkung	UPD	14:11	29.01.2008	PORSCHE PET PORSCHE
911	1977	1	03	103-05		222			

Pos	Teilenummer	Benennung	Bemerkung	St	Modellangabe
-	901 105 362 01	Spritzrohr		2	911/911S CARRERA 2,7
-	930 105 362 00	Spritzrohr		2	CARRERA 3.0
-	901 105 379 00	Verschlussstopfen		4	
14	999 062 009 02	Stiftschraube BM 8 X 28		12	
15	999 062 010 02	Stiftschraube BM 8 X 35		22	
16	901 105 161 01	Verschlussdeckel		2	911/911S CARRERA 2,7
(16)	930 105 161 00	Verschlussdeckel		2	CARRERA 3.0
(16)	901 105 161 01	Verschlussdeckel		1	SPM
17	901 105 115 03	Deckel für Nockenwellengehäuse		2	
18	* 930 105 194 00	Dichtung für Nockenwellengehäuse		2	
19	930 105 116 00	Deckel für Nockenwellengehäuse		2	
20	* 930 105 195 00	Dichtung für Nockenwellengehäuse		2	
21	* 900 031 014 30	Scheibe 8,4		40	
22	900 084 004 02	Sechskantmutter M 8		40	
23	N 012 241 8	Federscheibe B 8 X 15		40	
24	901 111 271 00	Mutter		6	
25	900 076 025 02	Sechskantmutter M 8		34	
26	* 999 113 068 50	Radialdichtring BA 35 X 47 X 7		1	CARRERA 2.7
27	901 105 374 00	Verschlussschraube		2	
28	901 105 361 01	Zwischenstück		2	
29	* 900 123 005 00	Dichtring A 12 X 16		8	
30	900 134 006 02	Hohlschraube A 6		2	
31	911 617 117 00	Temperaturschalter		1	911/911S CARRERA 3,0
32	* 900 123 007 70	Dichtring		1	911/911S CARRERA 3,0
32	* 900 123 007 70	Dichtring A 14 X 18		1	

Modell	Jahr	HG	UG	Bildtafel	Einschränkung	UPD	14:12	29.01.2008
911	1977	1	03	103-10		222		

PORSCHE PET PORSCHE

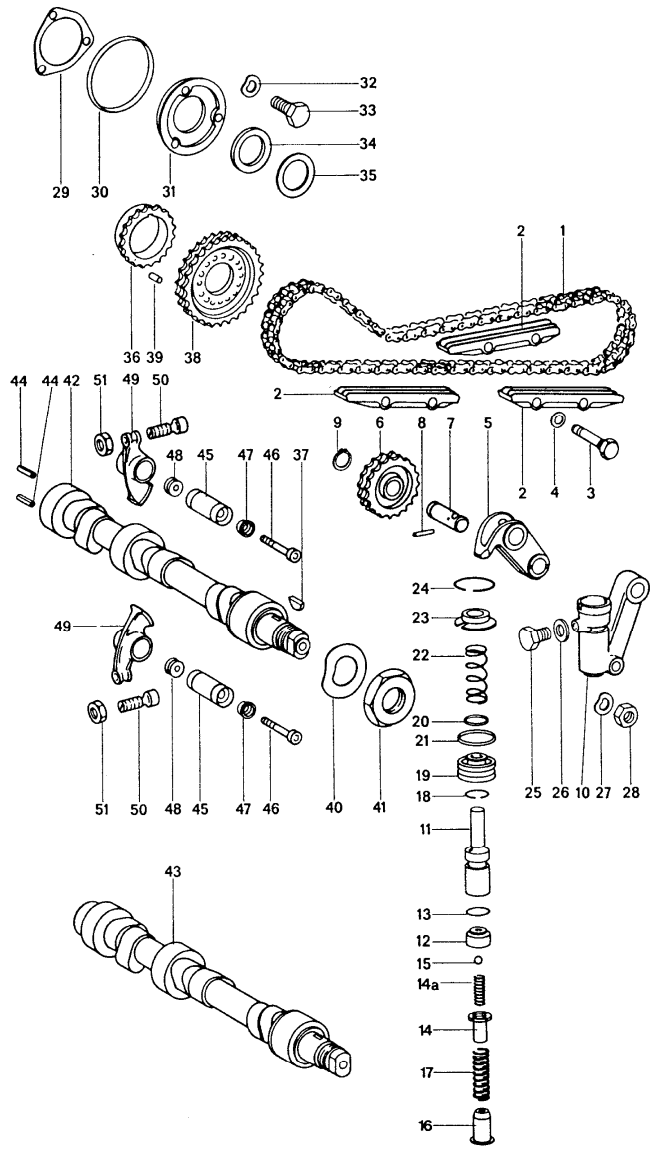

Pos		Teilenummer	Benennung	Bemerkung	St	Modellangabe
			Ventilsteuerung links			
1		901 105 529 00	Steuerkette		1	
(1)		911 105 529 50	Steuerkette mit Steckglied		1	
-		901 105 530 00	Steckglied für 901.105.529.50		1	
2		911 105 222 06	Gleitschiene		3	
3		901 105 226 03	Bolzen		4	
4	*	900 123 066 30	Dichtring A 10 X 16		4	
5		901 105 505 02	Kettenradträger		1	
6		901 105 055 00	Kettenrad		1	
7		901 105 056 01	Bolzen komplett		1	
8		900 197 010 00	Spannhülse 3 X 22		1	
9		N 012 415 1	Sicherungsring 15 X 1		1	
0-26		930 105 049 00	Kettenspanner komplett		1	
10		901 105 050 01	Gehäuse für Kettenspanner		1	
11		930 105 559 00	Kolben		1	
12	*	-	Zwischenstück		1	
13	*	-	O-Ring CR 10 - 1		1	
14	*	-	Hülse für Ventil		1	
14A	*	-	Druckfeder		1	
15	*	-	Kugel		1	
16	*	-	Federführung		1	

Pos	Teilenummer	Benennung	Bemerkung	St	Modellangabe
17	916 105 534 00	Druckfeder		1	
18	* -	Sprengring 16		1	
19	930 105 557 00	Kolben		1	
20	* -	O-Ring CR 8,3 - 2,4		1	
21	* -	O-Ring CR 20,3 - 2,4		1	
22	930 105 535 01	Druckfeder		1	
23	930 105 568 00	Federteller		1	
24	* -	Sprengring 28		1	
25	930 105 573 00	Entlüftungsschraube		1	
26	* -	Dichtring 6 X 10		1	
27	N 012 241 8	Federscheibe B 8 X 15		1	
28	900 076 025 02	Sechskantmutter M 8		1	
29	* 930 105 197 05	Dichtung		1	911/911S CARRERA 2,7
29	* 930 105 197 05	Dichtung		1	CARRERA 3.0
30	* 999 701 468 40	Runddichtring 67,5 X 75,4 X4		1	
31	930 105 196 00	Abschlussdeckel		1	
32	N 012 226 5	Federscheibe B 6		3	
33	900 075 017 02	Sechskantschraube M 6 X 25		3	
34	901 105 562 00	Anlaufscheibe		1	
35	901 105 561 00	Ausgleichscheibe		X	
36	901 105 583 01	Flansch		1	
37	900 118 005 00	Scheibenfeder 4 X 5		1	
38	901 105 546 02	Kettenrad II		1	
39	900 243 001 00	Zylinderstift 6 H 8 X 14		1	
40	900 028 021 01	Federscheibe B 30		1	
41	901 105 172 00	Mutter		1	
42	911 105 143 00	Nockenwelle für 911/42/43/44/47/48/49/ 911/81/82/84/85/86/89 911/90/93/94/98/99	/L	1	
(42)	911 105 141 00	Nockenwelle für 911/41/46/92/97	/L	1	
(42)	930 105 147 08	Nockenwelle	/L	1	930/02/12
43	901 105 183 01	Nockenwelle	/L	1	911/83
44	900 095 017 01	Spannhülse 5 X 24		1	SPM
45	901 105 342 04	Kipphebelachse		12	
46	999 067 008 00	Zylinderschraube		12	
47	901 105 344 02	Buchse		12	
48	901 105 376 02	Mutter		12	
49	930 105 043 00	Kipphebel		12	
50	901 105 370 02	Einstellschraube		12	
51	999 034 005 00	Sechskantmutter		12	

Modell	Jahr	HG	UG	Bildtafel	Einschränkung	UPD	14:12	29.01.2008
911	1977	1	03	103-15		222		

PORSCHE PET PORSCHE

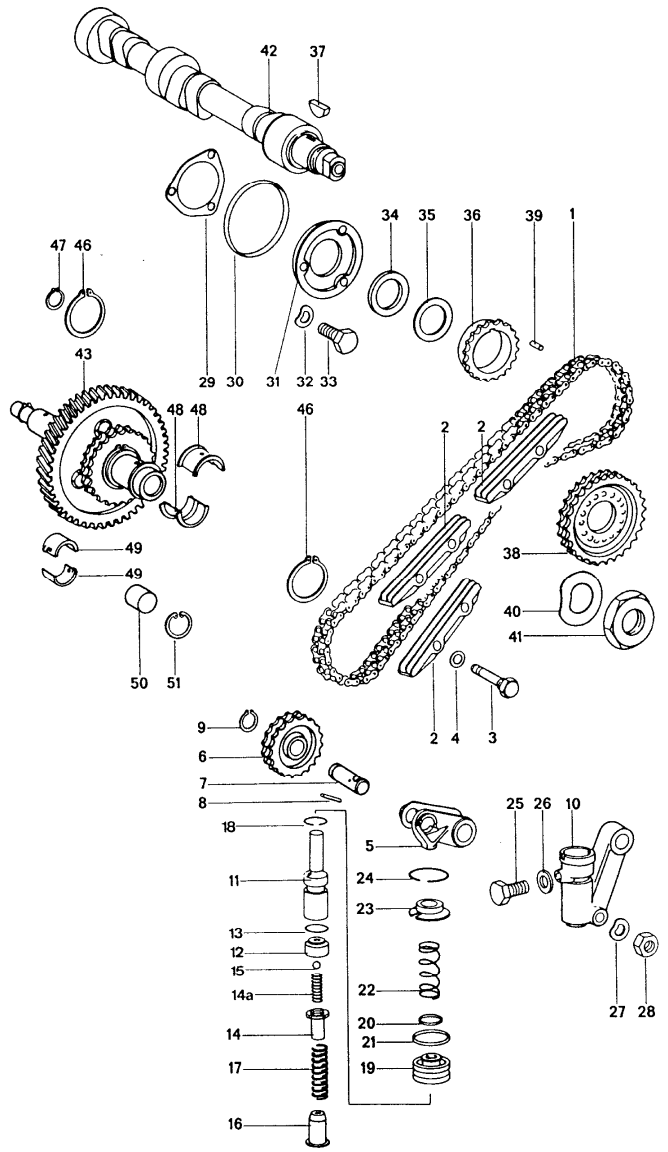

Pos		Teilenummer	Benennung	Bemerkung	St	Modellangabe
			Ventilsteuerung rechts			
1		901 105 529 00	Steuerkette		1	
(1)		911 105 529 50	Steuerkette mit Steckglied		1	
-		901 105 530 00	Steckglied für 901.105.529.50		1	
2		911 105 222 05	Gleitschiene		1	
2		911 105 222 06	Gleitschiene		2	
3		901 105 226 03	Bolzen		4	
4	*	900 123 066 30	Dichtring A 10 X 16		4	
5		901 105 506 02	Kettenradträger		1	
6		901 105 055 00	Kettenrad		1	
7		901 105 056 01	Bolzen komplett		1	
8		900 197 010 00	Spannhülse 3 X 22		1	
9		N 012 415 1	Sicherungsring 15 X 1		1	
0-26		930 105 049 00	Kettenspanner komplett		1	
10		901 105 050 01	Gehäuse für Kettenspanner		1	
11		930 105 559 00	Kolben		1	
12	*	-	Zwischenstück		1	
13	*	-	O-Ring CR 10 - 1		1	
14	*	-	Hülse für Ventil		1	
14A	*	-	Druckfeder		1	
15	*	-	Kugel		1	

Pos	Teilenummer	Benennung	Bemerkung	St	Modellangabe
16	* -	Federführung		1	
17	916 105 534 00	Druckfeder		1	
18	* -	Sprengring 16		1	
19	930 105 557 00	Kolben		1	
20	* -	O-Ring CR 8,3 - 2,4		1	
21	* -	O-Ring CR 20,3 - 2,4		1	
22	930 105 535 01	Druckfeder		1	
23	930 105 568 00	Federteller		1	
24	* -	Sprengring 28		1	
25	930 105 573 00	Entlüftungsschraube		1	
26	* -	Dichtring A 6,5 X 9,5		1	
27	N 012 241 8	Federscheibe B 8 X 15		1	
28	900 076 025 02	Sechskantmutter M 8		1	
29	* 930 105 197 05	Dichtung		1	911/911S CARRERA 2,7
29	* 930 105 197 05	Dichtung		1	CARRERA 3.0
30	* 999 701 468 40	Runddichtring 67,5 X 75,4 X 4		1	
31	930 105 196 00	Abschlussdeckel		1	
32	N 012 226 5	Federscheibe B 6		3	
33	900 075 017 02	Sechskantschraube M 6 X 25		3	
34	901 105 562 00	Anlaufscheibe		1	
35	901 105 561 00	Ausgleichscheibe		X	
36	901 105 583 01	Flansch		1	
37	900 118 005 00	Scheibenfeder 4 X 5		1	
38	901 105 546 02	Kettenrad II		1	
39	900 243 001 00	Zylinderstift 6 H 8 X 14		1	
40	900 028 021 01	Federscheibe B 30		1	
41	901 105 172 00	Mutter		1	
42	901 105 168 01	Nockenwelle	/R	1	911/83
(42)	911 105 144 00	Nockenwelle		1	911/911S
(42)	911 105 142 00	Nockenwelle für 911/41/46/92/97	/R	1	
(42)	930 105 148 08	Nockenwelle	/R	1	930/02/12
43	930 105 013 01	Zwischenwelle Grösse 0		1	
(43)	A 930 105 013 11	Zwischenwelle Grösse 1 für 911/41/42/43/44/46/47/48 911/49/83/92/93/97/98		1	
(43)	930 105 013 11	Zwischenwelle Grösse 1		1	-
46	900 041 025 01	Sicherungsring 36 X 1,75		2	
47	900 041 026 01	Sicherungsring 13 X 1		1	
48	916 101 137 00	Passlager		2	
49	901 101 135 00	Lager		2	
50	901 105 275 00	Verschlussstopfen		1	
51	N 012 296 1	Sicherungsring 16 X 1		1	

Modell	Jahr	HG	UG	Bildtafel	Einschränkung	UPD	14:12	29.01.2008
911	1977	1	04	104-00		222		

PORSCHE PET PORSCHE

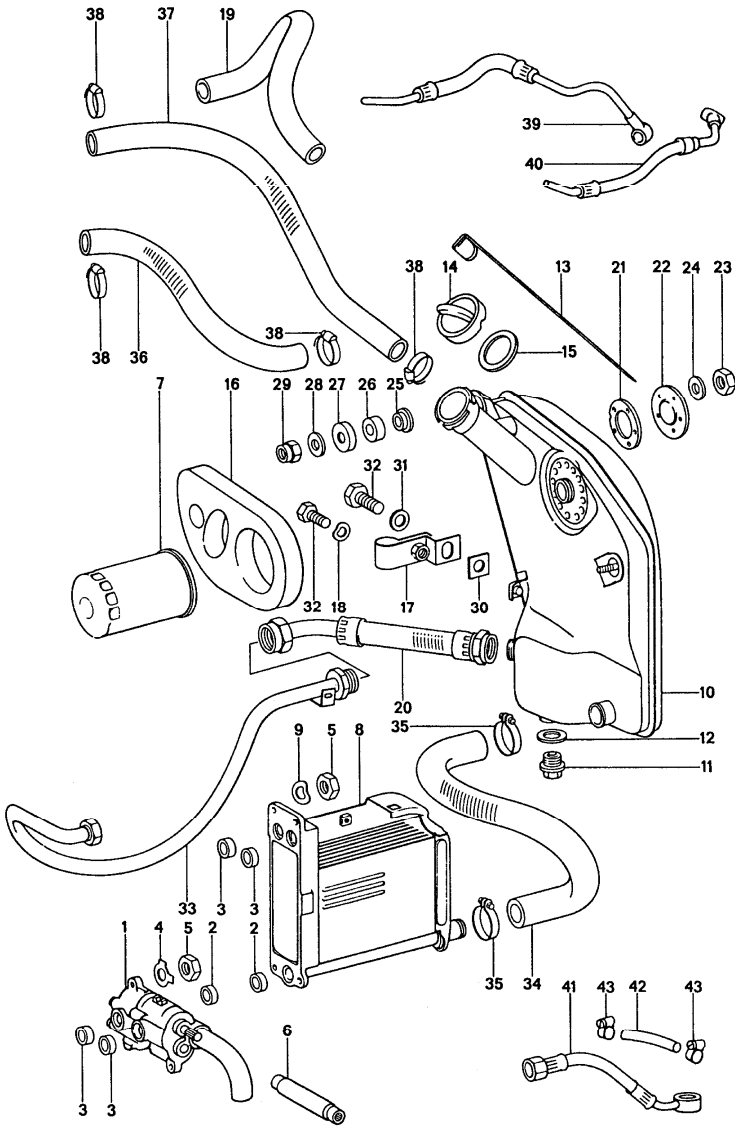

Pos	Teilenummer	Benennung	Bemerkung	St	Modellangabe
		Motorschmierung			
1	901 107 002 06	Ölpumpe	-75	1	911/911S CARRERA 2,7
1	901 107 002 06	Ölpumpe	76-	1	911/83
(1)	911 107 008 01	Ölpumpe	76-	1	911/911S CARRERA 3,0
2	* 999 704 173 50	Dichtring		2	
3	* 999 704 172 50	Dichtring		4	
4	999 039 001 00	Sicherungsblech		3	
5	900 076 025 02	Sechskantmutter M 8		7	
6	901 107 121 00	Verbindungswelle		1	
7	911 107 764 00	Ölfilter		1	
8	> 911 107 041 00	Ölkühler		1	
9	N 012 241 8	Federscheibe B 8 X 15		4	
10	911 107 006 30	Öltank Sportomatic siehe Gruppe 1/04/20		1	
11	911 107 176 03	Verschlussschraube		1	
12	* 900 123 011 20	Dichtring A 22 X 27		1	
13	930 107 731 00	Ölmessstab		1	
14	911 107 072 00	Tankverschluss		1	
15	901 201 272 00	Dichtring		1	
16	911 107 192 03	Dichtung		1	
17	901 501 930 22	Halter		1	
18	900 028 003 01	Federscheibe A 6		1	
19	911 107 393 00	Verbindungsschlauch		1	911/911S CARRERA 3,0
20	911 107 728 00	Ölleitung Motor Öltank	-74	1	911

Pos	Teilenummer	Benennung	Bemerkung	St	Modellangabe
(20)	911 107 742 10	Ölleitung	75-	1	911
21	914 201 891 00	Dichtung		1	
22	901 107 636 00	Verschlussdeckel		1	911
23	900 076 027 02	Sechskantmutter M 5		5	CARRERA 3,0
24	900 025 003 30	Scheibe 5,3		5	
25	901 107 692 00	Scheibe		2	
26	901 107 693 01	Scheibe		2	
27	901 107 661 00	Scheibe		2	
28	900 151 008 02	Scheibe B 8,4		2	
29	999 090 004 02	Sechskantmutter M 8		2	
30	901 501 909 20	Zwischenlage		1	
31	N 011 524 7	Scheibe 6,4		1	
32	900 075 057 02	Sechskantschraube M 6 X 16		2	
32	900 075 010 02	Sechskantschraube M 6 X 12	75-	2	
33	911 107 739 10	Ölleitung	-74	1	911/911S CARRERA 2,7
33	911 107 739 10	Ölleitung	75-	1	911/83
(33)	930 107 741 11	Ölleitung	75-	1	911/911S CARRERA 3,0
(34)	911 107 233 00	Saugschlauch		1	
35	999 512 091 00	Schlauchschelle S 40/15 SKZ-1 4571		2	
36	901 107 394 00	Verbindungsschlauch		1	911/911S CARRERA 3,0
37	930 107 399 00	Verbindungsschlauch Öltank Luftfilter 560 MM		1	911/83
38	999 512 356 02	Schlauchschelle (22 X 36) X 9		4	
39	901 107 347 01	Ölschlauch	/L	1	
40	901 107 348 00	Entlüftungsschlauch	/R	1	
41	901 110 041 01	Schlauchleitung Zulauf Einspritzanlage		1	911/83
-	999 180 029 50	Schlauch 11 X 17,5		*	911/83
42	-	Schlauch Rücklauf Einspritzanlage		1	911/83
43	999 512 134 02	Schlauchklemme 13 - 19 X 9		2	911/83

Modell	Jahr	HG	UG	Bildtafel	Einschränkung	UPD	14:16	29.01.2008	PET
911	1977	1	04	104-05		222			

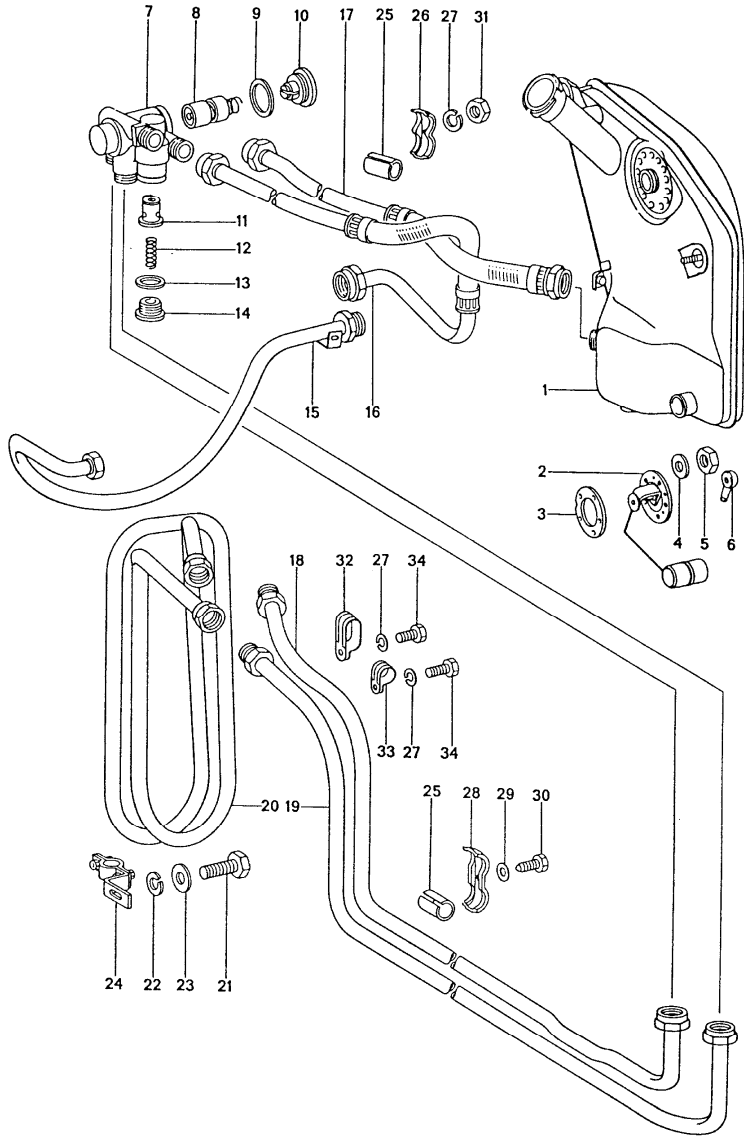

Pos	Teilenummer	Benennung	Bemerkung	St	Modellangabe
		Motorschmierung Kühlrohrschlange			
1	-	Öltank siehe Gruppe 1/04/00		1	
2	911 641 541 01	Vorratgeber		1	SPM
(2)	911 641 541 01	Vorratgeber		1	
3	914 201 891 00	Dichtung		1	
4	900 025 003 30	Scheibe 5,3		5	
5	900 076 027 02	Sechskantmutter M 5		5	
6	999 659 011 50	Schutzkappe		1	SPM
(6)	999 659 011 50	Schutzkappe		1	
7	930 107 017 00	Reglergehäuse		1	
8	930 107 155 00	Reglereinsatz		1	
9	900 123 136 30	Dichtring A 42 X 49		1	
10	911 107 155 00	Verschlussschraube		1	
11	930 107 076 00	Kolben		1	
12	900 280 008 00	Druckfeder 2 X 10 X 55		1	
13	900 123 075 30	Dichtring A 32 X 38		1	
14	916 107 276 00	Verschlussschraube		1	
15	911 107 739 10	Ölleitung		1	911/911S CARRERA 2,7
15	911 107 739 10	Ölleitung	75-	1	CARRERA 2.7
(15)	930 107 741 11	Ölleitung		1	911/911S CARRERA 3,0
16	911 107 729 10	Ölleitung		1	911/911S CARRERA 2,7
16	911 107 729 10	Ölleitung	75-	1	CARRERA 2.7
(16)	911 107 743 10	Ölleitung		1	911/911S CARRERA 3,0

Pos	Teilenummer	Benennung	Bemerkung	St	Modellangabe	Pos	Teilenummer	Benennung	Bemerkung	St	Modellangabe
17	911 107 730 11	Ölleitung		1							
18	911 207 046 00	Rücklaufrohr		1							
19	930 207 045 01	Zulaufrohr		1							
20	911 207 050 01	Kühlrohrschlange		1							
21	900 075 085 02	Sechskantschraube M 8 X 20		1							
22	900 025 007 02	Scheibe 8,4		1							
23	900 027 015 02	Federring B 8		1							
24	911 207 051 00	Schelle		1							
25	964 207 302 00	Schlauchstück		8							
26	911 207 237 00	Halter		1							
27	900 027 014 01	Federring B 6		4							
28	911 207 303 00	Halter		3							
-	911 559 145 01	Distanzbuchse		3							
29	900 151 007 02	Scheibe B 7,4		3							
30	900 187 032 02	Blechschraube BZ 6,3 X 32		3							
31	900 076 010 02	Sechskantmutter M 6		1							
32	999 511 084 02	Rohrschelle 1100 2 X 22/15		1							
33	999 511 080 02	Befestigungsschelle 1100 22/15		2							
34	900 378 030 09	Sechskantschraube M 6 X 20		3							

Modell	Jahr	HG	UG	Bildtafel	Einschränkung	UPD	14:16	29.01.2008	PORSCHE PET PORSCHE
911	1977	1	04	104-20		222			

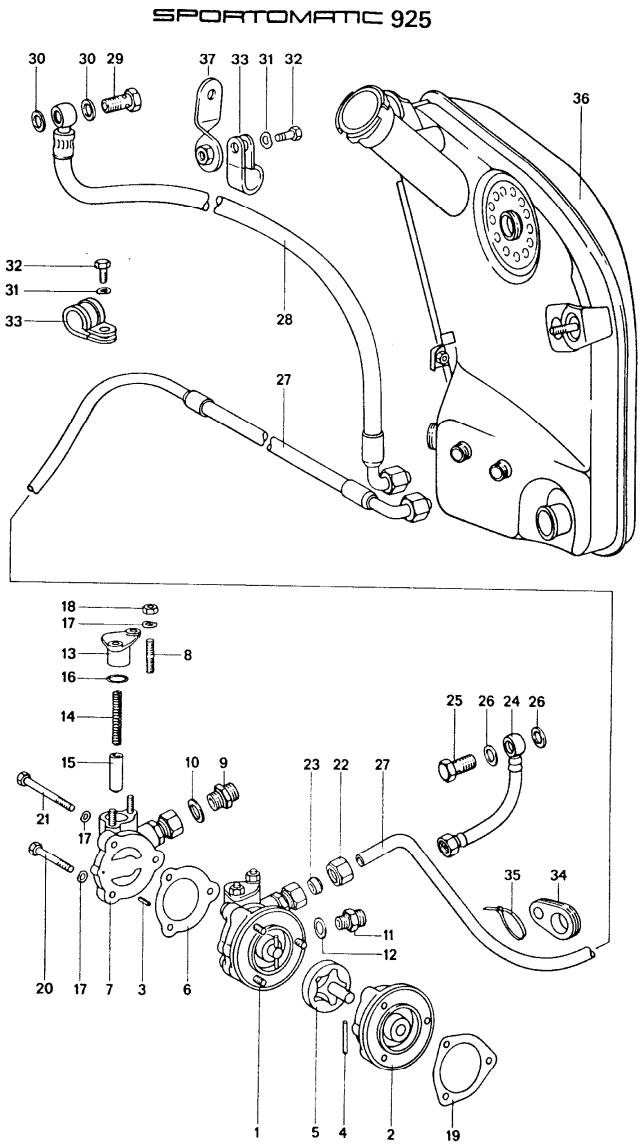

Pos		Teilenummer	Benennung	Bemerkung	St	Modellangabe
			Ölversorgung für Wandler Öltank			SPM
1		905 107 006 04	Ölpumpe		1	911/911S
1		905 107 006 07	Ölpumpe		1	CARRERA 3.0
2		905 107 101 03	Rotorengehäuse		1	911/911S
2		905 107 101 06	Rotorengehäuse		1	CARRERA 3.0
3		900 197 017 00	Spannhülse 4 X 14		1	
4		900 302 001 00	Zylinderstift 4 M 6 X 32		1	
5		905 107 901 01	Rotorensatz		1	
6	*	905 107 191 02	Dichtung		1	
7		905 107 015 04	Deckel		1	
8		999 062 002 02	Stiftschraube BM 6 X 15		2	
9		999 099 011 02	Schraubstutzen AM-10-11 ST.		1	
10	*	900 123 008 30	Dichtring A 14 X 20		1	
11		999 136 007 02	Schraubstutzen		1	
12	*	900 123 043 30	Dichtring A 12 X 15,5		1	
13		905 107 141 03	Steckhülse		1	
14		905 107 142 01	Druckfeder		1	
15		905 107 143 01	Schieber		1	
16	*	999 701 135 50	O-Ring R 15 X 2,5		1	
17		N 012 226 5	Federscheibe B 6		5	
18		900 076 010 02	Sechskantmutter M 6		2	
19	*	930 105 197 05	Dichtung		1	911/911S
19	*	930 105 197 05	Dichtung		1	CARRERA 3.0

Pos	Teilenummer	Benennung	Bemerkung	St	Modellangabe
20	900 074 111 02	Sechskantschraube M 6 X 50		2	
21	900 074 022 02	Sechskantschraube M 6 X 65		1	
22	999 104 007 02	Überwurfmutter A 10 - 11		1	
23	999 103 001 02	Kegelstück B 10 - 11		1	
24	925 125 038 06	Druckrohr		1	
25	999 134 012 02	Hohlschraube		1	
26	* 900 123 006 30	Dichtring A 12 X 18		2	
27	905 107 037 00	Ölleitung	-74	1	
(27)	A 911 125 335 00	Ölleitung	75-	1	
(27)	911 125 335 01	Ölleitung	75-	1	
28	925 301 117 02	Rücklaufleitung		1	925/02
(28)	925 301 117 11	Rücklaufleitung		1	
29	900 134 002 02	Hohlschraube A 10		1	
30	900 123 019 30	Dichtring A 16 X 22		2	
31	900 028 008 01	Federscheibe B 6		2	
32	N 010 215 13	Sechskantschraube M 6 X 15		2	
33	N 020 607 1	Befestigungsschelle		2	
34	905 107 173 00	Distanzgummi		2	
35	999 513 002 40	Kabelbinder		2	
36	930 107 006 00	Öltank		1	
37	925 301 018 00	Befestigungslasche		1	

Pos	Teilenummer	Benennung	Bemerkung	St	Modellangabe

Modell	Jahr	HG	UG	Bildtafel	Einschränkung	UPD	14:17	29.01.2008	PORSCHE PET PORSCHE
911	1977	1	05	105-00		222			

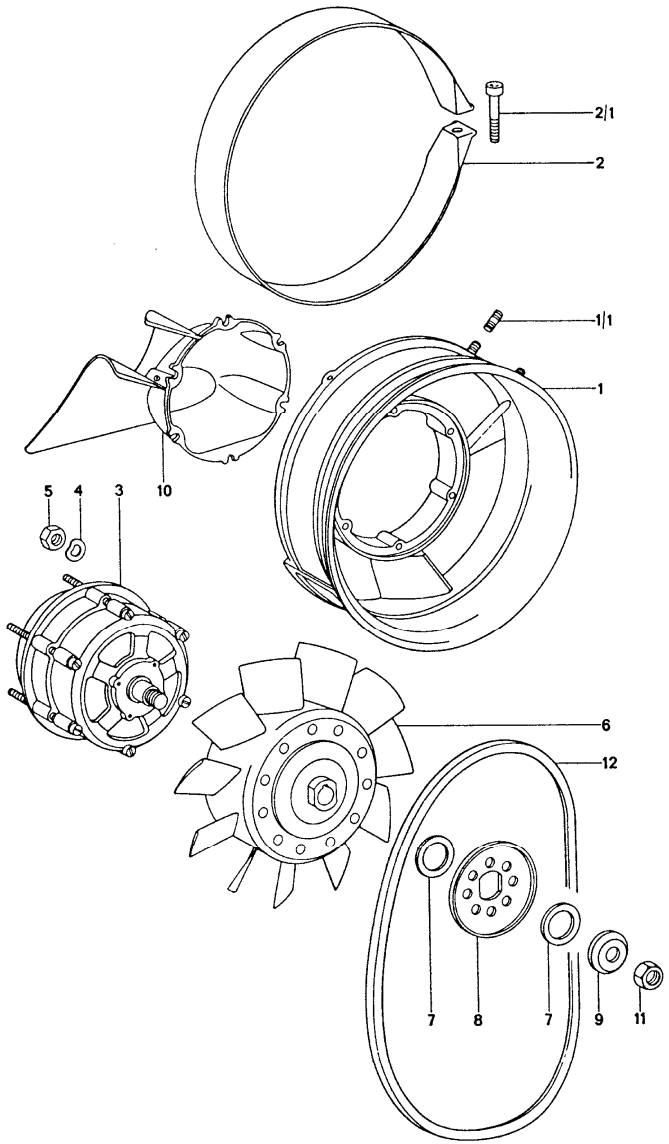

Pos	Teilenummer	Benennung	Bemerkung	St	Modellangabe
		Luftkühlung			
1	901 106 011 00	Gebläsegehäuse Vollständig	-74	1	911,911S CARRERA 2,7
1	901 106 011 00	Gebläsegehäuse Vollständig	75-	1	CARRERA 2.7
(1)	911 106 008 00	Gebläsegehäuse		1	911/911S CARRERA 3,0
1/1	999 062 006 02	Stiftschraube BM 8 X 20		2	
2	964 106 251 20	Schelle		1	
2/1	N 014 715 3	Zylinderschraube M 8 X 45		1	
3	-	Drehstromgenerator siehe Gruppe 9/02/10			
4	N 012 226 5	Federscheibe B 6		6	
5	900 076 010 02	Sechskantmutter M 6		6	
-	900 118 006 00	Scheibenfeder 4 X 6,5		1	
6	901 106 010 03	Laufrad für 911/41/42/43/44/46 911/47/48/49/83/82 911/93/97/98		1	
(6)	911 106 028 00	Laufrad für 911/81/82/84/85/86 911/89/90/94/99 930/02/12		1	
7	901 105 561 00	Ausgleichscheibe	-75	X	911/911S CARRERA 2,7
7	930 106 564 00	Ausgleichscheibe		X	911/911S CARRERA 3,0
8	901 603 421 01	Keilriemenscheibenhälfte	-74	1	911/911S CARRERA 2,7
8	901 603 421 01	Keilriemenscheibenhälfte für 911/41/42/46/47/83	75-	1	

Pos	Teilenummer	Benennung	Bemerkung	St	Modellangabe
(8)	930 106 209 02	Keilriemenscheibenhälfte für 911/81/86 930/02/12		1	
9	901 603 428 00	Spannkappe für Drehstromgenerator (MOTOROLA,MARCHAL SEV,ALTERNATEURS) nicht für	 (CAL)	1	
10	911 106 033 01	Nabenverlängerung	-74	1	911/911S
10	911 106 033 03	Nabenverlängerung		1	911/911S CARRERA 3,0
(10)	911 106 033 00	Nabenverlängerung		1	CARRERA 2.7
11	901 603 905 00	Sechskantmutter M 16 X 1		1	
12	999 192 176 50	Schmalkeilriemen 9,5 X 710	-75	1	911/911S CARRERA 2,7
12	999 192 097 50	Schmalkeilriemen		1	911/911S CARRERA 3,0

Modell	Jahr	HG	UG	Bildtafel	Einschränkung	UPD	14:17	29.01.2008
911	1977	1	05	105-05		222		

PORSCHE PET PORSCHE

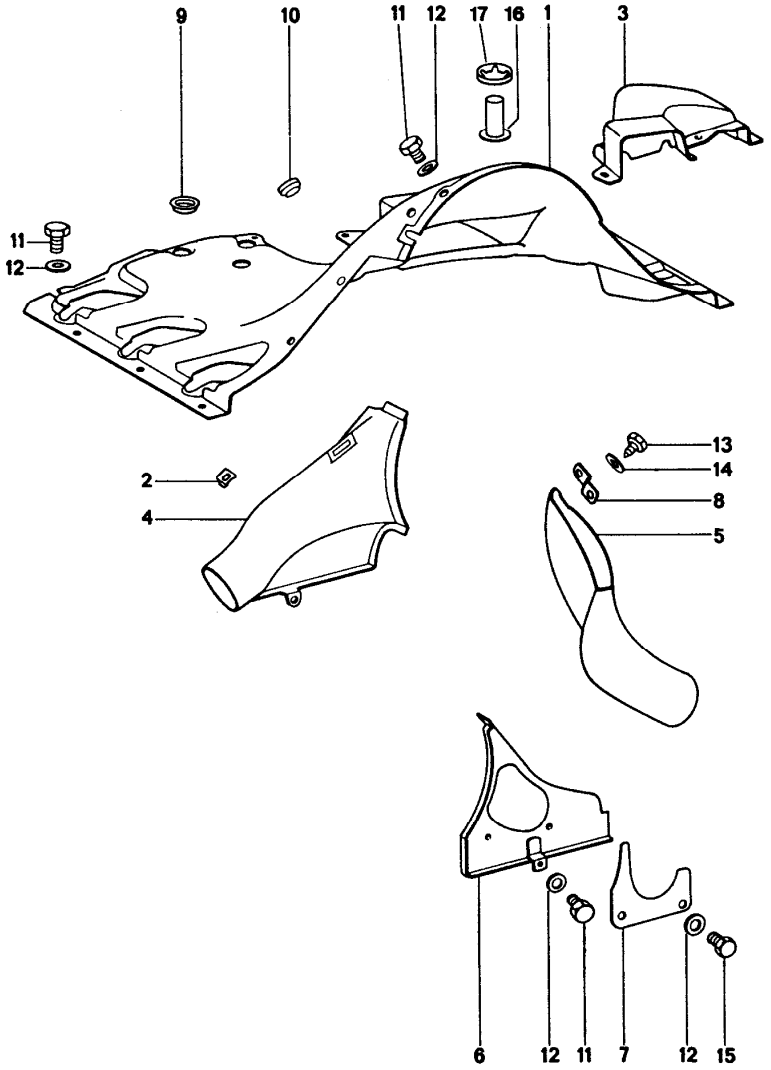

Pos	Teilenummer	Benennung	Bemerkung	St	Modellangabe
		Luftführung			
1	911 106 901 06	Luftführung Schwarz		1	911
(1)	911 106 901 05	Luftführung		1	911/911S
(1)	911 106 901 03	Luftführung Rot		1	CARRERA 2.7
(1)	930 106 041 00	Luftführung Rot		1	CARRERA 3.0
2	999 507 003 02	Blechmutter B 6,3		5	
3	911 106 406 00	Luftführung		1	
4	911 106 321 00	Heizluftstutzen	/H/L -74	1	911/911S CARRERA 2,7
4	911 106 321 00	Heizluftstutzen	/H/L 75-	1	CARRERA 2.7
(4)	930 106 326 01	Heizluftstutzen	/H/L 75-	1	911/911S CARRERA 3,0
-	N 020 902 1	Kabelbinder 6,4 X 120		1	
5	911 106 327 00	Heizluftstutzen	/H/R -74	1	911/911S CARRERA 2,7
5	911 106 327 00	Heizluftstutzen	/H/R 75-	1	CARRERA 2.7
6	911 106 036 00	Abdeckblech	/H/R -74	1	911/911S CARRERA 2,7
6	911 106 036 00	Abdeckblech	/H/R 75-	1	CARRERA 2.7
(6)	911 106 036 01	Abdeckblech	/H/R 75-	1	911/911S CARRERA 2,7
7	911 106 827 00	Verschlussblech	/H/R -74	1	911/911S CARRERA 2,7
7	911 106 827 00	Verschlussblech	/H/R 75-	1	CARRERA 2.7
8	911 106 331 00	Halter		1	
9	999 703 056 40	Stopfen		1	CARRERA 2.7
10	999 703 092 40	Stopfen 9 X 18.4/14 für Fahrzeuge ohne Aktivkohlebehälter		1	

Pos	Teilenummer	Benennung	Bemerkung	St	Modellangabe
11	900 075 010 02	Sechskantschraube M 6 X 12		18	
(11)	900 075 057 02	Sechskantschraube M 6 X 16		2	
-	N 012 226 5	Federscheibe B 6		8	
12	N 011 524 7	Scheibe 6,4		8	
12	999 025 108 02	Scheibe 6,4 X 14		13	
-	999 511 081 02	Rohrschelle		1	
13	900 187 015 02	Blechschraube B 6,3 X 16		4	
14	999 025 108 02	Scheibe 6,4 X 14 X 1,5 - ST.		2	
15	900 187 010 02	Blechschraube BZ 6,3 X 19	-74	1	911/911S CARRERA 2,7
15	900 187 027 02	Sechskantblechschraube BZ 6,3 X 22	75-	1	CARRERA 2.7

Pos	Teilenummer	Benennung	Bemerkung	St	Modellangabe

Modell	Jahr	HG	UG	Bildtafel	Einschränkung	UPD	14:17	29.01.2008	PORSCHE PET PORSCHE
911	1977	1	05	105-10		222			

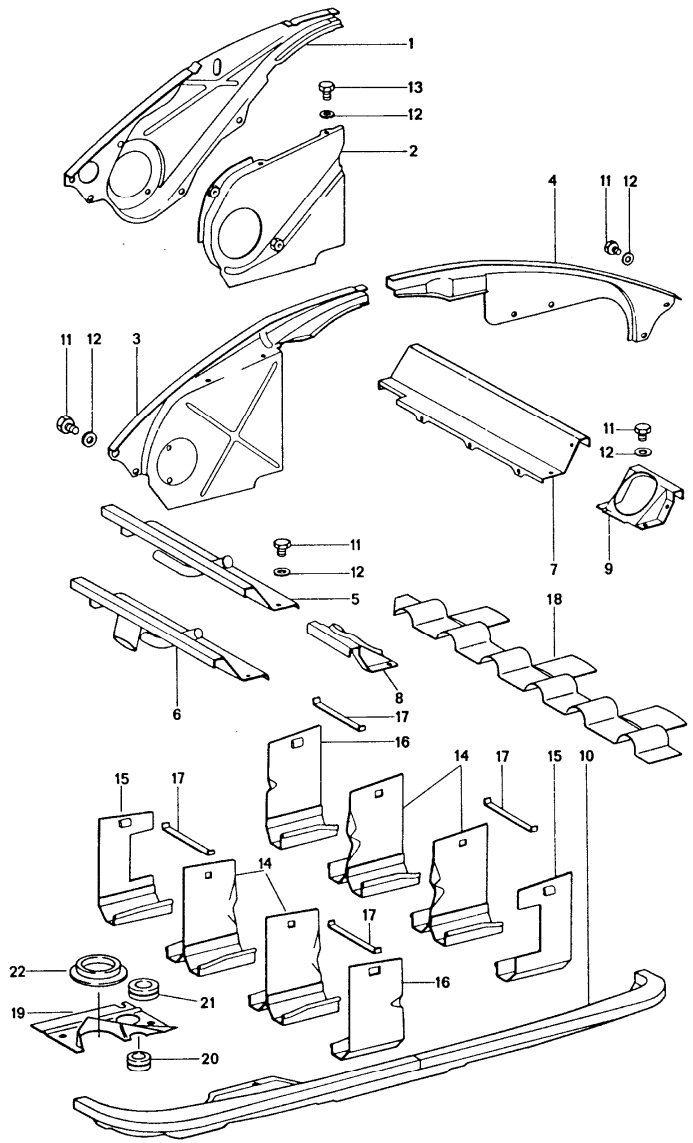

Pos	Teilenummer	Benennung	Bemerkung	St	Modellangabe
		Luftführung Motorabdeckung			
1	901 106 702 00	Motorabdeckung I	/L	1	CARRERA 2.7
2	901 106 071 01	Motorabdeckung II	/L	1	CARRERA 2.7
3	901 106 081 04	Motorabdeckung		1	911/911S CARRERA 3,0
(3)	905 106 081 04	Motorabdeckung	/L	1	SPM
(3)	930 106 083 00	Motorabdeckung	/L	1	SPM
4	911 106 802 00	Motorabdeckung	/R	1	
5	901 106 083 02	Motorabdeckung		1	911/911S CARRERA 3,0
5	911 106 083 00	Motorabdeckung	/L	1	911S
6	901 106 083 04	Motorabdeckung	/L	1	CARRERA 2.7
7	901 106 084 00	Motorabdeckung	/R 75-	1	
7	911 106 084 00	Motorabdeckung	/R	1	911/94/99
8	901 106 825 00	Abdeckung	/L -74	1	911/911S CARRERA 2,7
8	901 106 825 00	Abdeckung	/L 75-	1	CARRERA 2.7
8	911 106 853 00	Abdeckung		1	911/911S CARRERA 3,0
9	901 106 826 00	Abdeckung	/R	1	
10	901 106 085 05	Motorabdeckung		1	911/911S
(10)	911 106 085 00	Motorabdeckung		1	911/83
10	911 106 085 02	Motorabdeckung	75-	1	911/911S CARRERA 3,0
10	911 106 085 03	Motorabdeckung	75-	1	911/911S CARRERA 3,0
		Klimaanlage			
11	900 075 010 02	Sechskantschraube M 6 X 12		39	
-	N 012 226 5	Federscheibe B 6		39	
12	N 011 524 7	Scheibe 6,4		41	

Pos	Teilenummer	Benennung	Bemerkung	St	Modellangabe
13	N 010 208 5	Sechskantschraube M 6 X 8		2	
14	901 106 035 01	Leitblech		4	911/911S CARRERA 2,7
(14)	930 106 023 00	Leitblech		4	CARRERA 3.0
15	901 106 041 00	Leitblech	/V/L/H/R	2	911/911S CARRERA 2,7
(15)	930 106 221 00	Leitblech	/V/L/H/R	2	CARRERA 3.0
16	901 106 039 01	Leitblech	/V/R/H/L	2	911/911S CARRERA 2,7
(16)	930 106 222 00	Leitblech	/V/R/H/L	2	CARRERA 3.0
17	901 106 339 01	Blattfeder		4	911/911S CARRERA 2,7
17	930 106 228 00	Blattfeder		6	CARRERA 3.0
18	930 106 301 00	Abdeckblech		2	CARRERA 3.0

Pos	Teilenummer	Benennung	Bemerkung	St	Modellangabe

Modell	Jahr	HG	UG	Bildtafel	Einschränkung	UPD	14:17	29.01.2008
911	1977	1	06	106-00		222		

PORSCHE PET PORSCHE

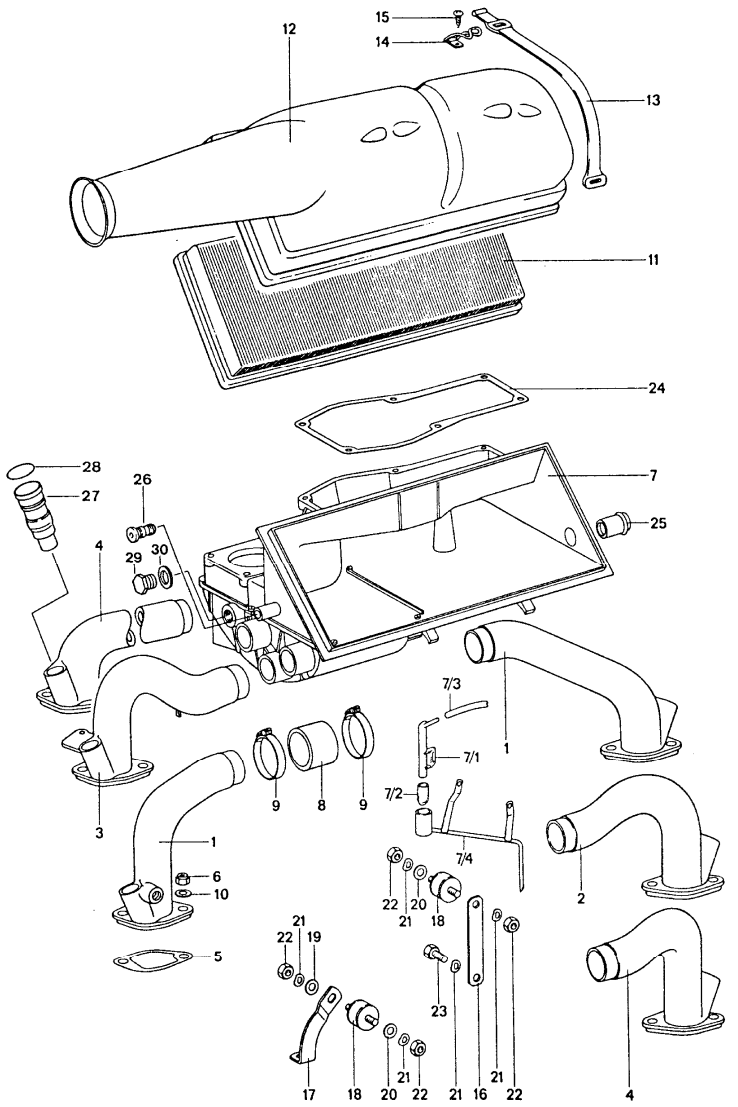

Pos	Teilenummer	Benennung	Bemerkung	St	Modellangabe
		Luftfilter K-Jetronic			
1	911 110 420 00	Einlaufrohr Zylinder 1./6. für 911/41/46/92/97		2	
(1)	911 110 420 02	Einlaufrohr	75-	2	911/911S
(1)	911 110 420 04	Einlaufrohr Zylinder 1./6.		2	CARRERA 3.0
(1)	911 110 490 02	Einlaufrohr	75-	1	911
2	911 110 410 00	Einlaufrohr Zylinder 5. für 911/41/46/92/97		1	
(2)	911 110 410 02	Einlaufrohr	-75	1	911S
(2)	911 110 450 02	Einlaufrohr	76-	1	911/911S
(2)	911 110 450 04	Einlaufrohr Zylinder 5.	76-	1	CARRERA 3.0
3	911 110 430 00	Einlaufrohr Zylinder 2.	-74	1	911
(3)	911 110 470 00	Einlaufrohr Zylinder 2.	75-	1	911/41/46
(3)	911 110 430 02	Einlaufrohr	-74	1	911S
(3)	911 110 470 02	Einlaufrohr	75-	1	911/911S
(3)	911 110 470 04	Einlaufrohr Zylinder 2.		1	CARRERA 3.0
-	999 513 002 40	Kabelbinder		1	911 CARRERA 3,0
4	911 110 440 00	Einlaufrohr Zylinder 3./4.	-74	2	911
4	911 110 440 00	Einlaufrohr Zylinder 4.	75-	1	911/41/46

Pos	Teilenummer	Benennung	Bemerkung	St	Modellangabe
4	911 110 480 00	Einlaufrohr Zylinder 3.	75-	1	911/41/46
(4)	911 110 440 02	Einlaufrohr	-74	2	911S
(4)	911 110 440 02	Einlaufrohr Zylinder 4. für 911/42/43/44/47/48/49 911/81/82/84/85/86/89 911/90/94/99		1	
(4)	911 110 480 02	Einlaufrohr Zylinder 3. für 911/42/43/44/47/48/49 911/81/82/84/85/86/89 911/90/94/99		1	
(4)	911 110 440 04	Einlaufrohr Zylinder 4.		1	CARRERA 3.0
(4)	911 110 480 04	Einlaufrohr Zylinder 3.		1	CARRERA 3.0
5	* 911 110 192 01	Dichtung		6	911/911S CARRERA 3,0
6	999 084 601 02	Sicherungsmutter		12	911/911S CARRERA 3,0
(7)	911 110 104 19	Gehäuse für 911/41/42/43/46/47/48		1	
(7)	911 110 104 24	Gehäuse für 911/81/82/86/92/93/97/98		1	
(7)	911 110 106 13	Gehäuse	76-	1	930/02/12
7/1	911 108 021 02	Rohrstück		1	911/911S CARRERA 3,0
7/2	253 260 180	Ventil		1	911/911S CARRERA 3,0
-	999 180 030 50	Kraftstoffschlauch		*	911/911S CARRERA 3,0
7/3	-	285 MM		1	911/911S CARRERA 3,0
7/4	930 110 453 00	Rohrleitung		1	911/911S CARRERA 3,0
8	911 110 885 02	Gummimuffe		6	911/911S
8	911 110 885 03	Gummimuffe für Einlaufrohr		6	CARRERA 3.0
9	999 512 267 02	Schlauchschelle		12	911/911S
9	999 512 230 02	Schlauchschelle 51/9 ZY.		12	CARRERA 3.0
10	900 025 007 02	Scheibe		12	911/911S CARRERA 3,0
11	911 110 185 02	Filtereinsatz		1	911/911S CARRERA 3,0
12	930 110 184 00	Deckel		1	911/911S CARRERA 3,0
13	A 911 110 365 01	Gummiband	-76	2	911/911S CARRERA 3,0
13	930 110 365 00	Spannband	RERA 3.0	2	911/911S/CAR CARRERA 3,0
14	911 110 356 01	Halter		2	911/911S CARRERA 3,0
15	900 143 126 02	Blechschraube		2	911/911S CARRERA 3,0
16	911 110 133 02	Strebe		1	911/911S CARRERA 3,0
17	911 110 132 00	Strebe	-74	1	911/911S
(17)	911 110 269 00	Strebe	75-	1	911/911S CARRERA 3,0
18	911 110 154 00	Gummimetallpuffer		2	911/911S CARRERA 3,0
19	900 025 007 02	Scheibe		1	911/911S CARRERA 3,0
20	900 151 008 02	Scheibe		2	911/911S CARRERA 3,0
21	N 012 241 8	Federscheibe		5	911/911S CARRERA 3,0

Pos	Teilenummer	Benennung	Bemerkung	St	Modellangabe
22	900 076 025 02	Sechskantmutter		4	911/911S CARRERA 3,0
23	N 010 239 11	Sechskantschraube		1	911/911S CARRERA 3,0
24	* 911 110 394 02	Dichtung		1	911/911S CARRERA 3,0
25	901 107 729 00	Flammschutzwendel		1	911/911S CARRERA 3,0
26	911 108 291 00	Stopfen		1	911/911S CARRERA 3,0
27	911 110 886 03	Hülse		6	911/911S CARRERA 3,0
28	999 701 446 40	O-Ring		6	911/911S CARRERA 3,0
29	900 124 002 02	Verschlussschraube		1	911/911S CARRERA 3,0
-	911 125 341 01	Schraubstutzen	/LL M	1	CARRERA 3.0 911/911S
30	* 900 123 007 30	Dichtring		1	911/911S CARRERA 3,0
		für Fahrzeuge mit Bremskraftverstärker			
-	930 110 267 00	Schlauchverbindungsstutzen	/LL	1	CARRERA 3.0 911/911S
-	911 125 703 01	Unterdruckschlauch	/LL	1	CARRERA 3.0 911/911S
-	999 512 056 02	Schlauchschelle	/LL	2	CARRERA 3.0 911/911S
-	911 606 102 01	Zusatzluftschieber		1	
-	911 110 273 00	Zusatzluftventil	76-	1	911/911S CARRERA 3,0
-	911 110 274 01	Halter	76-	1	911/911S CARRERA 3,0
-	911 110 277 01	Rohrleitung	76-	1	911/911S CARRERA 3,0
-	999 512 552 00	Schlauchschelle	76-	5	911/911S CARRERA 3,0

Pos	Teilenummer	Benennung	Bemerkung	St	Modellangabe
-	911 110 276 02	Schlauchleitung	76-	1	911/911S CARRERA 3,0
-	999 512 045 02	Schlauchschelle	76-	1	911/911S CARRERA 3,0

Modell	Jahr	HG	UG	Bildtafel	Einschränkung	UPD	14:17	29.01.2008	PORSCHE PET PORSCHE
911	1977	1	06	106-05		222			

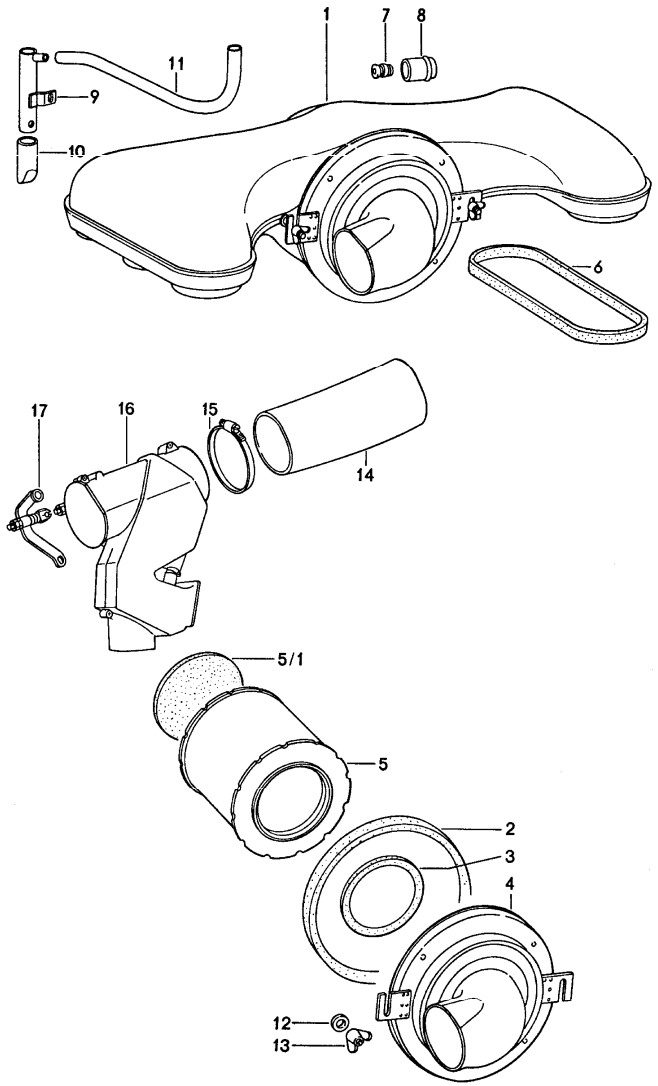

Pos	Teilenummer	Benennung	Bemerkung	St	Modellangabe
		Luftfilter Reglergehäuse			911/83
		nicht für COUPE/TARGA			
1	911 108 002 00	Luftfilter ohne POS. 5, 6, 8		1	
2	901 108 215 00	Dichtung		1	
3	901 108 983 00	Dichtung		1	
4	911 108 044 00	Deckel Vollständig		1	
5	901 108 955 11	Filtereinsatz		1	
5/1	911 108 285 00	Dichtungsscheibe		1	
6 *	901 108 214 03	Dichtung		2	
7	911 108 291 00	Stopfen		1	
8	901 107 729 00	Flammschutzwendel		1	
9	911 108 021 02	Rohrstück		1	
10	253 260 180	Ventil		1	
-	999 180 030 50	Kraftstoffschlauch C 7 X 12		*	
11	-	285 MM		1	
12	900 025 038 40	Scheibe 8,4		2	
13	900 029 003 40	Flügelmutter M 8		2	
14	911 108 272 00	Schlauch		1	
15	999 512 181 02	Schlauchschelle		1	
16	911 108 015 00	Reglergehäuse		1	
17	911 108 061 00	Hebel		1	

Modell	Jahr	HG	UG	Bildtafel	Einschränkung	UPD	14:18	29.01.2008
911	1977	1	07	107-00		222		

PORSCHE PET PORSCHE

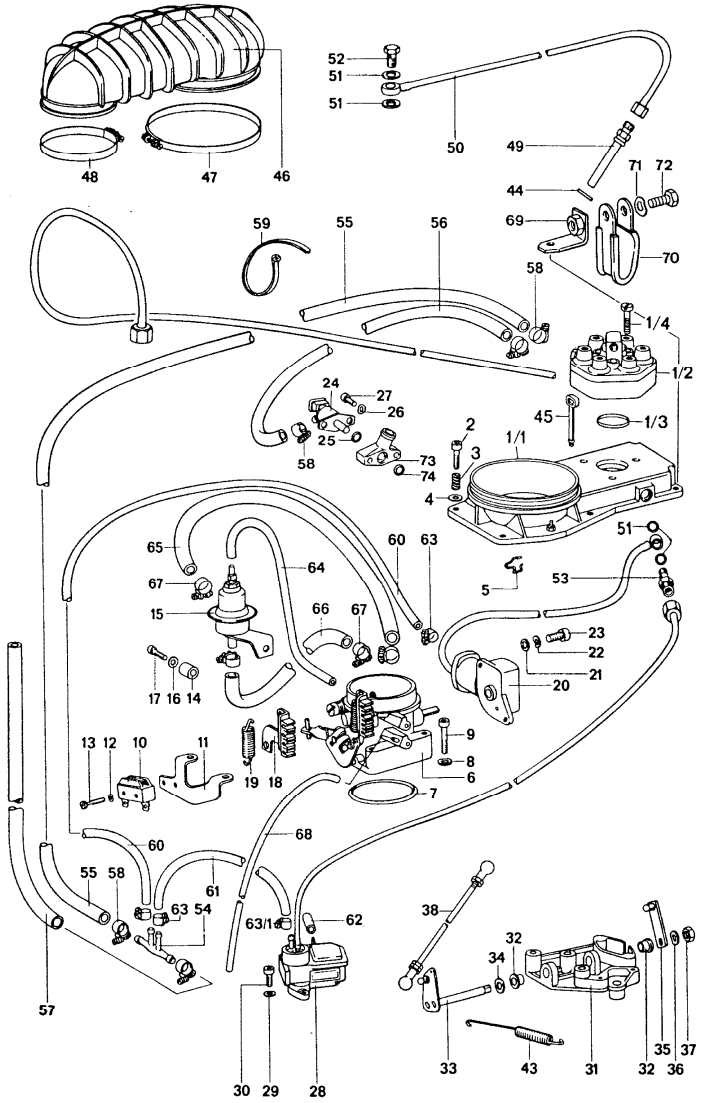

Pos	Teilenummer	Benennung	Bemerkung	St	Modellangabe
		K - JETRONIC Gemischregler	74-76		
-	911 110 925 00	Gemischregler für 911/92/93/97/98		1	
1/1	911 110 948 00	Luftmassenmesser		1	911/911S
1/1	930 110 801 00	Luftmassenmesser		1	CARRERA 3.0
1/2	911 110 935 01	Mengenteiler		1	911/911S
1/2	911 110 935 AX	Mengenteiler		1	911/911S
1/2 >	930 110 802 00	Mengenteiler		1	CARRERA 3.0
1/3	911 110 932 00	Dichtring		1	911/911S CARRERA 3,0
1/4	911 110 933 00	Zylinderschraube		3	911/911S CARRERA 3,0
-	911 110 928 00	Satz		1	911/911S
-	911 110 094 01	Kraftstoffleitung		1	911/911S
-	911 110 570 00	Kraftstoffleitung		1	911/911S CARRERA 3,0
-	N 020 704 2	Stutzen		2	911/911S CARRERA 3,0
- *	N 013 812 2	Dichtring		2	911/911S CARRERA 3,0
2	900 067 089 02	Zylinderschraube		6	911/911S CARRERA 3,0
3	911 110 364 00	Druckfeder		6	911/911S CARRERA 3,0
4	900 031 011 02	Scheibe		6	911/911S CARRERA 3,0
5	911 110 921 00	Klammer		1	911/911S CARRERA 3,0
6	911 110 247 01	Klappenstutzen für 911/41/42/43/46-48/92/93/ 911/97/98 56 $ nicht für	-75 (CAL)75-	1	
(6)	911 110 247 09	Klappenstutzen 56 $	76-	1	911/81/82/86

Pos	Teilenummer	Benennung	Bemerkung	St	Modellangabe
(6)	911 110 247 10	Klappenstutzen 56 $	76-	1	911/85/90 911/94/99
(6)	930 110 248 00	Klappenstutzen 63 $		1	CARRERA 3.0
-	911 110 923 00	Druckfeder		1	911/911S CARRERA 3,0
-	911 110 924 00	Drosselschraube		1	911/911S CARRERA 3,0
7	* 999 701 124 40	O-Ring		1	911/911S CARRERA 3,0
8	N 012 226 5	Federscheibe		4	911/911S CARRERA 3,0
9	900 067 013 02	Zylinderschraube		4	911/911S CARRERA 3,0
10	911 613 106 00	Mikroschalter	-75	1	911/911S
11	911 110 580 00	Halter	-75	1	911/911S
12	900 028 018 01	Federscheibe	-75	2	911/911S
13	900 014 091 02	Zylinderschraube	-75	2	911/911S
14	911 110 591 00	Distanzhülse		1	911/911S CARRERA 3,0
15	911 110 220 00	Unterdruckbegrenzer		1	911/911S
15	930 110 220 00	Unterdruckbegrenzer		1	CARRERA 3.0
16	N 012 226 5	Federscheibe		1	911/911S
17	N 010 220 3	Sechskantschraube		1	911/911S
18	911 110 918 00	Halter		1	911/911S CARRERA 3,0
19	930 110 497 00	Zugfeder		1	911/911S CARRERA 3,0
20	911 110 916 00	Steuerventil		1	911/911S
20	911 110 916 00	Steuerventil	75	1	911/911S
-	911 110 096 00	Kraftstoffleitung		1	911/911S
21	N 011 556 2	Unterlegscheibe		2	911/911S
22	N 012 005 3	Federring		2	911/911S
23	900 067 003 02	Zylinderschraube		2	911/911S
24	911 606 101 02	Startventil		1	911/911S
(24)	911 606 107 01	Startventil		1	911/911S CARRERA 3,0
25	999 701 144 50	O-Ring		1	911/911S
(25)	* 999 701 395 50	O-Ring		1	911/911S CARRERA 3,0
26	900 028 007 02	Federscheibe		2	911/911S CARRERA 3,0
27	900 067 134 02	Zylinderschraube	-75	2	911S CARRERA 2,7
27	900 067 150 02	Zylinderschraube		2	911/911S CARRERA 3,0
28	911 110 927 00	Warmlaufregler		1	911/911S
(28)	911 606 903 00	Warmlaufregler	75	1	911/911S
(28)	911 606 903 X	Warmlaufregler	75	1	911/911S
(28)	911 606 105 04	Warmlaufregler		1	911/911S
(28)	911 606 105 DX	Warmlaufregler		1	911/911S CARRERA 3,0
-	911 110 097 01	Kraftstoffleitung		1	911/911S
-	911 110 097 01	Kraftstoffleitung Gemischregler Warmlaufregler	75	1	911/911S
-	911 110 501 00	Kraftstoffleitung		1	911/911S CARRERA 3,0
29	N 012 226 5	Federscheibe		2	911/911S CARRERA 3,0
30	N 014 740 2	Zylinderschraube		2	911/911S
30	N 014 740 2	Zylinderschraube M 6 X 16		2	911/911S
(30)	N 044 703 3	Zylinderschraube		2	911/911S CARRERA 3,0
-	900 915 004 02	Stutzen		1	911/911S CARRERA 3,0
-	* 900 123 003 30	Dichtring		1	911/911S CARRERA 3,0

Pos	Teilenummer	Benennung	Bemerkung	St	Modellangabe
31	911 110 234 00	Konsole		1	911/911S CARRERA 3,0
32	901 423 253 00	Lagerbuchse		2	911/911S CARRERA 3,0
33	911 110 060 01	Hebel		1	911/911S CARRERA 3,0
34	900 031 001 02	Scheibe		1	911/911S CARRERA 3,0
35	911 110 110 00	Hebel		1	911/911S CARRERA 3,0
36	N 012 241 8	Federscheibe		1	911/911S CARRERA 3,0
37	900 076 025 02	Sechskantmutter		1	911/911S CARRERA 3,0
38	911 110 077 01	Zugstange		1	911/911S CARRERA 3,0
43	911 110 165 02	Zugfeder		1	911/911S CARRERA 3,0
44	* 999 701 423 40	O-Ring		6	911/911S CARRERA 3,0
45	911 110 934 00	Verschlussstopfen		1	911/911S CARRERA 3,0
45	911 110 934 00	Verschlussstopfen		1	
46	911 110 358 02	Hutze		1	911/911S
46	911 110 358 02	Hutze	-74	1	911/911S CARRERA 2,7
(46)	930 110 358 00	Hutze	75	1	911/911S
(46)	930 110 358 00	Hutze	75	1	911S CARRERA 2,7
(46)	930 110 358 03	Hutze		1	911/911S CARRERA 3,0
(46)	930 110 358 03	Hutze	-74	1	911S
-	911 110 286 00	Anschlussrohr		1	911/911S CARRERA 3,0
-	N 024 141 2	Schlauchschelle		2	911/911S CARRERA 3,0
47	999 512 303 02	Schlauchschelle		1	911/911S CARRERA 3,0
48	999 512 302 02	Schlauchschelle		1	911/911S CARRERA 3,0
49	911 110 225 01	Einspritzventil		6	911/911S CARRERA 3,0
50	911 110 093 11	Einspritzleitung		3	911/911S CARRERA 3,0
50	911 110 093 12	Einspritzleitung		3	911/911S CARRERA 3,0
51	* 900 123 050 20	Dichtring		14	911/911S CARRERA 3,0
52	911 110 899 00	Hohlschraube		6	911/911S CARRERA 3,0
53	911 110 159 00	Gewindestutzen		1	911/911S CARRERA 3,0
53	911 110 159 00	Gewindestutzen	75-	1	911/911S
(53)	911 110 160 01	Einschraubstutzen		1	911/911S CARRERA 3,0
54	911 110 134 02	Reduzierstutzen		1	911/911S
-	999 181 152 50	Schlauch		*	911/911S
55	-	630 MM		1	911/911S
-	999 181 152 50	Schlauch		*	911/911S
56	-	410 MM		1	911/911S
-	999 181 152 50	Schlauch		*	911/911S
57	-	330 MM		1	911/911S
58	999 512 160 02	Schlauchschelle	-74	6	911/911S
59	999 513 002 40	Kabelbinder		1	911/911S CARRERA 3,0
59	999 513 002 40	Kabelbinder 186 MM		1	
59	999 513 008 40	Kabelbinder		1	911/911S CARRERA 3,0
59	999 513 008 40	Kabelbinder 100 MM		1	

Pos	Teilenummer	Benennung	Bemerkung	St	Modellangabe
-	999 181 167 50	Schlauch		*	911/911S
60	-	360 MM		1	911/911S
-	911 110 406 00	Kraftstoffleitung Vollständig Gemischregler Warmlaufregler Steuerventil	75	1	911/911S
-	911 110 502 00	Kraftstoffleitung	76	1	911/911S CARRERA 3,0
-	999 181 167 50	Schlauch		*	911/911S
61	-	300 MM		1	911/911S
62	911 110 285 00	Isolierhülse		1	911/911S CARRERA 3,0
63	999 512 082 02	Schlauchschelle		4	911/911S
63/1	999 512 160 02	Schlauchschelle		1	911/911S CARRERA 3,0
-	999 181 715 40	Unterdruckschlauch		*	911/911S CARRERA 3,0
64	-	220 MM		1	911/911S CARRERA 3,0
-	999 181 167 50	Schlauch		*	911 CARRERA 3,0
-	-	520 MM	76-	1	911 CARRERA 3,0
-	N 020 359 1	Schlauch		*	911/911S
65	-	190 MM		1	911/911S
-	N 020 359 1	Schlauch		*	911/911S CARRERA 3,0
65	-	190 MM		1	911/911S CARRERA 3,0
-	N 020 359 1	Schlauch		*	911/911S CARRERA 3,0
-	911 110 287 00	T-Reduzierstutzen	76	1	911 CARRERA 2,7
-	N 020 359 1	Schlauch		*	911/911S CARRERA 3,0

Pos	Teilenummer	Benennung	Bemerkung	St	Modellangabe
66	-	100 MM		1	911/911S CARRERA 3,0
-	N 020 359 1	Schlauch		*	911/911S CARRERA 3,0
-	N 020 359 1	Schlauch C 9 X 15	3.0	*	911/CARRERA
		120 MM Klappenstutzen Unterdruckbegrenzer	76-	1	911/CARRERA
67	N 023 570 2	Schlauchschelle		4	911/911S CARRERA 3,0
-	999 180 093 50	Schlauch		*	
68	-	650 MM		1	911/911S
-	999 181 281 50	Unterdruckschlauch		*	911/911S CARRERA 3,0
68	-	650 MM		1	911/911S CARRERA 3,0
69	911 110 238 00	Winkel		1	911/911S CARRERA 3,0
70	999 511 097 02	Rohrschelle		1	911/911S CARRERA 3,0
71	N 012 226 5	Federscheibe		1	911/911S CARRERA 3,0
72	900 075 010 02	Sechskantschraube		1	911/911S CARRERA 3,0
73	911 110 264 00	Zwischenstück		1	911/911S CARRERA 3,0
73	911 110 264 01	Zwischenstück		1	911/911S
74	999 701 210 40	O-Ring		1	911/911S CARRERA 3,0
-	999 181 701 50	Unterdruckschlauch		*	911 CARRERA 3,0
-	999 511 096 02	Rohrschelle 1100. 12-18/15	75-	1	911/911S

Modell	Jahr	HG	UG	Bildtafel	Einschränkung	UPD	14:18	29.01.2008	PORSCHE PET PORSCHE
911	1977	1	07	107-05		222			

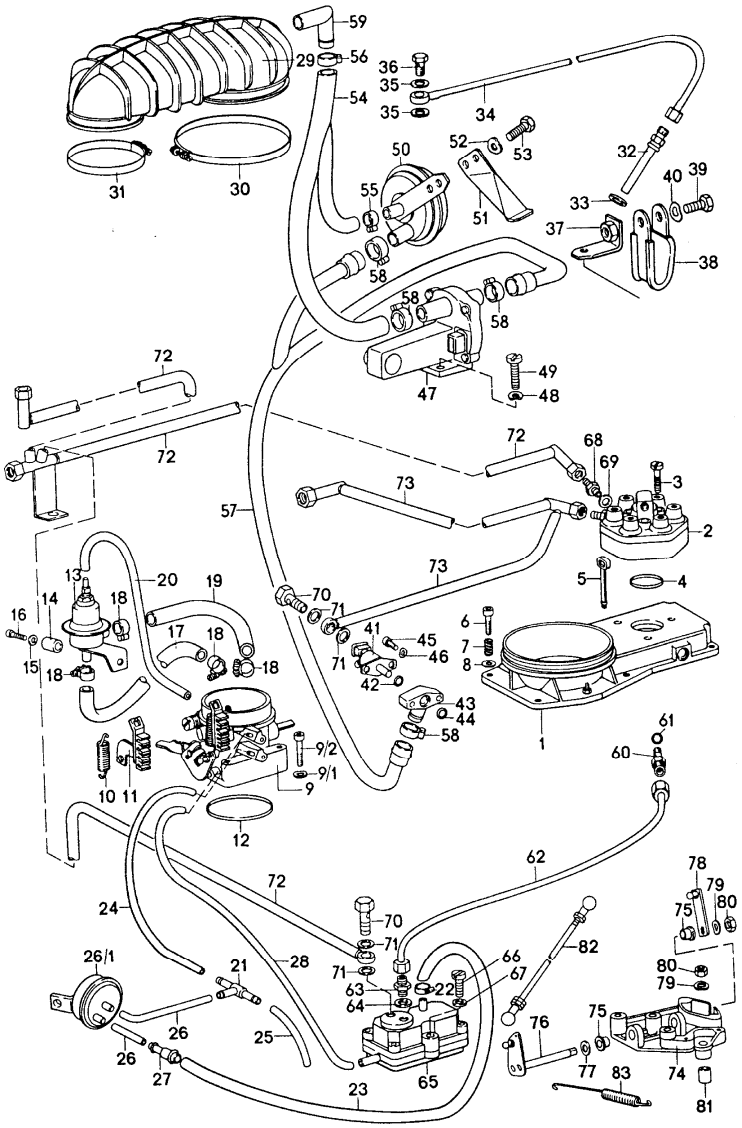

Pos	Teilenummer	Benennung	Bemerkung	St	Modellangabe
		K - JETRONIC Gemischregler	77-		
1	911 110 948 00	Luftmassenmesser		1	911/911S
(1)	930 110 801 00	Luftmassenmesser		1	CARRERA 3.0
2	911 110 935 01	Mengenteiler		1	911/911S
(2)	930 110 802 00	Mengenteiler		1	CARRERA 3.0
3	911 110 933 00	Zylinderschraube M 5 X 50		3	
4	911 110 932 00	Dichtring		1	
5	911 110 934 00	Verschlussstopfen		1	
6	900 067 089 02	Zylinderschraube M 6 X 25		6	
7	911 110 364 00	Druckfeder		6	
8	900 031 011 02	Scheibe 6,4		6	
9	911 110 247 09	Klappenstutzen $ 56		1	911/81/86
(9)	911 110 247 10	Klappenstutzen $ 56 für 911/85/90/94/99		1	
(9)	930 110 248 00	Klappenstutzen $ 63		1	930/02/12
9/1	N 012 226 5	Federscheibe B 6		4	
9/2	900 067 013 02	Zylinderschraube M 6 X 35		4	
10	930 110 497 00	Zugfeder		1	
11	911 110 918 01	Halter		1	
12	999 701 124 40	O-Ring 67,5 X 4		1	
13	911 110 220 00	Unterdruckbegrenzer		1	911/911S
(13)	930 110 220 00	Unterdruckbegrenzer		1	CARRERA 3.0
14	911 110 591 00	Distanzhülse		1	

Pos	Teilenummer	Benennung	Bemerkung	St	Modellangabe
15	N 012 226 5	Federscheibe B 6		1	
16	N 010 220 3	Sechskantschraube M 6 X 28		1	
-	N 020 359 1	Schlauch C 9 X 15		*	
17	-	190 MM		1	
18	N 023 570 2	Schlauchschelle		4	
-	N 020 359 1	Schlauch C 9 X 15		*	
19	-	110 MM		1	
-	999 181 715 40	Unterdruckschlauch 4 X 10		*	
20	-	220 MM		1	
21	999 137 004 40	T-Stutzen		1	
22	999 512 160 02	Schlauchschelle		1	
-	999 181 709 50	Schlauch 8 X 14		*	
23	-	40 MM		1	
-	999 181 281 50	Unterdruckschlauch C 3,2 X 7		*	
24	-	300 MM		1	
-	999 181 281 50	Unterdruckschlauch C 3,2 X 7		*	
25	-	350 MM		1	
-	999 181 715 40	Unterdruckschlauch 4 X 10		*	
26	-	300 MM		1	
26/1	911 606 106 01	Thermoventil		1	
27	930 110 273 02	Reduzierstutzen		1	
-	911 110 297 00	Verschlussstopfen		1	
-	999 181 167 50	Schlauch C 4,5 X 10		*	
28	-	520 MM		1	

Pos	Teilenummer	Benennung	Bemerkung	St	Modellangabe
-	N 023 570 2	Schlauchschelle		4	
29	930 110 358 03	Hutze		1	
30	999 512 303 02	Schlauchschelle		1	
31	999 512 302 02	Schlauchschelle		1	
32	911 110 225 01	Einspritzventil		6	
33	* 999 701 423 40	O-Ring		6	
34	911 110 093 11	Einspritzleitung Zylinder 1./2./3.		3	
(34)	911 110 093 12	Einspritzleitung Zylinder 4./5./6.		3	
35	* 900 123 050 20	Dichtring		12	
36	911 110 899 00	Hohlschraube		6	
37	911 110 238 00	Winkel		1	
38	999 511 097 02	Rohrschelle		1	
39	900 075 010 02	Sechskantschraube B 6 X 12		1	
40	N 012 226 5	Federscheibe B 6		1	
41	911 606 107 01	Startventil		1	
42	999 701 395 50	O-Ring 7 - 2 B		1	
43	911 110 264 00	Zwischenstück		1	
44	999 701 210 40	O-Ring 20 - 2,5		1	
45	900 067 150 02	Zylinderschraube M 5 X 32		2	
46	900 028 007 02	Federscheibe B 5		2	
47	911 606 102 01	Zusatzluftschieber für 911/81/86/94/99 930/02/12		1	
48	N 012 226 5	Federscheibe A6		2	

Pos	Teilenummer	Benennung	Bemerkung	St	Modellangabe
49	N 014 740 2	Zylinderschraube M 6 X 16		2	
50	911 110 273 00	Zusatzluftventil für 911/81/85/86/94 930/02/12		1	
50	911 110 273 01	Zusatzluftventil		1	911/90/99
51	911 110 274 01	Halter für Zusatzluftventil		1	
52	N 012 226 5	Federscheibe B 6		2	
53	N 010 210 13	Sechskantschraube		2	
54	911 110 276 02	Schlauchleitung		1	
55	999 512 045 02	Schlauchschelle		1	
56	N 024 141 2	Schlauchschelle		2	
57	911 110 277 01	Rohrleitung		1	
58	999 512 552 00	Schlauchschelle		4	
59	911 110 286 00	Anschlussrohr		1	
-	999 512 045 02	Schlauchschelle		1	
60	911 110 160 01	Einschraubstutzen		1	
61	900 123 050 20	Dichtring 8 X 11,5		1	
62	911 110 501 00	Kraftstoffleitung		1	
63	900 915 004 02	Stutzen		1	
64	900 123 003 30	Dichtring 10 X 14		1	
65	911 606 105 04	Warmlaufregler		1	
65	911 606 105 DX	Warmlaufregler		1	
66	N 044 703 3	Zylinderschraube M 6 X 45		2	
67	N 012 226 5	Federscheibe A 6		2	
68	N 020 704 2	Stutzen		2	
69	N 013 812 2	Dichtring A 12 X 15,5		2	
70	911 110 899 00	Hohlschraube		2	
71	900 123 050 20	Dichtring A 8,5 X 11,5		4	
72	911 110 514 01	Kraftstoffleitung		1	
73	930 110 570 00	Kraftstoffleitung		1	
-	999 513 008 40	Kabelbinder 100 MM Befestigung Kraftstoffleitung		1	
-	999 513 002 40	Kabelbinder Befestigung Kraftstoffleitung		1	
74	911 110 234 00	Konsole		1	
75	901 423 253 00	Lagerbuchse		2	
76	911 110 060 01	Hebel		1	
77	900 031 001 02	Scheibe 8,4		1	
78	911 110 110 00	Hebel		1	
79	N 012 241 8	Federscheibe B 8 X 15		4	
80	900 076 025 02	Sechskantmutter M 8		4	
81	901 110 236 00	Distanzrohr		1	
82	911 110 077 01	Zugstange		1	
83	911 110 165 02	Zugfeder		1	

Modell	Jahr	HG	UG	Bildtafel	Einschränkung	UPD	14:18	29.01.2008	PORSCHE PET PORSCHE
911	1977	1	07	107-10		222			

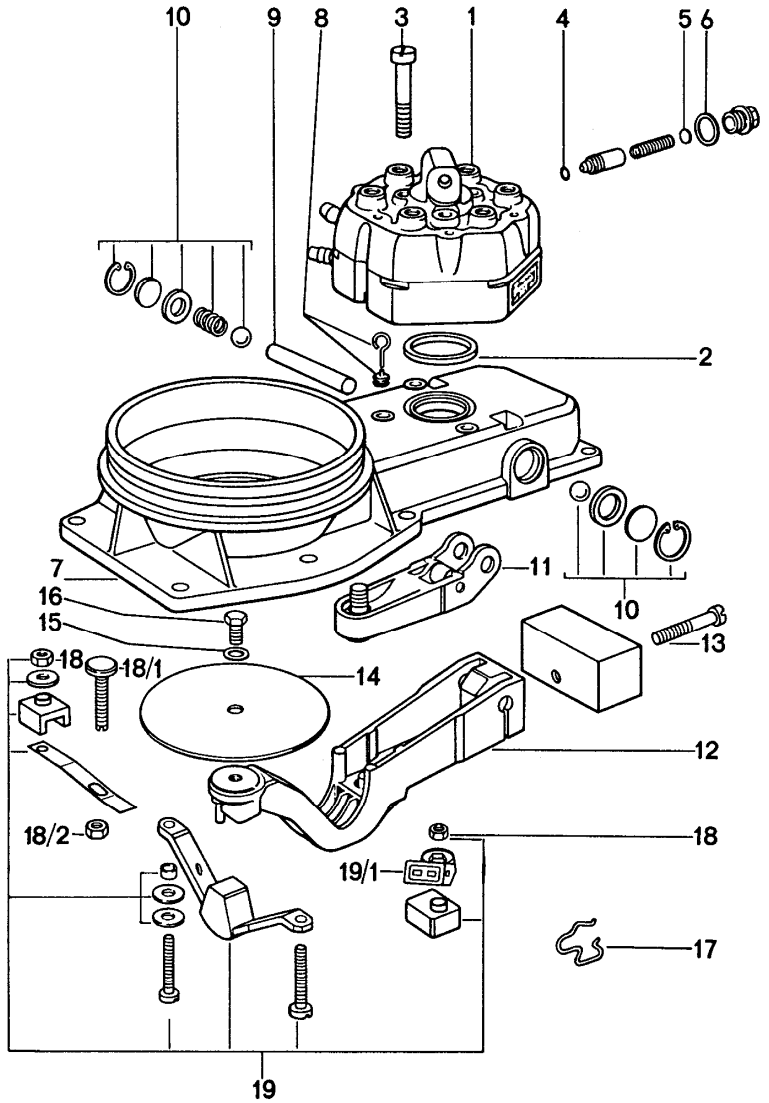

Pos		Teilenummer	Benennung	Bemerkung	St	Modellangabe
			Gemischregler Einzelteile			
1		911 110 935 02	Mengenteiler		1	
1		911 110 935 BX	Mengenteiler für 911/91/92/93/96/97/98		1	
-		911 110 928 00	Satz	-74	1	911/911S
1		930 110 802 00	Mengenteiler		1	930/02/12
1	>	911 110 935 01	Mengenteiler für 911/41/42/43/44 911/46/47/48/49 911/81/82/84/85/86/89 911/90/94/99		1	
2		911 110 932 00	Dichtring		1	
3		911 110 933 00	Zylinderschraube M 5 X 50		3	
4		911 110 936 00	Dichtring		1	
5		911 110 937 00	Ausgleichscheibe 0,1MM		X	
(5)		911 110 937 01	Ausgleichscheibe 0,5MM		X	
6	*	900 123 033 20	Dichtring A 10 X 13,5		1	
7		911 110 948 00	Luftmassenmesser		1	911/911S
7		930 110 801 00	Luftmassenmesser komplett		1	930/02/12
8		911 110 934 00	Verschlussstopfen		1	
9		911 110 941 00	Zylinderstift		1	
10		911 110 946 00	Teilesatz Lager Verstellhebel		1	
11		911 110 940 00	Hebel		1	
12		911 110 939 00	Verstellhebel		1	
13		900 014 107 02	Zylinderschraube M 8 X 40		1	
14		911 110 943 00	Stauscheibe		1	

Pos	Teilenummer	Benennung	Bemerkung	St	Modellangabe
14	911 110 943 02	Stauscheibe		1	
15	N 012 226 5	Federscheibe A 6		1	
16	911 110 944 00	Sechskantschraube		1	
17	911 110 921 00	Klammer		1	
18	911 110 945 00	Sechskantmutter		2	
18/1	911 110 949 00	Einstellschraube		1	
18/2	911 110 950 00	Sechskantmutter		1	
19	911 110 947 02	Anschlagbügel		1	
19/1	911 110 929 00	Steckanschluss		1	

Pos	Teilenummer	Benennung	Bemerkung	St	Modellangabe

Modell	Jahr	HG	UG	Bildtafel	Einschränkung	UPD	14:18	29.01.2008	PET
911	1977	1	07	107-15		222			

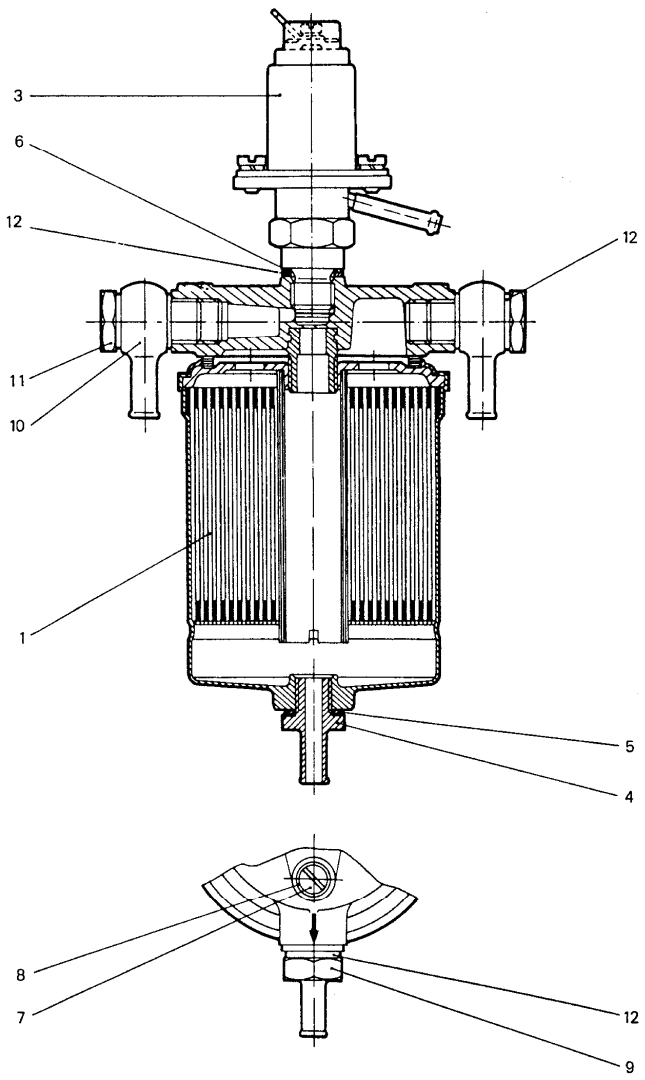

Pos	Teilenummer	Benennung	Bemerkung	St	Modellangabe
		Kraftstoffilter komplett			911/83
1-12	901 110 232 00	Kraftstoffilter - Bosch -		1	
1	PCG 110 909 10	Filtereinsatz		1	
3	901 110 911 00	Magnetventil Vollständig		1	
4	901 110 912 00	Schlauchverbindungsstutzen		1	
5	900 123 006 25	Dichtring A 12 X 18		1	
6	901 110 920 00	Ausgleichscheibe		1	
7	901 110 913 00	Entlüftungsschraube		1	
8	901 110 914 00	Dichtring ZU 7		1	
9	901 110 915 00	Ventil		1	
10	901 110 916 00	Ringstück		1	
11	901 110 917 00	Hohlschraube		1	
12	N 013 849 2	Dichtring A 14 X 18 für POS 3; 9 + 11		1	

Modell	Jahr	HG	UG	Bildtafel	Einschränkung	UPD	14:20	29.01.2008
911	1977	1	07	107-20		222		

PORSCHE PET PORSCHE

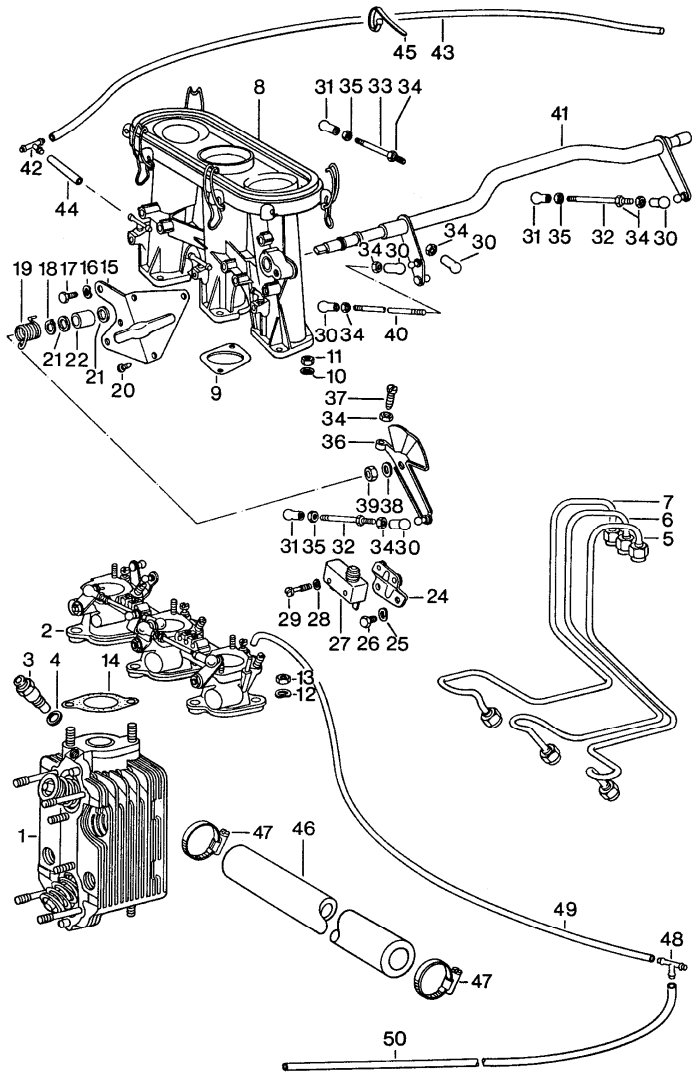

Pos	Teilenummer	Benennung	Bemerkung	St	Modellangabe
		mechanische Einspritzung links			911/83
1	911 104 008 00	Zylinderkopf		6	
2	911 110 085 10	Drosselklappenstutzen		1	
3	901 110 271 00	Einspritzventil		3	
4	* N 013 812 2	Dichtring A 12 X 15,5		3	
5	911 110 021 00	Einspritzleitung Zylinder 1.		1	
6	911 110 022 00	Einspritzleitung Zylinder 2.		1	
7	911 110 023 00	Einspritzleitung Zylinder 3.		1	
8	911 110 063 02	Einlaufrohr		1	
9	* 911 110 191 01	Dichtung		6	
10	N 012 226 5	Federscheibe B 6		12	
11	900 076 010 02	Sechskantmutter M 6		12	
12	* 900 031 014 30	Scheibe 8,4		12	
13	999 084 601 02	Sicherungsmutter M 8		12	
14	* 901 108 391 05	Dichtung		6	
15	911 108 325 00	Befestigungshalter		1	
16	N 012 226 5	Federscheibe B 6		3	
17	900 075 010 02	Sechskantschraube M 6 X 12		3	
18	900 041 005 01	Sicherungsring		1	
19	901 110 131 00	Schenkelfeder		1	
20	900 143 126 02	Blechschraube BZ 5,5 X 13		3	

Modell	Jahr	HG	UG	Bildtafel	Einschränkung	UPD	14:20	29.01.2008	PORSCHE PET PORSCHE
911	1977	1	07	107-20		222			

Pos	Teilenummer	Benennung	Bemerkung	St	Modellangabe
21	900 234 019 01	Passscheibe 12 X 18 X 1		3	
22	999 201 035 00	Nadellager 12 X 18 X 16		2	
24	901 110 036 00	Halter		1	
25	N 012 226 5	Federscheibe B 6		2	
26	900 075 010 02	Sechskantschraube M 6 X 12		2	
27	901 613 106 00	Mikroschalter Saugrohr		1	
28	900 028 018 01	Federscheibe B 4		2	
29	900 014 091 02	Zylinderschraube BM 4 X 25		2	
30	999 169 002 02	Kugelpfanne		5	
31	999 169 001 02	Kugelpfanne		3	
32	901 110 062 00	Druckstange		2	
33	901 110 063 00	Druckstange		1	
34	900 076 027 02	Sechskantmutter M 5		9	
35	900 076 029 02	Sechskantmutter M 5		3	
36	911 110 054 00	Hebel		1	
37	999 014 007 02	Zylinderschraube		1	
38	999 523 102 02	Sicherungsscheibe M 8		2	
39	900 076 025 02	Sechskantmutter M 8 SW 13		1	
40	911 110 611 00	Zugstange		1	
41	911 110 073 00	Verbindungswelle		1	
42	999 137 005 40	T-Stück		1	
-	999 181 167 50	Schlauch C 4,5 X 10		*	
43	-	550 MM	/R	1	
-	999 181 167 50	Schlauch C 4,5 X 10		*	
44	-	35 MM	/L	1	
45	N 020 902 1	Kabelbinder 6,5 X 120		1	
46	000 043 205 21	Schlauch 25 X 440 Einspritzpumpe		1	
47	999 512 551 00	Schlauchschelle 25 X 42 X 9		2	
48	999 137 004 40	T-Stutzen		1	
-	999 180 093 50	Schlauch C 3 X 6,5	-74	*	
49	-	180 MM		1	
-	999 181 281 50	Schlauch C 3,2 X 7	75-	*	
49	-	180 MM			
-	999 180 093 50	Schlauch C 3 X 6,5	-74	*	
50	-	275 MM		1	
-	999 181 281 50	Schlauch C 3,2 X 7	75-	*	
50	-	275 MM		1	

Modell	Jahr	HG	UG	Bildtafel	Einschränkung	UPD	14:20	29.01.2008
911	1977	1	07	107-25		222		

PORSCHE PET PORSCHE

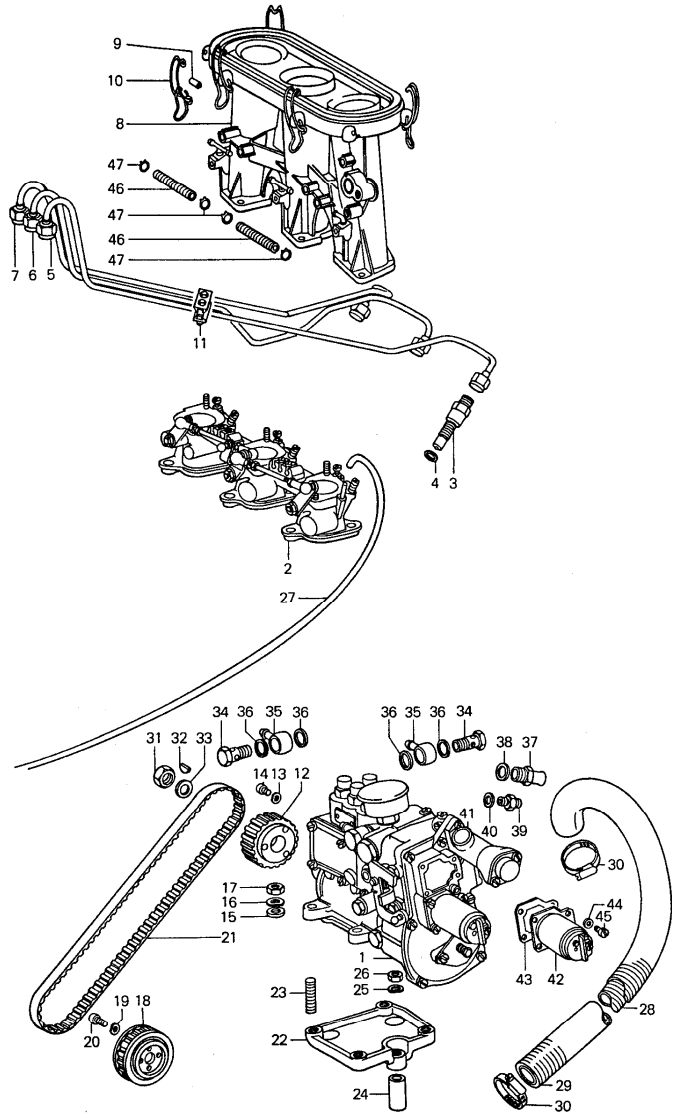

Pos	Teilenummer	Benennung	Bemerkung	St	Modellangabe
		mechanische Einspritzung rechts			911/83
1	> 911 110 254 00	Einspritzpumpe		1	
2	911 110 085 10	Drosselklappenstutzen		1	
3	* 901 110 271 00	Einspritzventil		3	
4	N 013 812 2	Dichtring A 12 X 15,5		3	
5	911 110 024 01	Einspritzleitung Zylinder 4.		1	
6	911 110 025 00	Einspritzleitung Zylinder 5.		1	
7	911 110 026 00	Einspritzleitung Zylinder 6.		1	
8	911 110 063 02	Einlaufrohr		1	
9	900 197 028 00	Spannhülse 5 X 14		8	
10	911 108 167 00	Verschluss		8	
-	911 110 075 00	Verteilerstück		4	
-	911 110 078 00	Winkelstück		2	
11	911 110 333 00	Klemmschelle		2	
12	901 110 022 00	Zahnrad Einspritzpumpe		1	
13	N 012 226 5	Federscheibe A 6		3	
-	901 110 238 00	Unterlegscheibe		1	
14	900 067 009 02	Zylinderschraube M 6 X 15		3	
15	900 025 007 02	Scheibe 8,4		4	
16	N 012 241 8	Federscheibe B 8 X 15		4	
17	502 08 310	Mutter		4	

Pos	Teilenummer	Benennung	Bemerkung	St	Modellangabe
18	901 110 023 00	Zahnrad Nockenwelle		1	
19	N 012 226 5	Federscheibe A 6		2	
20	900 067 008 02	Zylinderschraube M 6 X 15		2	
21	999 192 030 40	Zahnriemen		1	
22	901 110 027 00	Konsole		1	
23	999 062 007 02	Stiftschraube BM 8 X 22		4	
24	901 110 236 00	Distanzrohr		1	
25	N 012 241 8	Federscheibe B 8 X 15		3	
26	900 076 025 02	Sechskantmutter M 8		3	
-	999 180 093 50	Schlauch C 3 X 6,5		*	
27	-	500 MM Drosselklappenstutzen rechts T-Stutzen	-74	1	
-	999 181 281 50	Unterdruckschlauch C 3,2 X 7		*	
27	-	500 MM Drosselklappenstutzen rechts T-Stutzen	75-	1	
28	901 110 295 00	Schlauch		1	
29	PCG 110 296 00	Schlauch		1	
30	999 512 132 02	Schlauchklemme 20 X 30 X 9		2	
31	900 078 003 00	Sechskantmutter M 12		1	
32	N 012 706 1	Feder 3 X 6,5		1	
33	900 028 014 01	Federscheibe B 12		1	
34	911 108 910 00	Hohlschraube		2	
35	911 108 912 00	Ringstück		2	
36	* 911 108 911 00	Dichtring		4	
37	901 110 919 00	Anschlussstutzen		1	
38	* N 013 849 2	Dichtring A 14 X 18		1	
39	901 110 918 00	Anschlussstutzen		1	
40	* 900 123 033 20	Dichtring A 10 X 13,5		1	
41	901 110 924 00	Thermostat komplett		1	
-	901 110 925 00	Isolierstück		1	
-	900 014 081 02	Zylinderschraube M 6 X 18		2	
-	901 110 926 00	Isolierstück		2	
42	911 110 911 00	Magnet		1	
43	* 901 110 922 00	Dichtung		1	
44	901 110 923 00	Federring		4	
45	900 014 058 02	Zylinderschraube AM 5 X 12		4	
-	999 181 167 50	Schlauch C 4,5 X 10		*	
46	-	110 MM Einlaufrohr		4	
47	999 512 185 02	Schlauchklemme		8	
-	911 602 103 00	Rohrschelle		1	
-	999 513 002 40	Kabelbinder für Schlauch 901.110.295.00/296.00 Reglergehäuse		1	

Modell	Jahr	HG	UG	Bildtafel	Einschränkung	UPD	14:20	29.01.2008	PORSCHE PET PORSCHE
911	1977	1	07	107-30		222			

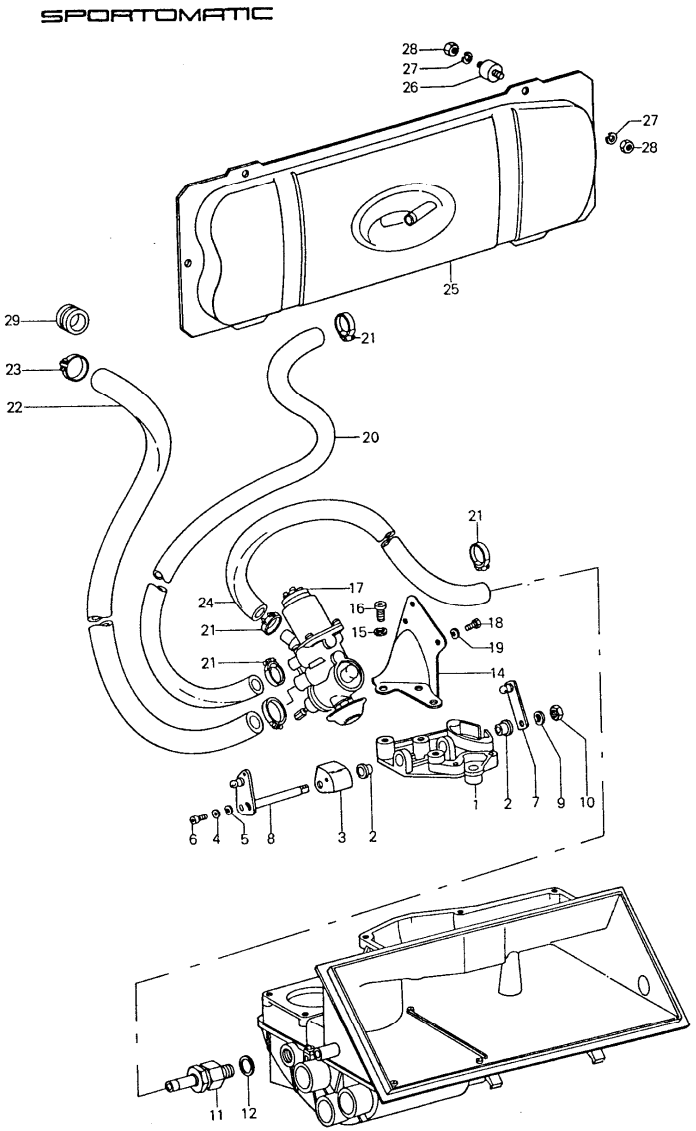

Pos	Teilenummer	Benennung	Bemerkung	St	Modellangabe
		Unterdruckanlage für Kupplungsauslösung			SPM
1	911 110 234 00	Konsole		1	
2	901 423 253 00	Lagerbuchse		2	
3	911 125 027 01	Nockenscheibe		1	
4	900 089 011 02	Scheibe 4		1	
5	N 012 224 3	Federscheibe B 4		1	
6	900 067 080 02	Zylinderschraube M 4 X 10		1	
7	911 110 110 00	Hebel		1	
8	911 110 060 01	Hebel		1	
9	N 012 241 8	Federscheibe B 8 X 15		1	
10	900 076 025 02	Sechskantmutter M 8		2	
11	905 116 725 00	Rückschlagventil	-75	1	
(11)	911 125 341 01	Schraubstutzen	76-	1	
12	* 900 123 007 30	Dichtring A 14 X 18		1	
14	911 125 331 01	Halter		1	
15	N 012 241 8	Federscheibe B 8 X 15		3	
16	N 014 707 2	Zylinderschraube M 8 X 15		3	
17	905 108 370 01	Steuerventil		1	911/911S
(17)	905 108 370 02	Steuerventil		1	CARRERA 3.0
(17)	905 108 370 03	Steuerventil		1	911/90/99
18	900 075 010 02	Sechskantschraube M 6 X 12		3	
19	N 012 226 5	Federscheibe B 6		3	

Pos	Teilenummer	Benennung	Bemerkung	St	Modellangabe
-	911 125 703 00	Unterdruckschlauch 12 X 3,5		*	
20	-	450 MM		1	
21	999 512 056 02	Schlauchschelle S 18/9		1	
-	999 181 282 50	Unterdruckschlauch 15 X 3,5		*	
22	-	350 MM		1	
23	N 023 565 3	Schlauchschelle S 21/9		2	
-	999 181 282 50	Unterdruckschlauch 12 X 3,5		*	
24	-	360 MM		1	
25	911 116 033 00	Unterdruckbehälter		1	
26	901 504 853 20	Lager		2	
27	900 027 014 01	Federring B 6		8	
28	900 076 010 02	Sechskantmutter M 6		8	
29	999 702 064 50	Gummitülle		1	
		für Bremskraftverstärker			
-	911 125 342 00	Y-Stück	/LL 77-	1	
-	911 125 703 01	Unterdruckschlauch 12 X 3,5		*	
-	-	220 MM	/LL 77-	1	
-	911 125 703 02	Unterdruckschlauch 12 X 3,5		*	
-	-	130 MM	/LL 77-	1	
-	999 512 056 02	Schlauchschelle	/LL 77-	2	

Pos	Teilenummer	Benennung	Bemerkung	St	Modellangabe

Modell	Jahr	HG	UG	Bildtafel	Einschränkung	UPD	14:20	29.01.2008
911	1977	1	08	108-00		222		

PORSCHE PET PORSCHE

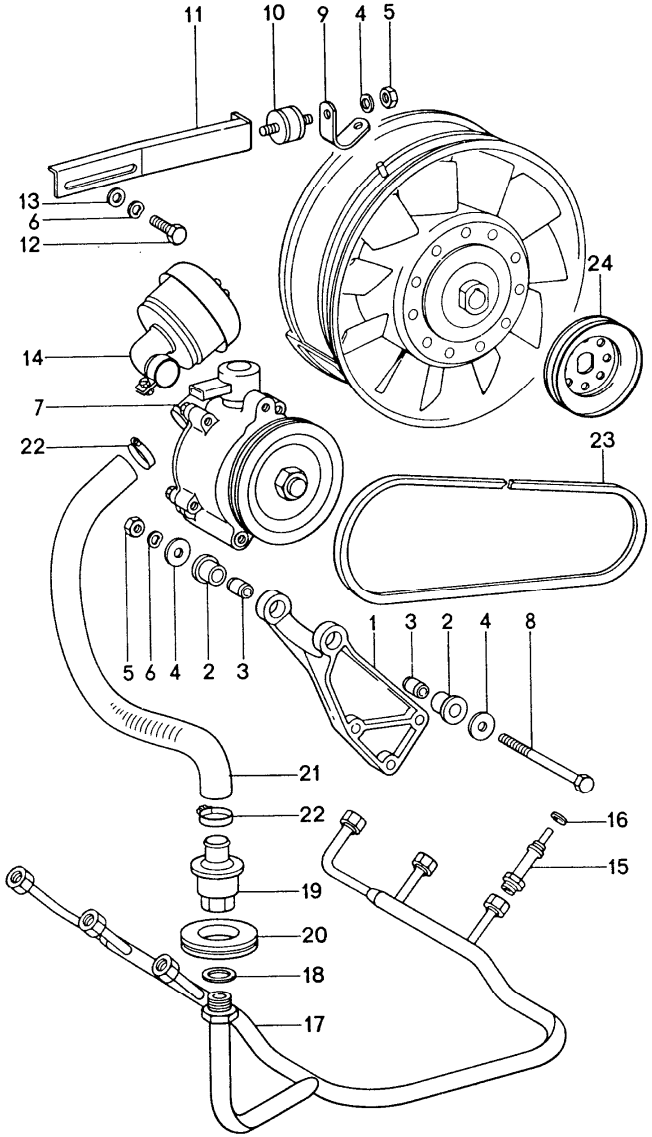

Pos	Teilenummer	Benennung	Bemerkung	St	Modellangabe
		Lufteinblasung			
1	911 113 113 02	Träger		1	911S
2	911 113 121 00	Gummilager		2	911S
3	911 113 122 00	Distanzbuchse		2	911S
4	900 151 008 02	Scheibe		2	911S
5	900 076 025 02	Sechskantmutter		6	911S
6	N 012 241 8	Federscheibe		6	911S
(7)	911 113 111 03	Luftpumpe ohne Riemenscheibe	76-	1	911S
-	911 113 158 01	Riemenscheibe für 911/82/85/90/94/99	76-	1	
(8)	900 249 006 02	Senkschraube M 8 X 120	76-	1	911S
9	911 113 126 02	Haltewinkel		1	911S
10	911 110 154 00	Gummimetallpuffer		1	911S
11	911 113 125 02	Halter		1	911S
12	900 075 085 02	Sechskantschraube		1	911S
13	900 025 007 02	Scheibe		1	911S
14	911 113 117 02	Luftfilter		1	911S
-	930 113 401 00	Luftfilterpatrone		1	911S
15	911 113 145 02	Schraubstutzen		6	911S
16	* 900 123 033 20	Dichtring		6	911S
17	911 113 043 01	Luftleitung		1	911S
18	* 900 123 060 30	Dichtring		1	911S
19	911 113 115 01	Rückschlagventil		1	911S
20	911 113 146 00	Dichtung		1	911S
21	911 113 118 02	Schlauch		1	911S
22	999 512 038 02	Schlauchschelle		1	911S

Pos	Teilenummer	Benennung	Bemerkung	St	Modellangabe
23	900 192 021 50	Schmalkeilriemen 9,5 X 950 für 911/82/85/90/94/99	76-	1	911S
24	911 106 208 00	Riemenscheibe für 911/82/84/85/89 911/90/94/99	76-	1	911S

Pos	Teilenummer	Benennung	Bemerkung	St	Modellangabe

Modell	Jahr	HG	UG	Bildtafel	Einschränkung	UPD	14:21	29.01.2008
911	1977	1	08	108-10		222		

PORSCHE **PET** PORSCHE

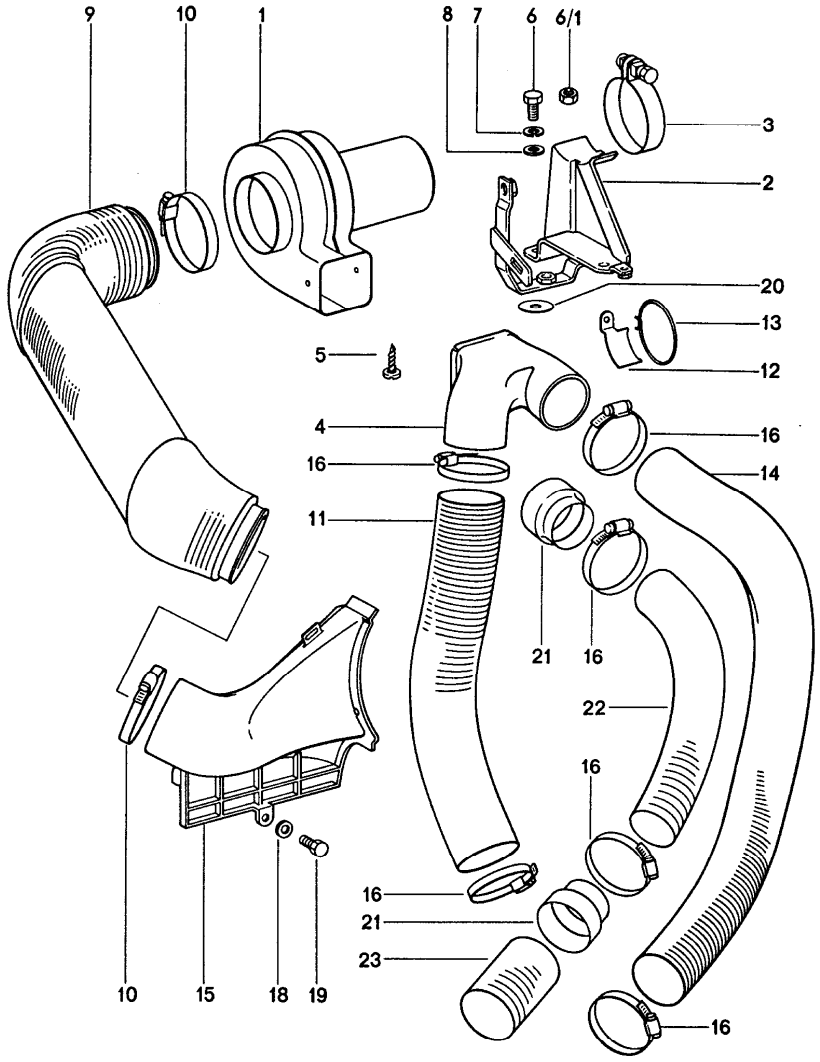

Pos	Teilenummer	Benennung	Bemerkung	St	Modellangabe
		Zusatzgebläse	75-		
1	911 624 151 02	Gebläse		1	911/911S CARRERA 3,0
2	911 211 139 02	Haltebock		1	911/911S CARRERA 3,0
-	999 513 003 40	Kabelbinder		1	911/911S CARRERA 3,0
-	999 511 076 02	Befestigungsschelle		1	911/911S CARRERA 3,0
3	999 512 244 02	Spannschelle		1	911/911S CARRERA 3,0
4	911 211 135 02	Verteilerstück		1	911/911S CARRERA 3,0
-	A 311 261 261 B	Schelle		1	911/911S CARRERA 3,0
5	900 143 049 07	Blechschraube		1	911/911S CARRERA 3,0
6	N 010 239 11	Sechskantschraube		2	911/911S
6/1	900 084 004 02	Sechskantmutter		2	911/911S CARRERA 3,0
7	N 012 241 8	Federscheibe		2	911/911S CARRERA 3,0
8	900 025 007 02	Scheibe		2	911/911S CARRERA 3,0
-	999 511 069 02	Befestigungsschelle		1	911/911S CARRERA 3,0
-	900 075 010 02	Sechskantschraube		4	911/911S CARRERA 3,0
-	N 012 226 5	Federscheibe		4	911/911S CARRERA 3,0
-	999 511 081 02	Rohrschelle 1100 2 X 8/15 für Befestigung Einspritzleitung Zylinder 1. Gemischregler Warmlaufregler		1	911/911S CARRERA 3,0

Modell	Jahr	HG	UG	Bildtafel	Einschränkung	UPD	14:21	29.01.2008	PORSCHE PET PORSCHE
911	1977	1	08	108-10		222			

Pos	Teilenummer	Benennung	Bemerkung	St	Modellangabe	Pos	Teilenummer	Benennung	Bemerkung	St	Modellangabe
-	999 511 081 02	Rohrschelle		1	911/911S CARRERA 3,0						
-	999 511 085 02	Befestigungsschelle		1	CARRERA 3.0						
9	911 211 272 02	Schlauch		1	911/911S CARRERA 3,0						
10	999 512 351 02	Schlauchschelle		2	911/911S CARRERA 3,0						
11	901 211 195 00	Entlüftungsschlauch	/L	1	911/911S CARRERA 3,0						
12	911 211 277 00	Halter		1	911/911S CARRERA 3,0						
(12)	911 211 277 02	Halter		1	911/911S CARRERA 3,0						
(12)	911 211 277 03	Halter		1	911 CARRERA 3,0						
13	999 513 010 40	Kabelbinder		1	911/911S CARRERA 3,0						
14	911 211 522 00	Heizschlauch	/R	1	911/911S CARRERA 2,7						
15	930 106 326 01	Heizluftstutzen	/L	1	911/911S CARRERA 3,0						
16	999 512 349 02	Schlauchschelle		4	911/911S CARRERA 3,0						
18	N 011 524 7	Scheibe		2	911/911S CARRERA 3,0						
19	900 075 010 02	Sechskantschraube		2	911/911S CARRERA 3,0						
20	911 211 401 00	Gummischeibe		2	911/911S CARRERA 3,0						
21	911 211 275 01	Reduzierstutzen		2	911/911S CARRERA 3,0						
22	911 211 274 00	Heizschlauch		1	911/911S CARRERA 3,0						
23	911 211 273 00	Heizschlauch	RERA 3.0	1	911/911S/CAR CARRERA 3,0						

Modell	Jahr	HG	UG	Bildtafel	Einschränkung	UPD	14:21	29.01.2008
911	1977	1	09	109-00		222		

PORSCHE PET PORSCHE

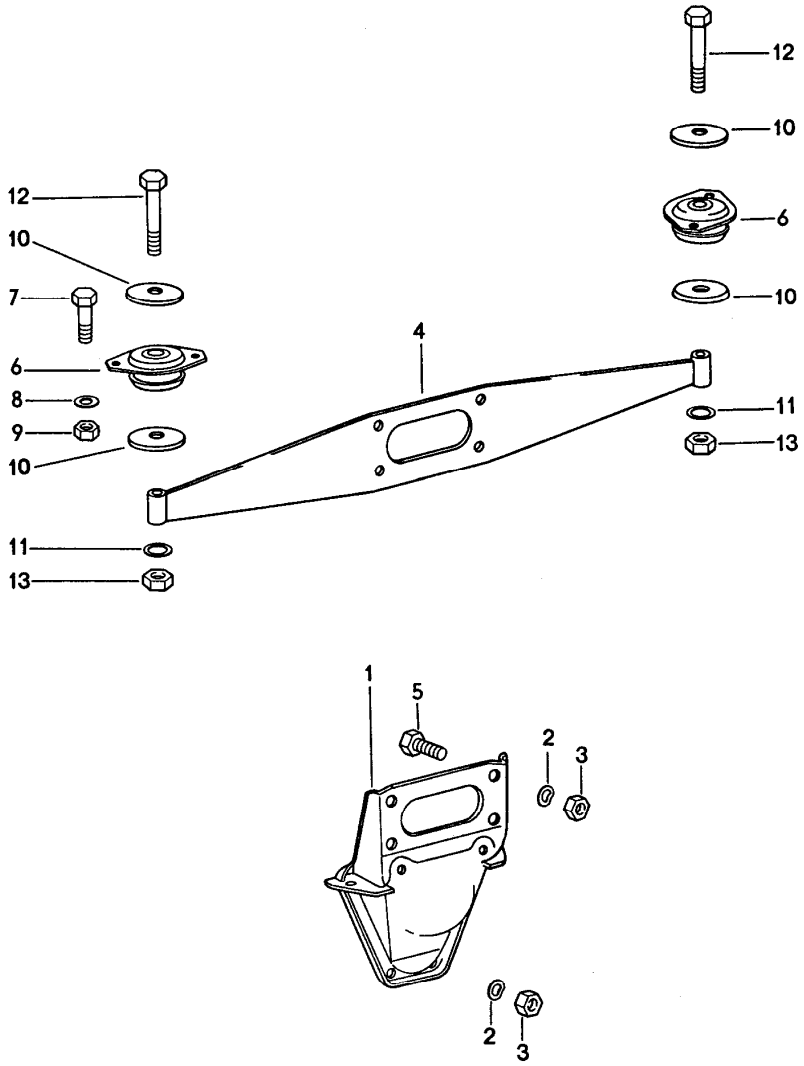

Pos	Teilenummer	Benennung	Bemerkung	St	Modellangabe
		Motoraufhängung			
1	911 115 014 03	Konsole		1	
2	N 012 242 3	Federscheibe B 10 X 18		8	
3	900 157 002 02	Sechskantmutter M 10		8	
4	930 375 011 01	Träger		1	
5	900 156 006 02	Sechskantschraube M 10 X 18		4	
6	911 375 043 00	Lager		2	
7	N 010 335 5	Sechskantschraube M 8 X 35		4	
8	900 027 015 02	Federring B 8		4	
9	900 076 025 02	Sechskantmutter M 8		4	
10	901 305 311 00	Teller		4	
11	999 523 109 02	Sicherungsscheibe M 12	-74	2	
12	900 082 026 01	Sechskantschraube M 12 X 1,5 X 92	-74	2	
(12)	N 010 191 2	Sechskantschraube M 12 X 1,5 X 95	75-	2	
13	900 076 016 02	Sechskantmutter M 12 X 1,5	-74	2	
(13)	900 910 046 02	Sicherungsmutter selbstsichernde Mutter	75-	2	

Modell	Jahr	HG	UG	Bildtafel	Einschränkung	UPD	14:21	29.01.2008
911	1977	1	98	198-00R		222		

Pos	Teilenummer	Benennung	Bemerkung	St	Modellangabe
		Dichtungssatz Reparatursätze			
>>	>>911 100 905 01	Dichtungssatz Zylinder Zylinderkopf für 911/92/93/97/98 K-Jetronic bestehend aus:		1	
-	999 704 172 50	Dichtring		2	
-	911 104 192 00	Dichtung		6	
-	912 104 314 00	CE-Dichtring		6	
-	911 104 193 00	Ventilschaftabdichtung		12	
-	930 105 193 00	Dichtung		2	
-	999 701 449 40	O-Ring 8,3 - 2,4		2	
-	999 701 596 40	O-Ring 20,3 - 2,4		2	
-	999 701 298 40	O-Ring 10 - 1,3		2	
-	N 013 804 2	Dichtring A 6 X 10		2	
-	930 105 197 05	Dichtung		3	
-	999 701 124 40	O-Ring 67,5		1	
-	930 105 191 03	Dichtung		1	
-	930 105 192 01	Dichtung		1	
-	900 031 011 30	Scheibe 6,4		21	
-	930 105 194 00	Dichtung		2	
-	930 105 195 00	Dichtung		2	
-	900 031 014 30	Scheibe 8,4		40	
-	999 704 173 50	Dichtring		1	
-	900 123 005 30	Dichtring A 12 X 16		7	
-	999 707 112 40	Runddichtring		8	
-	911 110 192 01	Dichtung		6	

Modell	Jahr	HG	UG	Bildtafel	Einschränkung	UPD	14:21	29.01.2008
911	1977	1	98	198-00R		222		

Pos	Teilenummer	Benennung	Bemerkung	St	Modellangabe
-	900 123 007 70	Dichtring A 14 X 18		2	
-	911 110 394 02	Dichtung		1	
-	999 701 423 40	O-Ring 6 X 5		6	
-	900 123 050 20	Dichtring A 8 X 11,5		14	
-	999 701 144 50	O-Ring 6 - 2		1	
-	901 111 193 00	Dichtung		2	
-	905 107 191 02	Dichtung		1	
-	900 123 008 30	Dichtring A 14 X 20		1	
-	900 123 043 30	Dichtring A 12 X 15,5		1	
-	999 701 135 50	O-Ring 15 X 2,5		1	
-	900 123 006 30	Dichtring A 12 X 18		2	
-	930 111 191 13	Dichtung		6	
-	999 701 468 40	Runddichtring		2	
>>	>>911 100 905 03	Dichtungssatz Zylinder Zylinderkopf bestehend aus:		1	911/83
-	999 704 172 50	Dichtring		2	
-	911 104 192 00	Dichtung		6	
-	912 104 314 00	CE-Dichtring		6	
-	911 104 193 00	Ventilschaftabdichtung		12	
-	930 105 193 00	Dichtung		2	
-	999 701 449 40	O-Ring 8,3 - 2,4		2	
-	999 701 596 40	O-Ring 20,3 - 2,4		2	
-	999 701 298 40	O-Ring 10 - 1,3		2	
-	N 013 804 2	Dichtring A 6 X 10		2	

Modell	Jahr	HG	UG	Bildtafel	Einschränkung	UPD	14:21	29.01.2008
911	1977	1	98	198-00R		222		

Pos	Teilenummer	Benennung	Bemerkung	St	Modellangabe
-	930 105 197 05	Dichtung		2	
-	999 701 468 40	Runddichtring 67,5		2	
-	900 123 007 30	Dichtring 14 X 18		2	
-	930 105 191 03	Dichtung		1	
-	930 105 192 01	Dichtung		1	
-	900 031 011 30	Scheibe 6,4		21	
-	900 151 035 30	Scheibe B 6,4		2	
-	900 031 014 30	Scheibe 8,4		2	
-	999 113 068 50	Radialdichtring 35 X 47 X 7		1	
-	930 105 194 00	Dichtung		2	
-	930 105 195 00	Dichtung		2	
-	900 031 014 30	Scheibe 8,4		40	
-	999 704 173 50	Dichtring		1	
-	900 123 005 30	Dichtring A 12 X 16		7	
-	999 707 112 40	Runddichtring		8	
-	N 013 812 2	Dichtring A 12 X 15,5		6	
-	901 108 391 05	Dichtung		6	
-	901 108 214 03	Dichtung		2	
-	911 110 191 01	Dichtung		6	
-	901 111 193 00	Dichtung		2	
-	930 111 191 13	Dichtung		6	
-	900 123 007 70	Dichtring A 14 X 18		1	
-	900 123 009 20	Dichtring A 18 X 24		1	
-	N 013 808 3	Dichtring A 10 X 16		1	

Modell	Jahr	HG	UG	Bildtafel	Einschränkung	UPD	14:21	29.01.2008
911	1977	1	98	198-00R		222		

Pos	Teilenummer	Benennung	Bemerkung	St	Modellangabe
-	911 108 911 00	Dichtring A 12 X 15,5		4	
-	900 123 033 20	Dichtring A 10 X 13,5		1	
-	N 013 849 2	Dichtring A 14 X 18		1	
-	901 110 922 00	Dichtung		1	
>>	>>911 100 905 04	Dichtungssatz Kurbelgehäuse bestehend aus:		1	911/83
-	999 704 172 50	Dichtring		3	
-	999 701 006 40	O-Ring		26	
-	999 113 057 52	Radialdichtring 65 X 85 X 10		1	
-	930 101 391 01	Dichtung		2	
-	900 123 011 20	Dichtring A 22 X 27		1	
-	999 113 049 50	Radialdichtring 30 X 50 X 10		1	
-	900 174 041 40	Dichtring 50 X 4		1	
-	900 123 044 30	Dichtring A 18 X 22		3	
-	900 123 066 30	Dichtring A 10 X 16		8	
-	900 031 011 30	Scheibe 6,4		3	
-	900 123 005 00	Dichtring A 12 X 16		4	
-	930 105 198 01	Dichtung		1	
-	900 031 014 30	Scheibe 8,4		24	
-	999 704 173 50	Dichtring		1	
-	900 123 011 30	Dichtring A 22 X 27		1	
-	999 701 053 50	Dichtring 39,2 X 3		1	
-	900 123 071 30	Dichtring A 18 X 24		2	

Modell	Jahr	HG	UG	Bildtafel	Einschränkung	UPD	14:21	29.01.2008
911	1977	1	98	198-00R		222		

Pos	Teilenummer	Benennung	Bemerkung	St	Modellangabe
-	930 107 791 00	Dichtung		1	
-	911 602 102 01	Dichtring		1	
>>	>>911 100 907 03	Dichtungssatz Zylinder Zylinderkopf für 911/41/42/43/46/47/48/ 911/81/82/84/85/86/89/ 911/90/94/99 K-Jetronic bestehend aus:		1	
-	999 704 172 50	Dichtring		2	
-	911 104 192 00	Dichtung		6	
-	912 104 314 00	CE-Dichtring		6	
-	911 104 193 00	Ventilschaftabdichtung		12	
-	930 105 193 00	Dichtung		2	
-	900 031 014 30	Scheibe 8,4		42	
-	999 701 449 40	O-Ring 8,3 - 2,4		2	
-	999 701 596 40	O-Ring 20,3 - 2,4		2	
-	999 701 298 40	O-Ring 10 - 1,3		2	
-	N 013 804 2	Dichtring A 6 X 10		2	
-	930 105 197 05	Dichtung		3	
-	999 701 124 40	O-Ring 67,5 X 4		1	
-	930 105 191 03	Dichtung		1	
-	930 105 192 01	Dichtung		1	
-	900 031 011 30	Scheibe 6,4		21	
-	930 105 194 00	Dichtung		2	
-	930 105 195 00	Dichtung		2	
-	999 704 173 50	Dichtring		1	
-	900 123 005 30	Dichtring A 12 X 16		7	

Modell	Jahr	HG	UG	Bildtafel	Einschränkung	UPD	14:21	29.01.2008
911	1977	1	98	198-00R		222		

Pos	Teilenummer	Benennung	Bemerkung	St	Modellangabe
-	999 707 112 40	Runddichtring		8	
-	911 110 192 01	Dichtung		6	
-	911 110 394 02	Dichtung		1	
-	999 701 423 40	O-Ring 6 X 5		6	
-	900 123 050 20	Dichtring A 8 X 11,5		18	
-	900 123 003 30	Dichtring 10 X 14		1	
-	N 013 812 2	Dichtring A 12 X 15,5		2	
-	999 701 395 50	O-Ring 7 - 2		1	
-	999 701 210 40	O-Ring 20 - 2,5		1	
-	911 111 191 01	Dichtung		1	
-	911 111 128 00	Dichtung		2	
-	911 111 162 02	Dichtung		1	
-	911 111 188 02	Stützscheibe		1	
-	911 111 189 03	Dichtung		1	
-	900 123 033 20	Dichtring A 10 X 13,5		6	
-	900 123 060 30	Dichtring A 24 X 29		1	
-	905 107 191 02	Dichtung		1	
-	900 123 008 30	Dichtring A 14 X 20		1	
-	900 123 043 30	Dichtring A 12 X 15,5		1	
-	999 701 135 50	O-Ring 15 X 2,5		1	
-	900 123 006 30	Dichtring A 12 X 18		2	
-	930 111 191 13	Dichtung		6	
-	900 123 007 70	Dichtring A 14 X 18		2	
-	999 701 468 40	Runddichtring		2	

Modell	Jahr	HG	UG	Bildtafel	Einschränkung	UPD	14:21	29.01.2008
911	1977	1	98	198-00R		222		

Pos	Teilenummer	Benennung	Bemerkung	St	Modellangabe
>>	>>911 100 907 05	Dichtungssatz Kurbelgehäuse K-Jetronic bestehend aus:		1	
-	900 123 007 30	Dichtring 14 X 18		2	
-	999 704 172 50	Dichtring		3	
-	999 701 006 40	O-Ring		26	
-	999 113 057 52	Radialdichtring 65 X 85 X 10		1	
-	930 101 391 01	Dichtung		2	
-	900 123 011 20	Dichtring A 22 X 27		1	
-	999 113 049 50	Radialdichtring 30 X 50 X 10		1	
-	900 174 041 40	Dichtring R 50 X 4		1	
-	900 123 044 30	Dichtring A 18 X 22		2	
-	900 031 014 30	Scheibe 8,4		24	
-	900 123 066 30	Dichtring A 10 X 16		8	
-	900 031 011 30	Scheibe 6,4		3	
-	900 123 005 00	Dichtring A 12 X 16		4	
-	930 105 198 01	Dichtung		1	
-	999 704 173 50	Dichtring		1	
-	900 123 011 30	Dichtring A 22 X 27		1	
-	999 701 053 50	Dichtring 39,2 X 3		1	
-	900 123 071 30	Dichtring A 18 X 24		2	
-	930 107 791 00	Dichtung		1	
-	911 602 102 01	Dichtring		1	
-	900 123 009 20	Dichtring A 18 X 24		1	

Modell	Jahr	HG	UG	Bildtafel	Einschränkung	UPD	14:21	29.01.2008
911	1977	1	98	198-00R		222		

Pos	Teilenummer	Benennung	Bemerkung	St	Modellangabe
>>	>>930 100 902 03	Dichtungssatz Zylinder Zylinderkopf bestehend aus:		1	930/02/12
-	999 704 172 50	Dichtring		2	
-	930 104 194 02	Dichtung		6	
-	930 104 317 00	CE-Dichtring		6	
-	911 104 193 00	Ventilschaftabdichtung		12	
-	930 105 193 00	Dichtung		2	
-	900 031 014 30	Scheibe 8,4		42	
-	999 701 449 40	O-Ring 8,3 - 2,4		2	
-	999 701 596 40	O-Ring 20,3 - 2,4		2	
-	999 701 298 40	O-Ring 10 - 1,3		2	
-	N 013 804 2	Dichtring A 6 X 10		2	
-	930 105 197 05	Dichtung		3	
-	999 701 124 40	O-Ring 67,5 X 4		1	
-	930 105 191 03	Dichtung		1	
-	930 105 192 01	Dichtung		1	
-	900 031 011 30	Scheibe 6,4		19	
-	930 105 194 00	Dichtung		2	
-	930 105 195 00	Dichtung		2	
-	999 704 173 50	Dichtring		1	
-	900 123 005 30	Dichtring A 12 X 16		7	
-	999 707 112 40	Runddichtring		8	
-	911 110 192 01	Dichtung		6	
-	911 110 394 02	Dichtung		1	
-	999 701 423 40	O-Ring 6 X 5		6	

Modell	Jahr	HG	UG	Bildtafel	Einschränkung	UPD	14:21	29.01.2008
911	1977	1	98	198-00R		222		

Pos	Teilenummer	Benennung	Bemerkung	St	Modellangabe
-	900 123 050 20	Dichtring A 8 X 11,5		17	
-	900 123 003 30	Dichtring 10 X 14		1	
-	N 013 812 2	Dichtring A 12 X 15,5		2	
-	999 701 395 50	O-Ring 7 - 2		1	
-	999 701 210 40	O-Ring 20 - 2,5		1	
-	911 111 191 01	Dichtung		1	
-	911 111 128 00	Dichtung		2	
-	911 111 162 02	Dichtung		1	
-	911 111 188 02	Stützscheibe		1	
-	911 111 189 03	Dichtung		1	
-	900 123 033 20	Dichtring A 10 X 13,5		6	
-	900 123 060 30	Dichtring A 24 X 29		1	
-	905 107 191 02	Dichtung		1	
-	900 123 008 30	Dichtring A 14 X 20		1	
-	900 123 043 30	Dichtring A 12 X 15,5		1	
-	999 701 135 50	O-Ring 15 X 2,5		1	
-	930 105 197 05	Dichtung		1	
-	900 123 006 30	Dichtring A 12 X18		2	
-	930 111 191 13	Dichtung		6	
-	900 123 007 70	Dichtring A 14 X 18		2	
-	999 701 468 40	Runddichtring		2	
>>	>>930 100 902 02	Dichtungssatz Kurbelgehäuse bestehend aus:		1	930/02/12
-	900 123 007 30	Dichtring 14 X 18		1	

Modell	Jahr	HG	UG	Bildtafel	Einschränkung	UPD	14:21	29.01.2008
911	1977	1	98	198-00R		222		

Pos	Teilenummer	Benennung	Bemerkung	St	Modellangabe
-	999 704 172 50	Dichtring		3	
-	999 701 006 40	O-Ring		26	
-	999 113 057 52	Radialdichtring 65 X 85 X 10		1	
-	930 101 391 01	Dichtung		2	
-	900 123 011 20	Dichtring A 22 X 27		1	
-	999 113 049 50	Radialdichtring 30 X 50 X 10		1	
-	900 174 041 40	Dichtring 50 X 4		1	
-	900 123 044 30	Dichtring A 18 X 22		1	
-	900 031 014 30	Scheibe 8,4		24	
-	900 123 066 30	Dichtring A 10 X 16		8	
-	900 123 005 00	Dichtring A 12 X 16		4	
-	930 105 198 01	Dichtung		1	
-	900 031 011 30	Scheibe 6,4		3	
-	999 704 173 50	Dichtring		1	
-	900 123 011 30	Dichtring A 22 X 27		1	
-	999 701 053 50	Dichtring 39,2 X 3		1	
-	900 123 071 30	Dichtring A 18 X 24		2	
-	930 107 791 00	Dichtung		1	
-	900 123 009 20	Dichtring A 18 X 24		1	
		Satz Kolbenringe - Mahle - NIKASIL			
>>	>>911 103 939 00	Satz Kolbenringe		6	911/911S
		Satz Kolbenringe (LS)			

Modell	Jahr	HG	UG	Bildtafel	Einschränkung	UPD	14:21	29.01.2008
911	1977	1	98	198-00R		222		

Pos	Teilenummer	Benennung	Bemerkung	St	Modellangabe
>>	>>911 103 956 00	Satz Kolbenringe		6	911/911S
>>	>>911 103 934 00	Satz Kolbenringe $ 90 MM		6	CARRERA 2.7
>>	>>930 103 963 00	Satz Kolbenringe $ 95 MM		6	CARRERA 3.0
>>	>>911 105 901 01	Reparatursatz für Kettenspanner 930.105.049.00 siehe Gruppe 1/03/10 1/03/15 bestehend aus:		1	
-	-	Zwischenstück		1	
-	-	O-Ring OR 10 - 1		1	
-	-	Hülse für Ventil		1	
-	-	Druckfeder		1	
-	-	Kugel 5 MM V		1	
-	-	Federführung		1	
-	-	Sprengring B 16		1	
-	-	O-Ring CR 8,3 - 2,4		1	
-	-	O-Ring CR 20,3 - 2,4		1 1	
-	-	Sprengring B 28		1	
-	-	Dichtung A 6 X 10		1	

Modell	Jahr	HG	UG	Bildtafel	Einschränkung	UPD	14:21	29.01.2008
911	1977	2	01	201-00		222		

PORSCHE PET PORSCHE

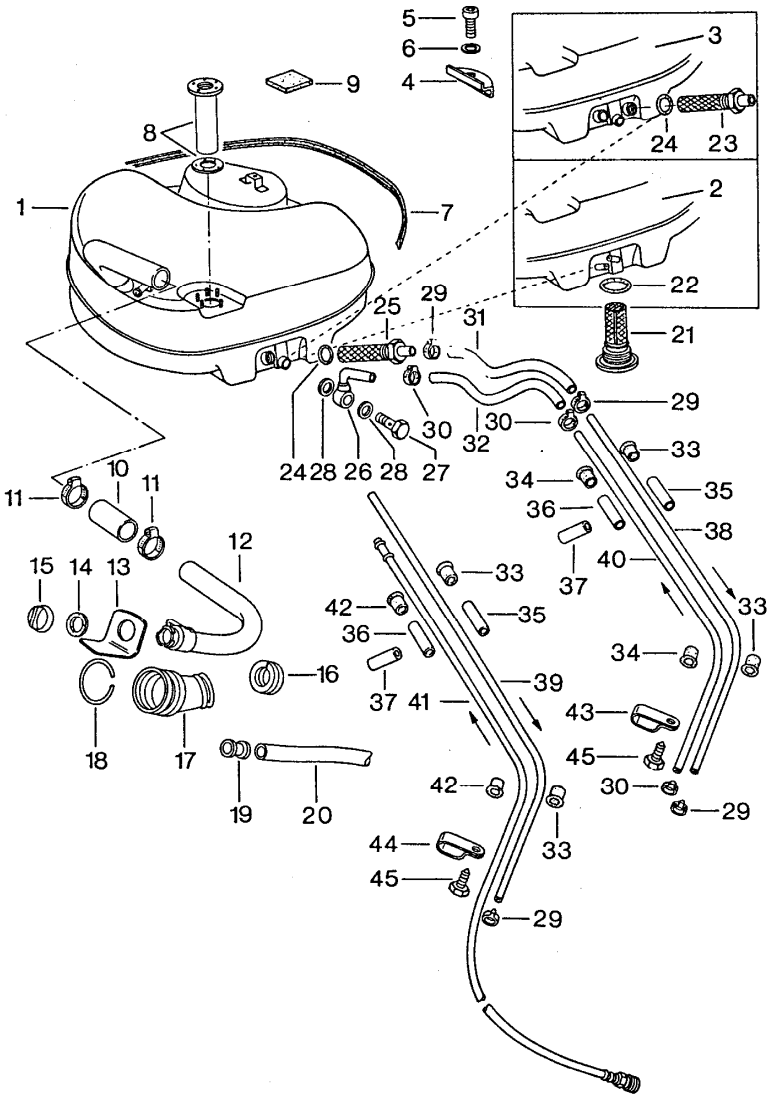

Pos	Teilenummer	Benennung	Bemerkung	St	Modellangabe
		Kraftstoffanlage vorn für Fahrzeuge mit Stahl-Hilfsträger			
1	911 201 010 02	Kraftstoffbehälter		1	CARRERA 2.7
2	930 201 010 01	Kraftstoffbehälter		1	911/911S
-	911 356 902 00	Einbausatz		1	911/911S
3	911 201 010 05	Kraftstoffbehälter	/LL	1	CARRERA 2.7
(3)	930 201 010 01	Kraftstoffbehälter nur in Verbindung mit 999.512.055.02 999.512.056.02 999.137.013.40	/LL	1	911/911S
4	911 201 311 00	Haltepratze		3	911/911S CARRERA 2,7
5	900 067 151 02	Zylinderschraube M 8 X 20		3	911/911S CARRERA 2,7
6	900 031 001 02	Scheibe 8,4		3	911/911S CARRERA 2,7
7	901 504 932 20	Abdichtband		1	911/911S CARRERA 2,7
8	-	siehe Gruppe 9/03/00		1	911/911S CARRERA 2,7
9	911 201 259 00	Unterlage Notrad		2	911/911S CARRERA 2,7
(9)	911 201 259 01	Unterlage Notrad		1	911/911S CARRERA 2,7
10	911 201 515 00	Schlauch		1	911/911S CARRERA 2,7
11	999 512 348 02	Schlauchschelle		2	911/911S CARRERA 2,7
12	911 201 049 02	Einfüllstutzen		1	911/911S CARRERA 2,7
13	911 201 279 01	Schutzlappen		1	911/911S CARRERA 2,7
14	901 201 272 00	Dichtring		1	911/911S CARRERA 2,7

Pos	Teilenummer	Benennung	Bemerkung	St	Modellangabe
15	901 201 271 00	Tankverschluss		1	911/911S CARRERA 2,7
		Bajonettverschluss			911/911S CARRERA 2,7
16	911 201 095 00	Dichtung		1	911/911S CARRERA 2,7
17	901 201 591 20	Stulpe		1	911/911S CARRERA 2,7
18	999 152 004 00	Sprengring		1	911/911S CARRERA 2,7
19	911 201 593 00	Überlaufstutzen		1	911/911S CARRERA 2,7
20	901 201 931 00	Überlaufschlauch		1	911/911S CARRERA 2,7
21	911 201 141 00	Benzintankfilter		1	911/911S
22	911 201 143 00	Dichtring		1	911/911S
23	901 201 023 04	Verschraubung	/LL	1	911/911S CARRERA 2,7
23	900 123 011 20	Dichtring	-75	2	
25	911 201 031 00	Verschraubung	-75	1	CARRERA 2.7
26	901 356 049 00	Ringstück	-75	1	CARRERA 2.7
27	900 134 007 02	Hohlschraube	-75	1	CARRERA 2.7
28	900 123 007 60	Dichtring	-75	2	CARRERA 2.7
29	999 512 056 02	Schlauchschelle		3	911/911S CARRERA 2,7
30	999 512 055 02	Schlauchschelle		3	CARRERA 2.7
(30)	999 512 160 02	Schlauchschelle		3	911/911S
-	999 180 029 50	Schlauch C 11 X 17,5		*	CARRERA 2.7
31	-	280 MM		1	
-	999 181 168 50	Schlauch		*	911/911S
(31)	-	270 MM		1	
-	999 180 030 50	Kraftstoffschlauch C 7 X 12	-74	*	CARRERA 2.7
32	-	275 MM		1	
-	999 181 152 50	Schlauch C 7,5 X 13,5		*	911/911S CARRERA 2,7
(32)	-	275 MM		1	
33	911 356 202 00	Gummitülle	-75	2	
34	914 356 201 00	Gummitülle	-74	2	911/911S
34	914 356 201 00	Gummitülle		2	CARRERA 2.7
35	911 356 203 01	Schutzhülle	-75	1	
36	914 356 203 00	Schutzhülle		1	911/911S CARRERA 2,7
37	999 613 017 40	Überzug		1	911/911S CARRERA 2,7
38	911 356 505 12	Saugleitung		1	CARRERA 2.7
(38)	911 356 067 01	Saugleitung	-74	1	911/911S
39	911 356 067 02	Saugleitung	75-	1	911/911S
40	911 356 533 11	Rücklaufleitung		1	CARRERA 2.7
(40)	911 356 062 03	Rücklaufleitung	-74	1	911/911S
41	911 356 062 04	Rücklaufleitung	75-	1	911/911S
42	911 356 202 02	Gummitülle		2	911/911S
43	999 511 091 02	Rohrschelle	-74	1	
43	999 511 091 02	Rohrschelle	75-	1	CARRERA 2.7
44	999 511 093 02	Rohrschelle	75-	1	911/911S
45	900 187 104 02	Blechschraube B 4,8 X 13		1	911/911S CARRERA 2,7

Modell	Jahr	HG	UG	Bildtafel	Einschränkung	UPD	14:21	29.01.2008	PORSCHE PET PORSCHE
911	1977	2	01	201-05		222			

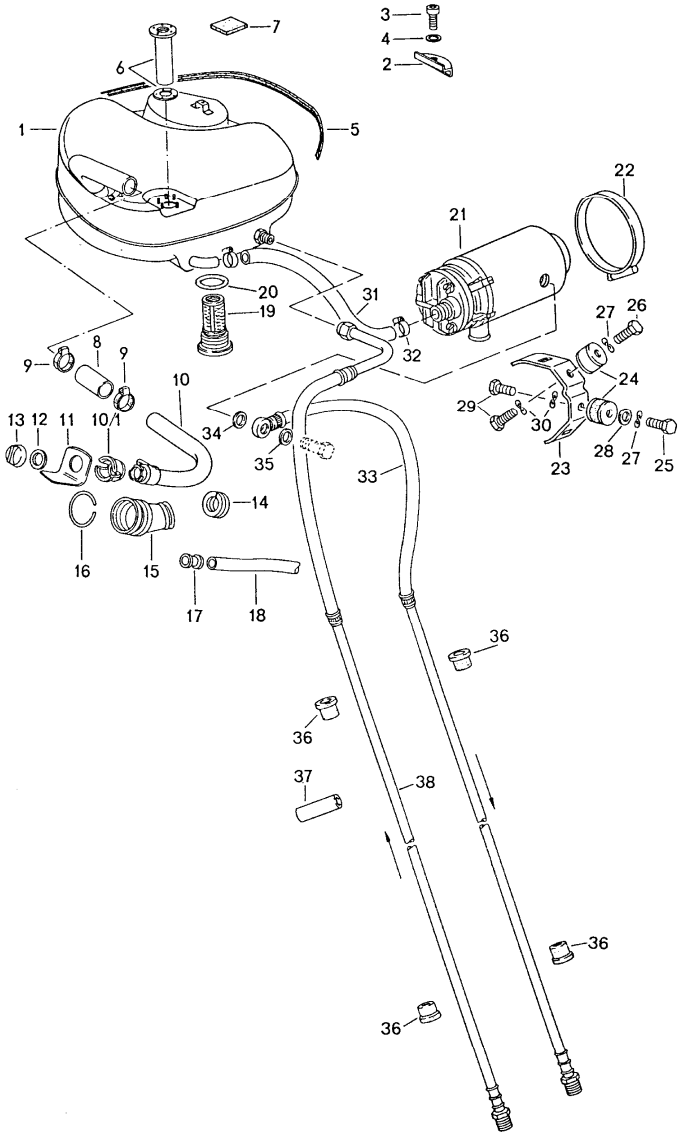

Pos	Teilenummer	Benennung	Bemerkung	St	Modellangabe
		Kraftstoffanlage vorn für Fahrzeuge mit Alu-Hilfsträger			
-	911 356 902 00	Einbausatz Kraftstoffleitung für Modelljahr POS.1	-75	1	911/911S CARRERA 2,7
1	930 201 010 01	Kraftstoffbehälter		1	
2	911 201 311 00	Haltepratze		3	911/911S CARRERA 3,0
4	900 031 001 02	Scheibe		3	911/911S CARRERA 3,0
5	901 504 932 20	Abdichtband		1	911/911S CARRERA 3,0
6	--- --- --- --	SIEHE BILDTAFEL 9/03/00		1	
7	911 201 259 00	Unterlage		2	911/911S CARRERA 3,0
(7)	911 201 259 01	Unterlage		1	911/911S CARRERA 3,0
8	911 201 515 00	Schlauch		1	911/911S CARRERA 3,0
9	999 512 348 02	Schlauchschelle		2	911/911S CARRERA 3,0
10	911 201 049 02	Einfüllstutzen		1	911/911S CARRERA 3,0
-	N 011 524 7	Scheibe		2	911/911S CARRERA 3,0
-	900 910 012 02	Sicherungsmutter		2	911/911S CARRERA 3,0
10/1	911 201 269 00	Führung		1	911/911S CARRERA 3,0
11	911 201 279 01	Schutzlappen		1	911/911S CARRERA 3,0
12	901 201 272 00	Dichtring		1	911/911S CARRERA 3,0
12	477 201 557	Dichtung		1	911/911S CARRERA 3,0

Modell	Jahr	HG	UG	Bildtafel	Einschränkung	UPD	14:21	29.01.2008	PORSCHE PET PORSCHE
911	1977	2	01	201-05		222			

Pos	Teilenummer	Benennung	Bemerkung	St	Modellangabe
13	901 201 271 00	Tankverschluss		1	911/911S CARRERA 3,0
(13)	911 201 272 00	Tankverschluss		1	911/911S CARRERA 3,0
14	911 201 095 00	Dichtung		1	911/911S CARRERA 3,0
15	901 201 591 20	Stulpe		1	911/911S CARRERA 3,0
16	999 152 004 00	Sprengring		1	911/911S CARRERA 3,0
17	911 201 593 00	Überlaufstutzen		1	911/911S CARRERA 3,0
18	901 201 931 00	Überlaufschlauch		1	911/911S CARRERA 3,0
19	911 201 141 00	Benzintankfilter		1	911/911S CARRERA 3,0
20	911 201 143 00	Dichtring		1	911/911S CARRERA 3,0
21	911 608 110 02	Kraftstoffpumpe		1	911/911S CARRERA 3,0
(21)	911 608 102 00	Kraftstoffpumpe	77-	1	
-	911 608 211 00	Zwischenstück	77-	1	
-	N 013 812 2	Dichtring A 12 X 15,5	77-	1	
-	900 123 033 20	Dichtring A 10 X 13,5	77-	2	
-	900 070 010 02	Hutmutter M 10 X 1,25	77-	1	
22	999 512 394 00	Schlauchschelle		1	911/911S CARRERA 3,0
23	911 608 105 01	Halter		1	911/911S CARRERA 3,0
24	911 608 206 00	Gummimetallpuffer		2	911/911S CARRERA 3,0
25	900 075 010 02	Sechskantschraube		1	911/911S CARRERA 3,0
26	N 010 208 5	Sechskantschraube		1	911/911S CARRERA 3,0
27	N 012 226 5	Federscheibe		2	911/911S CARRERA 3,0
28	N 011 524 7	Scheibe		1	911/911S CARRERA 3,0
29	N 010 208 5	Sechskantschraube		2	911/911S CARRERA 3,0
30	N 012 226 5	Federscheibe		2	911/911S CARRERA 3,0
-	999 181 168 50	Schlauch		*	911/911S CARRERA 3,0
31	-	85 MM		1	
32	999 512 056 02	Schlauchschelle		2	911/911S CARRERA 3,0
33	911 356 066 03	Druckleitung		1	911/911S CARRERA 3,0
33	911 356 066 07	Druckleitung	77-	1	
34	911 608 902 00	Flachdichtung		1	911/911S CARRERA 3,0
35	911 608 902 01	Flachdichtung		1	911/911S CARRERA 3,0
36	911 356 202 03	Gummitülle		4	911/911S CARRERA 3,0
37	999 613 017 40	Überzug		1	911/911S CARRERA 3,0
38	911 356 062 07	Rücklaufleitung		1	911/911S CARRERA 3,0

Modell	Jahr	HG	UG	Bildtafel	Einschränkung	UPD	14:22	29.01.2008	PORSCHE PET PORSCHE
911	1977	2	01	201-10		222			

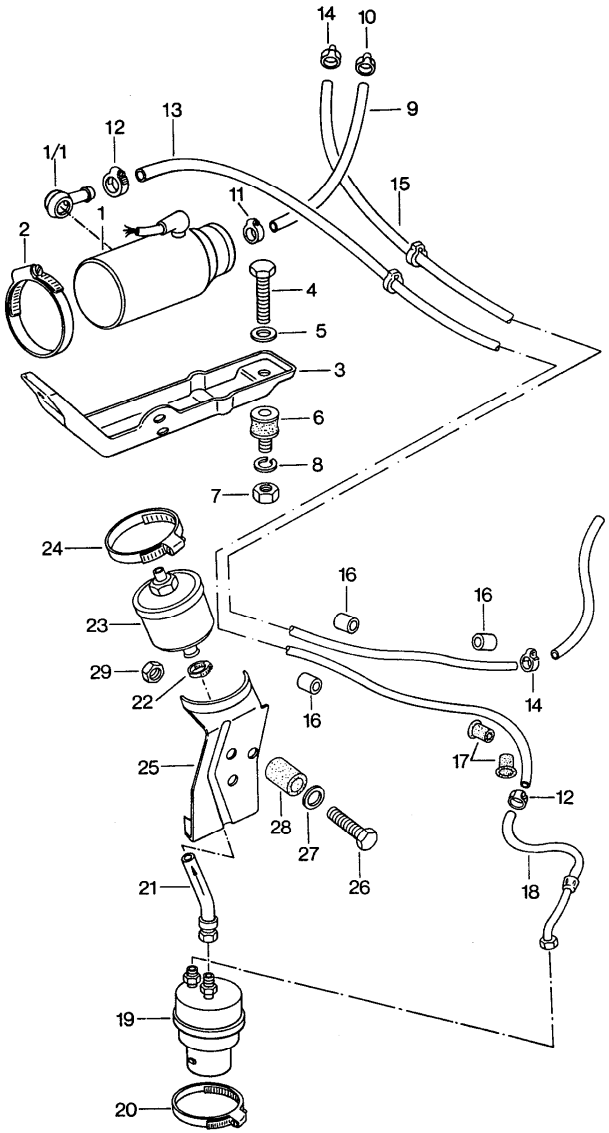

Pos	Teilenummer	Benennung	Bemerkung	St	Modellangabe
		Kraftstoffanlage hinten	-74		K-JETRONIC
1	> 911 608 110 02	Kraftstoffpumpe		1	911/911S
1/1	911 608 901 00	Rückschlagventil		1	911/911S
2	999 512 164 02	Schlauchschelle		1	
3	911 608 120 00	Halter		1	
4	N 010 208 5	Sechskantschraube M 6 X 8		1	
5	N 012 007 2	Federring M 6		1	
6	999 703 384 00	Megulastik-Rundlager		1	
7	900 076 010 02	Sechskantmutter M 6		1	
8	N 012 007 2	Federring A 6		1	
-	999 180 029 50	Schlauch C 11 X 17,5		*	
9	-	280 MM		1	
10	999 512 056 02	Schlauchschelle		1	
11	N 023 570 2	Schlauchschelle		1	
12	999 512 160 02	Schlauchschelle		2	911/911S
13	911 356 066 31	Druckleitung		1	911/911S
14	999 512 160 02	Schlauchschelle		2	911/911S
15	911 356 064 32	Rücklaufleitung		1	911/911S
16	914 356 203 00	Schutzhülle		3	911/911S
17	914 356 201 00	Gummitülle		2	911/911S
18	911 356 074 01	Druckleitung		1	911/911S
19	477 209 083	Kraftstoffspeicher		1	911/911S
20	999 512 322 02	Schlauchschelle		1	911/911S
21	911 356 076 02	Verbindungsleitung		1	911/911S
22	999 512 160 02	Schlauchschelle		1	911/911S
23	911 110 184 00	Kraftstoffilter		1	911/911S

Pos	Teilenummer	Benennung	Bemerkung	St	Modellangabe
24	999 512 181 02	Schlauchschelle		1	911/911S
25	911 356 541 01	Befestigungswinkel		1	911/911S
26	900 074 015 02	Sechskantschraube		3	911/911S
27	999 025 108 02	Scheibe		3	911/911S
28	901 504 859 20	Gummimuffe		3	911/911S
29	900 084 010 02	Sechskantmutter		3	911/911S
>>	>>911 356 901 00	Umrüstsatz		1	911/911S
-	911 110 176 00	Kraftstoffilter		1	
-	911 356 541 02	Halter		1	
-	911 356 076 01	Winkelstück		1	
-	999 512 348 02	Schlauchschelle		1	
-	911 110 619 00	Winkelstück		1	

Pos	Teilenummer	Benennung	Bemerkung	St	Modellangabe

Modell	Jahr	HG	UG	Bildtafel	Einschränkung	UPD	14:22	29.01.2008	PORSCHE	PET	PORSCHE
911	1977	2	01	201-15		222					

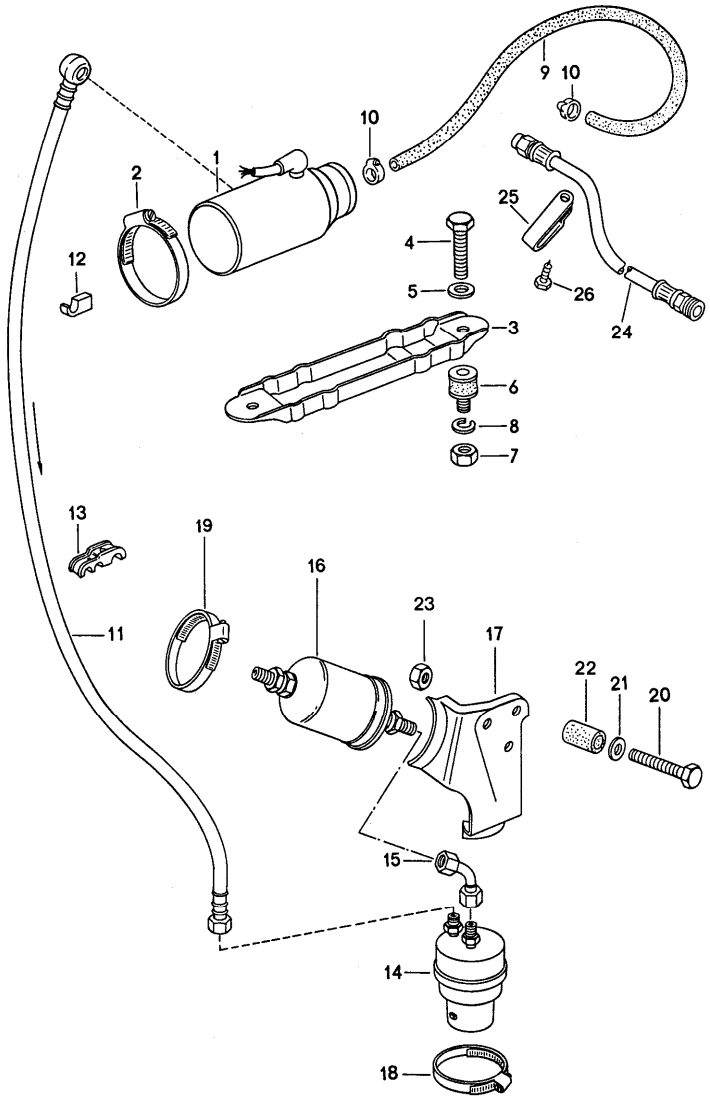

Pos	Teilenummer	Benennung	Bemerkung	St	Modellangabe
		Kraftstoffanlage hinten	75-		K-JETRONIC
1	911 608 110 02	Kraftstoffpumpe	75	1	911/911S
2	999 512 164 02	Schlauchschelle		1	911/911S
3	911 608 105 00	Halter		1	911/911S
4	N 010 208 5	Sechskantschraube		2	911/911S
5	N 012 007 2	Federring		2	911/911S
6	999 703 384 00	Megulastik-Rundlager		2	911/911S
7	900 076 010 02	Sechskantmutter		2	911/911S
8	N 012 007 2	Federring		2	911/911S
-	999 181 168 50	Schlauch		*	911/911S
9	-	1030 MM	75	1	
10	999 512 056 02	Schlauchschelle	75	2	911/911S
11	911 356 066 33	Druckleitung	75	1	911/911S
(11)	911 356 066 04	Druckleitung		1	911/911S CARRERA 3,0
(11)	911 356 066 06	Druckleitung	77-	1	
12	911 356 543 01	Halter		1	911/911S CARRERA 3,0
13	911 356 543 01	Halter		1	911/911S CARRERA 3,0
14	477 209 083	Kraftstoffspeicher		1	911/911S CARRERA 3,0
(14)	911 110 197 01	Kraftstoffspeicher	77-	1	
15	911 356 076 01	Winkelstück		1	911/911S CARRERA 3,0
(15)	930 356 083 00	Kraftstoffleitung		1	911/911S CARRERA 3,0
16	911 110 176 00	Kraftstoffilter		1	911/911S CARRERA 3,0
(16)	911 110 176 02	Kraftstoffilter	77-	1	
17	911 356 541 02	Halter		1	911/911S CARRERA 3,0

Pos	Teilenummer	Benennung	Bemerkung	St	Modellangabe
(17)	911 356 041 00	Konsole	77-	1	
18	999 512 322 02	Schlauchschelle		1	911/911S CARRERA 3,0
19	999 512 181 02	Schlauchschelle	75	1	
19	999 512 234 02	Schlauchschelle		1	911/911S CARRERA 3,0
20	900 074 015 02	Sechskantschraube		3	911/911S CARRERA 3,0
21	999 025 108 02	Scheibe		3	911/911S CARRERA 3,0
22	901 504 859 20	Gummimuffe		3	911/911S CARRERA 3,0
23	900 084 010 02	Sechskantmutter		3	911/911S CARRERA 3,0
24	911 356 062 05	Rücklaufleitung		1	911/911S CARRERA 3,0
25	999 511 100 02	Rohrschelle		1	911/911S CARRERA 3,0
26	900 187 104 02	Blechschraube		1	911/911S CARRERA 3,0

Pos	Teilenummer	Benennung	Bemerkung	St	Modellangabe

Modell	Jahr	HG	UG	Bildtafel	Einschränkung	UPD	14:22	29.01.2008
911	1977	2	01	201-20		222		

PORSCHE PET PORSCHE

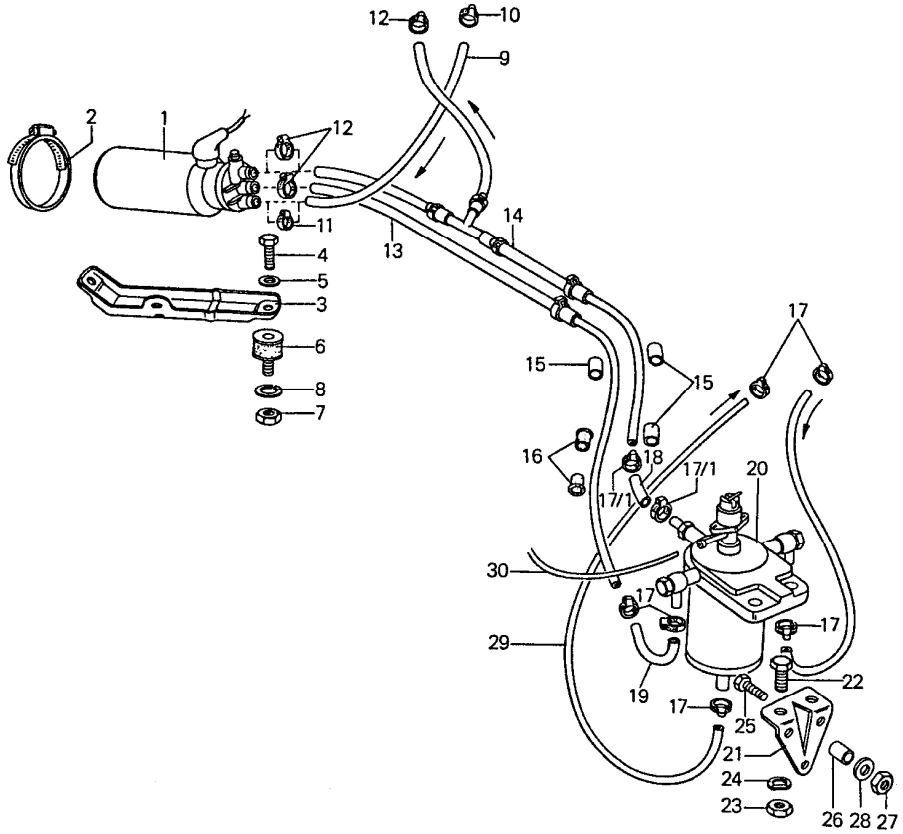

Pos	Teilenummer	Benennung	Bemerkung	St	Modellangabe
		Kraftstoffanlage hinten für mechanische Einspritzung			
		für Motor 911/83			CARRERA 2.7
1	> 901 608 105 00	Kraftstoffpumpe		1	
2	999 512 164 02	Schlauchschelle		1	
3	911 608 120 00	Halter		1	
4	N 010 208 5	Sechskantschraube M 6 X 8		2	
5	N 012 007 2	Federring A 6		2	
6	A 999 703 303 00	Metalastik-Rundlager		2	
6	999 703 384 00	Megulastik-Rundlager		2	
7	900 076 010 02	Sechskantmutter M 6		2	
8	N 012 007 2	Federring A 6		2	
-	999 180 029 50	Schlauch C 11 X 17,5		*	
9	-	280 MM		1	
10	999 512 056 02	Schlauchschelle		1	
11	N 023 569 2	Schlauchschelle		1	
12	999 512 055 02	Schlauchschelle		3	
13	911 356 066 02	Druckleitung		1	
14	911 356 064 03	Rücklaufleitung		1	
15	914 356 203 00	Schutzhülle		3	
16	911 356 202 02	Gummitülle		2	
17	999 512 055 02	Schlauchschelle		6	
17/1	999 512 160 02	Schlauchschelle		2	
-	999 181 152 50	Schlauch C 7,5 X 13,5		*	

Pos	Teilenummer	Benennung	Bemerkung	St	Modellangabe
18	-	180 MM		1	
-	999 180 030 50	Kraftstoffschlauch C 7 X 12		*	
19	-	240 MM		1	
20	-	siehe Gruppe 1/07/15		X	
21	901 108 541 00	Halter		1	
22	900 075 041 02	Sechskantschraube M 10 X 25		2	
23	N 011 010 6	Sechskantmutter M 10		2	
24	N 012 230 1	Federscheibe B 10		2	
25	900 074 015 02	Sechskantschraube M 6 X 30		3	
26	901 504 859 20	Gummimuffe		3	
27	900 084 010 02	Sechskantmutter M 6		3	
28	999 025 108 02	Scheibe		3	
-	999 180 030 50	Kraftstoffschlauch C 7 X 12		*	
29	-	620 MM		2	
-	999 181 167 50	Schlauch C 4,5 X 10		*	
30	-	275 MM		1	

Modell	Jahr	HG	UG	Bildtafel	Einschränkung	UPD	14:22	29.01.2008
911	1977	2	01	201-25		222		

PORSCHE PET PORSCHE

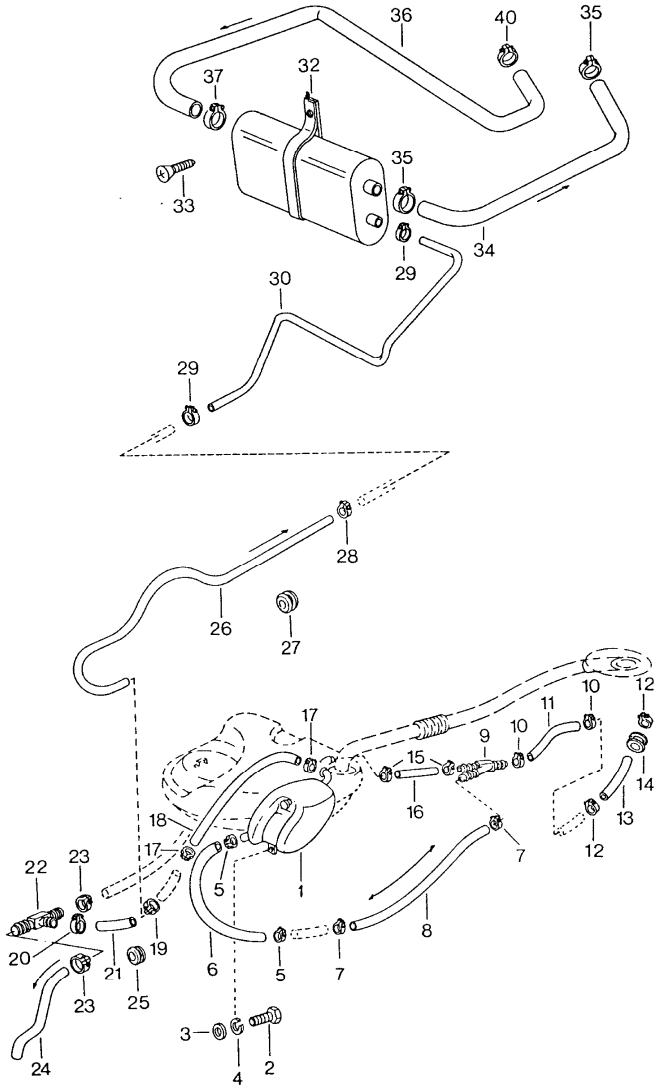

Pos	Teilenummer	Benennung	Bemerkung	St	Modellangabe
		Tankentlüftung	-74		
1	911 201 077 02	Ausdehnungsbehälter		1	
2	900 075 057 02	Sechskantschraube M 6 X 16		1	
3	N 011 524 7	Scheibe 6,4		1	
4	N 012 007 2	Federring A 6		1	
5	N 023 570 2	Schlauchschelle		2	
6	N 020 359 1	Schlauch		1	
7	999 512 160 02	Schlauchschelle		2	
-	N 020 359 1	Schlauch 9 X 2,5		*	
8	-	350 MM		1	
9	911 201 171 02	Anschlussstück		1	
10	999 512 160 02	Schlauchschelle		2	
11	911 201 194 00	Entlüftungsschlauch 9 X 12 X 400		1	
12	N 023 570 2	Schlauchschelle		2	
-	N 020 359 1	Schlauch 9 X 2,5		*	
13	-	250 MM		1	
14	999 702 085 50	Gummitülle		1	
15	999 512 160 02	Schlauchschelle		2	
16	911 201 189 01	Schlauchstück 10 X 3 X 190		1	
17	999 512 069 02	Schlauchschelle		2	
-	N 020 361 2	Schlauch 4 X 1,5		*	
18	-	370 MM		1	
19	999 512 069 02	Schlauchschelle		1	
20	999 512 069 02	Schlauchschelle		1	

Modell	Jahr	HG	UG	Bildtafel	Einschränkung	UPD	14:22	29.01.2008	PET
911	1977	2	01	201-25		222			

Pos	Teilenummer	Benennung	Bemerkung	St	Modellangabe
-	N 020 361 2	Schlauch 4 X 1,5		*	
21	-	270 MM		1	
22	999 137 010 40	Abzweigstutzen		1	
23	999 512 069 02	Schlauchschelle		2	
-	N 020 361 2	Schlauch 4 X 1,5		*	
24	-	400 MM		1	
25	911 612 865 00	Gummitülle		1	

Pos	Teilenummer	Benennung	Bemerkung	St	Modellangabe

Modell	Jahr	HG	UG	Bildtafel	Einschränkung	UPD	14:23	29.01.2008	PORSCHE PET PORSCHE
911	1977	2	01	201-30		222			

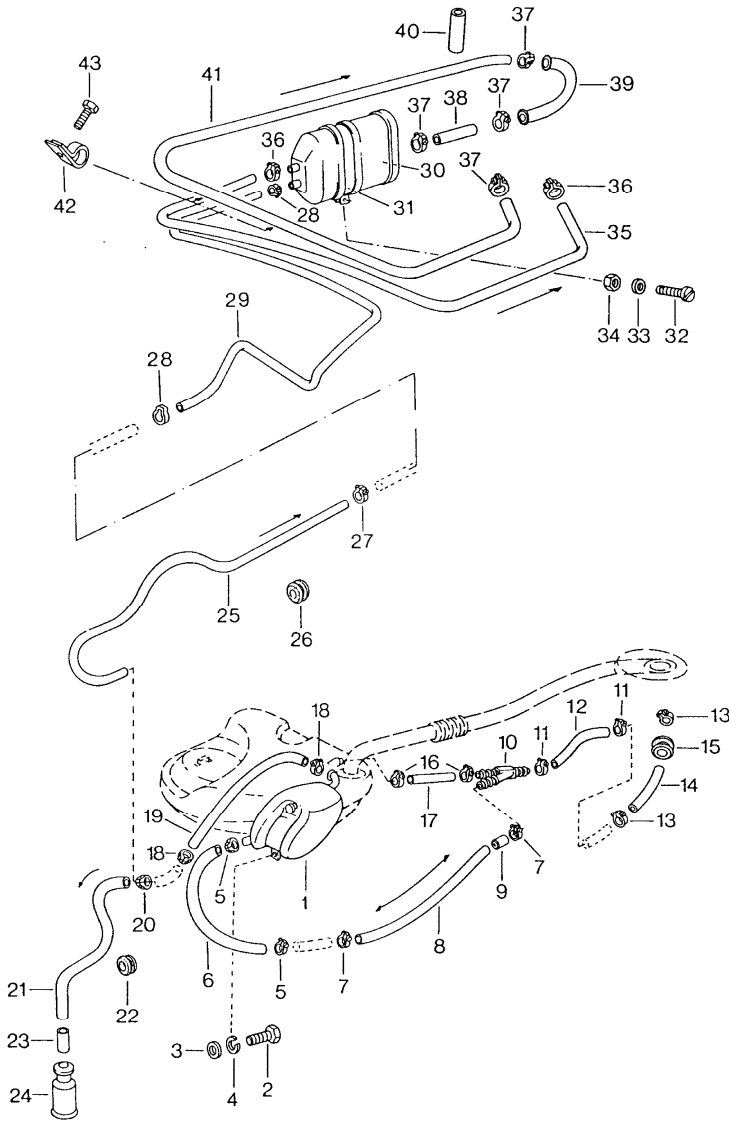

Pos	Teilenummer	Benennung	Bemerkung	St	Modellangabe
		Tankentlüftung	75-		
1	911 201 077 02	Ausdehnungsbehälter		1	
2	900 075 057 02	Sechskantschraube M6 X 16		1	
3	N 011 524 7	Scheibe 6,4		1	
4	N 012 007 2	Federring A 6		1	
5	N 023 570 2	Schlauchschelle		2	
-	N 020 359 1	Schlauch 9 X 3	-76	*	
6	-	265 MM	-76	1	
-	N 020 359 1	Schlauch 9 X 2,5		*	
6	-	390 MM	77-	1	
7	999 512 160 02	Schlauchschelle	75	2	
7	N 023 570 2	Schlauchschelle		2	
8	911 201 194 00	Entlüftungsschlauch 9 X 12 X 350	75	1	
-	N 020 359 1	Schlauch 9 X 2,5		*	
8	-	400 MM	-76	1	
-	N 020 359 1	Schlauch 9 X 2,5		*	
8	-	150 MM	77-	1	
9	A 911 201 263 01	Drossel		1	
9	911 201 263 02	Drossel		1	
10	911 201 171 02	Anschlussstück		1	
11	999 512 160 02	Schlauchschelle	75	2	
11	N 023 570 2	Schlauchschelle		2	
-	N 020 359 1	Schlauch 9 X 2,5		*	
12	-	350 MM	-76	1	

Pos	Teilenummer	Benennung	Bemerkung	St	Modellangabe
-	N 020 359 1	Schlauch 9 X 2,5		*	
12	-	270 MM	77-	1	
13	N 023 570 2	Schlauchschelle		2	
-	N 020 359 1	Schlauch 9 X 2,5		*	
14	-	250 MM	-76	1	
15	999 702 085 50	Gummitülle		1	
16	A 999 512 198 02	Schlauchschelle		2	
16	N 023 570 2	Schlauchschelle		2	
17	911 201 189 01	Schlauchstück 10 X 3 X 190	-76	1	
-	N 020 359 1	Schlauch 9 X 2,5		*	
17	-	220 MM	77-	1	
18	999 512 069 02	Schlauchschelle		2	
-	N 020 361 2	Schlauch 4 X 1,5		*	
19	-	370 MM		1	
20	999 512 069 02	Schlauchschelle		1	
-	N 020 361 2	Schlauch 4 X 1,5		*	
21	-	650 MM	-76	1	
-	N 020 361 2	Schlauch 4 X 1,5		*	
21	-	1020 MM	77-	1	
22	911 612 865 00	Gummitülle		1	
23	911 201 157 01	Hülse		1	
24	999 659 015 40	Schutzkappe		1	

Modell	Jahr	HG	UG	Bildtafel	Einschränkung	UPD	14:23	29.01.2008
911	1977	2	02	202-00		222		

PORSCHE **PET** PORSCHE

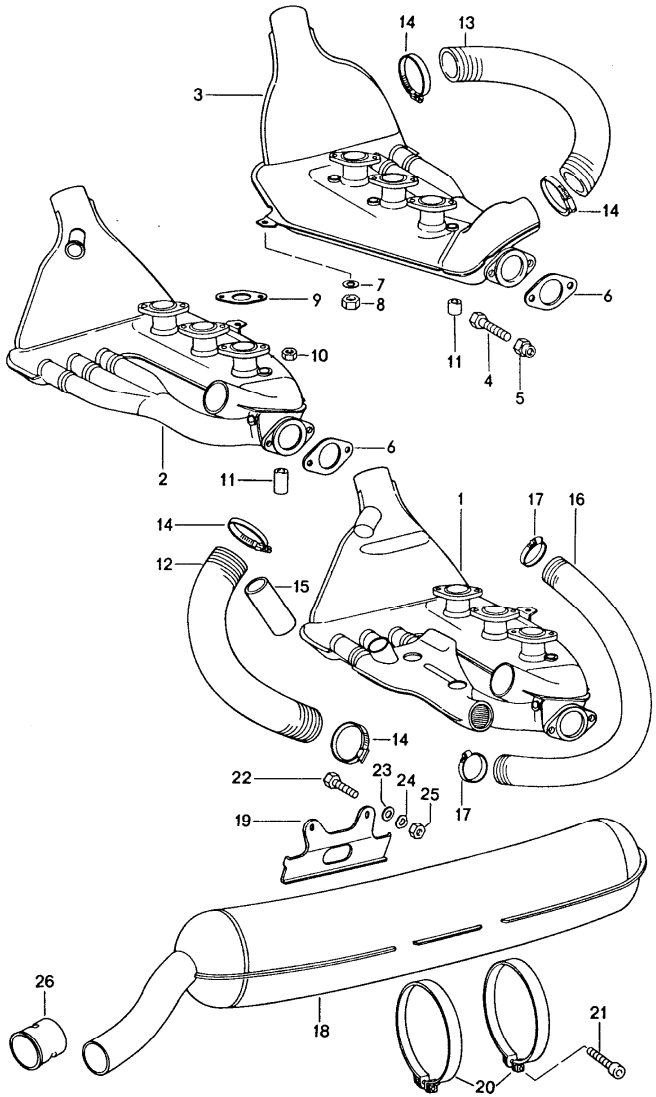

Pos		Teilenummer	Benennung	Bemerkung	St	Modellangabe
			Abgasanlage	74 74-		K-JETRONIC 911.83
1		911 211 021 14	Wärmetauscher komplett mit Verschlusskappe	/L	1	911/83
2		911 211 021 60	Wärmetauscher		1	911/911S
3		911 211 022 10	Wärmetauscher komplett	/R -74	1	911/911S CARRERA 2,7
3		911 211 022 10	Wärmetauscher komplett	/R 75-	1	911/83
4		900 075 148 02	Sechskantschraube M 10 X 32	-74	4	911/911S CARRERA 2,7
4		900 075 148 02	Sechskantschraube M 10 X 32	75-	4	911/83
5		999 084 002 02	Sechskantmutter M 10	-74	4	911/911S CARRERA 2,7
5		999 084 002 02	Sechskantmutter M10	75-	4	911/83
6	*	901 111 193 00	Dichtung	-74	4	911/911S CARRERA 2,7
6		901 111 193 00	Dichtung	75-	2	911/83
7		N 012 226 5	Federscheibe B 6	-74	2	911/911S CARRERA 2,7
8		900 076 010 02	Sechskantmutter M 6	-74	2	911/911S CARRERA 2,7
9		930 111 191 13	Dichtung	-74	2	911/911S CARRERA 2,7
10		900 076 025 02	Sechskantmutter SW 13 M 8	-74	6	911/911S CARRERA 2,7
11		999 085 001 02	Innensechskantmutter M 8	-74	6	911/911S CARRERA 2,7
12		901 211 194 00	Heizschlauch	-74 /L	1	911/911S CARRERA 2,7
13		901 211 194 00	Heizschlauch	-74 /R	1	911/911S CARRERA 2,7
14		999 512 349 02	Schlauchschelle	-74 -74	4	911/911S CARRERA 2,7

Pos	Teilenummer	Benennung	Bemerkung	St	Modellangabe
15	911 106 329 00	Flexschlauch Motorabdeckung Wärmetauscher	/L -74	1	CARRERA 2.7
16	911 108 151 00	Flexschlauch Wärmetauscher REGELGEHAEUSE	-74	1	CARRERA 2.7
17	999 512 348 02	Schlauchschelle 38 - 58 X 9	-74	1	CARRERA 2.7
18	911 111 025 01	Abgasschalldämpfer	-74	1	911/911S CARRERA 2,7
18	911 111 025 01	Abgasschalldämpfer	75-	1	911/83
19	901 111 151 04	Träger		1	911/911S CARRERA 2,7
20	901 111 157 04	Spannschelle		2	911/911S CARRERA 2,7
21	900 067 161 02	Zylinderschraube		2	911/911S CARRERA 2,7
22	900 075 078 02	Sechskantschraube		2	911/911S CARRERA 2,7
23	900 025 007 02	Scheibe		2	911/911S CARRERA 2,7
24	N 012 241 8	Federscheibe		2	911/911S CARRERA 2,7
25	900 076 025 02	Sechskantmutter		2	911/911S CARRERA 2,7
26	911 111 245 00	Auspuffblende		1	911/911S CARRERA 2,7

Pos	Teilenummer	Benennung	Bemerkung	St	Modellangabe

Modell	Jahr	HG	UG	Bildtafel	Einschränkung	UPD	14:23	29.01.2008	PORSCHE PET PORSCHE
911	1977	2	02	202-10		222			

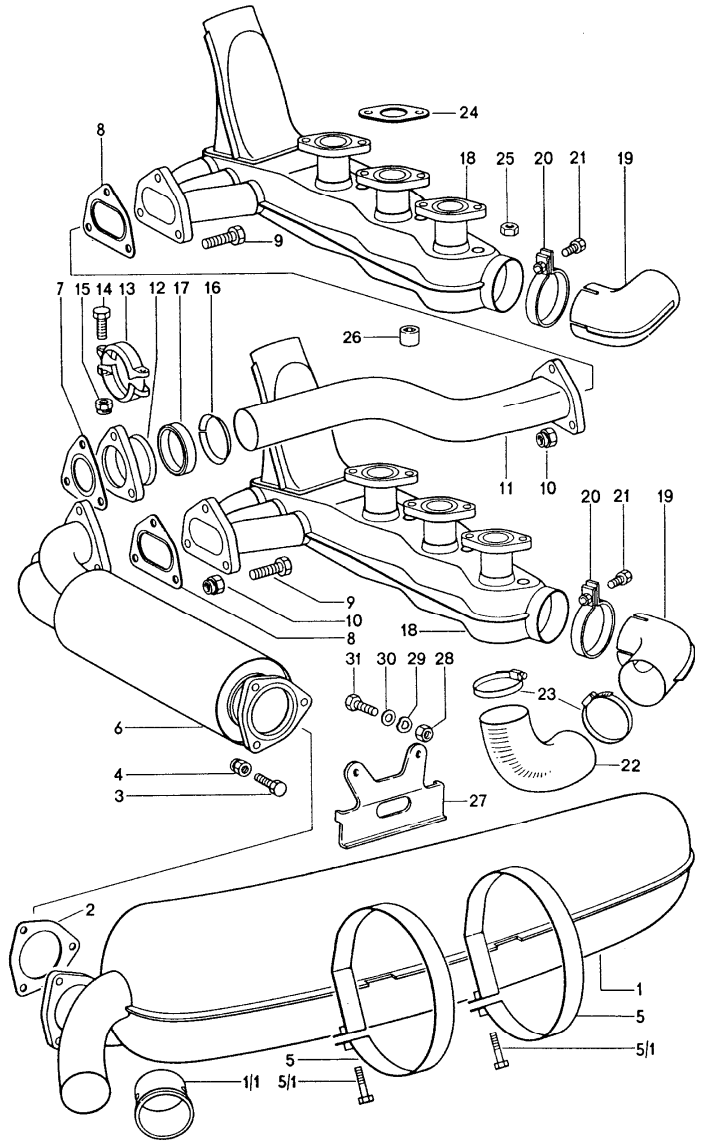

Pos	Teilenummer	Benennung	Bemerkung	St	Modellangabe
		Abgasanlage	75-		K-JETRONIC
1	930 111 022 00	Abgasschalldämpfer		1	911/911S CARRERA 3,0
1/1	911 111 245 00	Auspuffblende		1	911/911S CARRERA 3,0
2	* 911 111 191 01	Dichtung		1	911/911S CARRERA 3,0
3	N 040 222 2	Sechskantschraube		3	911/911S CARRERA 3,0
4	999 084 052 02	Sicherungsmutter		4	911/911S CARRERA 3,0
5	901 111 157 04	Spannschelle		2	911/911S CARRERA 3,0
5/1	900 067 057 02	Zylinderschraube		2	911/911S CARRERA 3,0
6	930 111 183 01	Vorschalldämpfer		1	911/911S
6	930 111 183 01	Vorschalldämpfer		1	911/911S CARRERA 3,0
7	911 111 162 02	Dichtung		1	911/911S CARRERA 3,0
8	* 911 111 128 00	Dichtung	A	2	911/911S CARRERA 3,0
9	N 040 222 2	Sechskantschraube		9	911/911S CARRERA 3,0
10	999 084 052 02	Sicherungsmutter	A	9	911/911S CARRERA 3,0
11	930 111 169 05	Abgasleitung	-75	1	911/911S
11	930 111 169 05	Abgasleitung		1	911/911S CARRERA 3,0
12	911 111 186 00	Ausgleichstutzen	-75	1	911/911S
12	930 111 157 00	Ausgleichstutzen		1	911/911S CARRERA 3,0
13	911 111 187 00	Klemmschelle		2	911/911S CARRERA 3,0
14	900 074 019 02	Sechskantschraube		2	911/911S CARRERA 3,0

Modell	Jahr	HG	UG	Bildtafel	Einschränkung	UPD	14:23	29.01.2008	PORSCHE PET PORSCHE
911	1977	2	02	202-10		222			

Pos	Teilenummer	Benennung	Bemerkung	St	Modellangabe	Pos	Teilenummer	Benennung	Bemerkung	St	Modellangabe
14	N 010 339 3	Sechskantschraube		2	911/911S CARRERA 3,0						
15	900 910 096 02	Sicherungsmutter		2	911/911S CARRERA 3,0						
16	* 911 111 188 02	Stützscheibe		1	911/911S CARRERA 3,0						
17	* 911 111 189 03	Dichtung		1	911/911S CARRERA 3,0						
18	930 211 025 01	Wärmetauscher		2	911/911S CARRERA 3,0						
19	911 211 131 00	Anschlussstutzen		2	911/911S CARRERA 3,0						
20	999 512 246 02	Spannschelle		2	911/911S CARRERA 3,0						
21	900 075 057 02	Sechskantschraube		2	911/911S CARRERA 3,0						
22	911 211 553 00	Flexschlauch		1	911/911S CARRERA 3,0						
23	999 512 349 02	Schlauchschelle		2	911/911S CARRERA 3,0						
24	* 930 111 191 13	Dichtung		6	911/911S CARRERA 3,0						
25	900 076 025 02	Sechskantmutter		6	911/911S CARRERA 3,0						
26	999 085 001 02	Innensechskantmutter		6	911/911S CARRERA 3,0						
27	901 111 151 04	Träger		1	911/911S CARRERA 3,0						
28	900 076 025 02	Sechskantmutter		2	911/911S CARRERA 3,0						
29	N 012 241 8	Federscheibe		2	911/911S CARRERA 3,0						
30	900 025 007 02	Scheibe		2	911/911S CARRERA 3,0						
31	900 075 078 02	Sechskantschraube		2	911/911S CARRERA 3,0						

Modell	Jahr	HG	UG	Bildtafel	Einschränkung	UPD	14:23	29.01.2008	PORSCHE PET PORSCHE
911	1977	2	02	202-20		222			

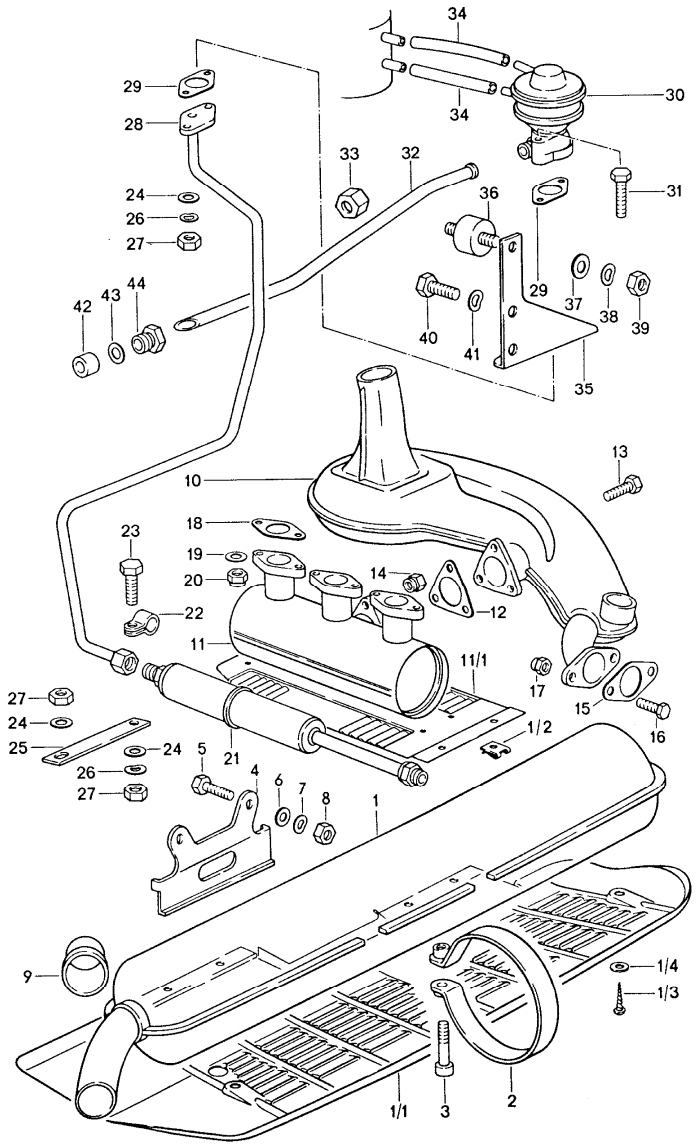

Pos	Teilenummer	Benennung	Bemerkung	St	Modellangabe
		Abgasanlage	(CAL)75-		K-JETRONIC
1	911 111 025 04	Abgasschalldämpfer	(J)	1	911S
1/1	911 111 184 00	Abdeckung	(J)	1	911S
1/2	999 591 327 02	Blechmutter	(J)	16	911S
1/3	N 013 890 5	Schraube	(J)	16	911S
1/4	900 151 006 09	Scheibe	(J)	16	911S
2	901 111 157 04	Spannschelle		2	911S
3	900 067 161 02	Zylinderschraube		2	911S
4	901 111 151 04	Träger		1	911S
5	900 075 078 02	Sechskantschraube		2	911S
6	900 025 007 02	Scheibe		2	911S
7	N 012 241 8	Federscheibe		2	911S
8	900 076 025 02	Sechskantmutter		2	911S
9	911 111 245 00	Auspuffblende		1	911S
10	911 211 028 00	Wärmetauscher	/R	1	911S
(10)	911 211 027 01	Wärmetauscher	/L	1	911S
11	930 113 150 05	Reaktor	(J)	2	911S
-	930 113 151 00	Eingangsrohr für Reaktor s. Technische Information Gruppe 2. NR. 13 - 25.2.77		6	911S
-	911 113 148 00	Eingangsrohr für Reaktor s. Technische Information Gruppe 2. NR. 13 - 25.2.77		6	911S
11/1	911 113 208 01	Reaktorabdeckung	(J)	2	911S
12	911 111 162 02	Dichtung		4	911S
13	N 010 335 5	Sechskantschraube		2	911S
14	999 084 052 02	Sicherungsmutter		6	911S
15	901 111 193 00	Dichtung		6	911S

Pos	Teilenummer	Benennung	Bemerkung	St	Modellangabe
16	900 075 148 02	Sechskantschraube		4	911S
17	999 084 002 02	Sechskantmutter		4	911S
18	* 911 113 190 01	Dichtung		6	911S
19	900 031 001 02	Scheibe	76-	12	911S
20	999 084 052 02	Sicherungsmutter		12	911S
21	911 113 173 01	Abgasfilter		1	911S
22	999 512 243 02	Rohrschelle		1	911S
23	900 075 010 02	Sechskantschraube		X	911S
24	N 011 524 7	Scheibe		X	911S
25	911 113 123 00	Halter		1	911S
26	N 012 226 5	Federscheibe		X	911S
28	911 113 176 05	Rohrleitung für 911/85/90/94/99		1	
29	911 113 179 02	Dichtung	-75	2	911S
29	911 113 179 02	Dichtung	76-	1	911S
30	911 113 183 04	Abgasrückführventil	(J)	1	911/94/99
31	N 010 347 5	Sechskantschraube		1	911S
31	900 074 019 02	Sechskantschraube		1	911S
32	911 113 177 03	Rohrleitung		1	911S
33	900 104 014 02	Überwurfmutter	-76	1	911S
-	999 181 281 50	Unterdruckschlauch C 3,2 X 7		*	
34	-	465 MM		2	911S
35	A 911 113 175 04	Haltewinkel	-75	1	911S
35	911 113 175 04	Haltewinkel für 911/44/49/84/85/89 911/90/94/99		1	
40	N 010 239 11	Sechskantschraube		2	911S
41	N 012 241 8	Federscheibe		2	911S
42	* 911 113 205 02	Abdichtgummi		1	911S
43	N 011 564 2	Scheibe		1	911S
44	911 113 206 00	Druckschraube		1	911S

Modell	Jahr	HG	UG	Bildtafel	Einschränkung	UPD	14:23	29.01.2008	PORSCHE PET PORSCHE
911	1977	2	02	202-30		222			

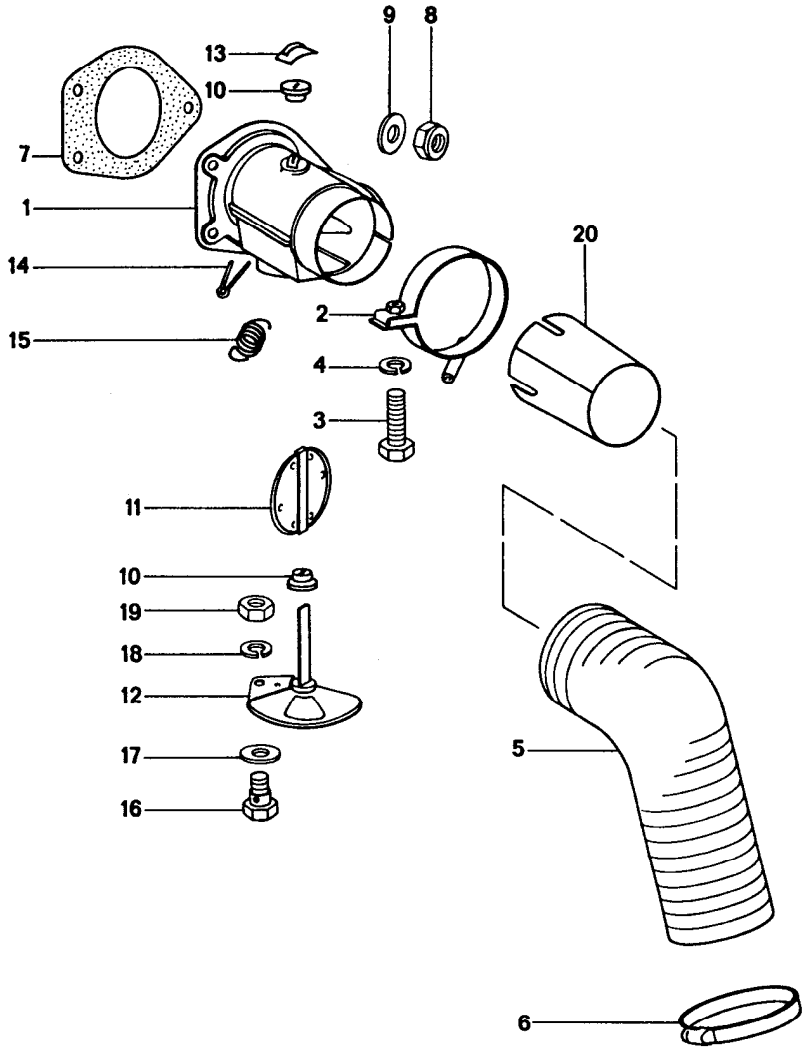

Pos	Teilenummer	Benennung	Bemerkung	St	Modellangabe
		Warmluftzuführung			
1	911 211 013 00	Heizklappenkasten	/L	1	
(1)	911 211 014 00	Heizklappenkasten	/R	1	
2	901 211 051 21	Rohrschelle	/L	1	
(2)	901 211 052 21	Rohrschelle	/R	1	
3	900 378 030 09	Sechskantschraube M 6 X 20		2	
4	900 027 014 01	Federring B 6		2	
5	930 211 622 01	Verbindungsschlauch 250 MM	-74	2	911/911S CARRERA 2,7
(5)	911 211 622 00	Verbindungsschlauch	75-	2	
6	999 512 349 02	Schlauchschelle		2	
7	911 211 297 00	Dichtung		2	
8	900 084 010 02	Sechskantmutter M 6		6	
9	N 011 524 7	Scheibe 6,4		6	
10	901 211 255 21	Lager		4	
11	901 211 028 22	Luftklappe		2	
12	901 211 035 21	Drehschieber	/L	1	
(12)	901 211 036 21	Drehschieber	/R	1	
13	999 507 222 02	Mecano-Speed-Fix		2	
14	900 021 014 02	Splint 3 X 15		2	
15	999 522 013 01	Feder		2	
16	901 211 683 00	Klemmschraube		2	
17	999 025 042 02	Scheibe		2	
18	900 027 011 01	Federring B 4		2	
19	N 011 004 6	Sechskantmutter M 4		2	
20	911 659 119 00	Rohrstutzen		1	

Modell	Jahr	HG	UG	Bildtafel	Einschränkung	UPD	14:24	29.01.2008	PET
911	1977	3	01	301-00		222			

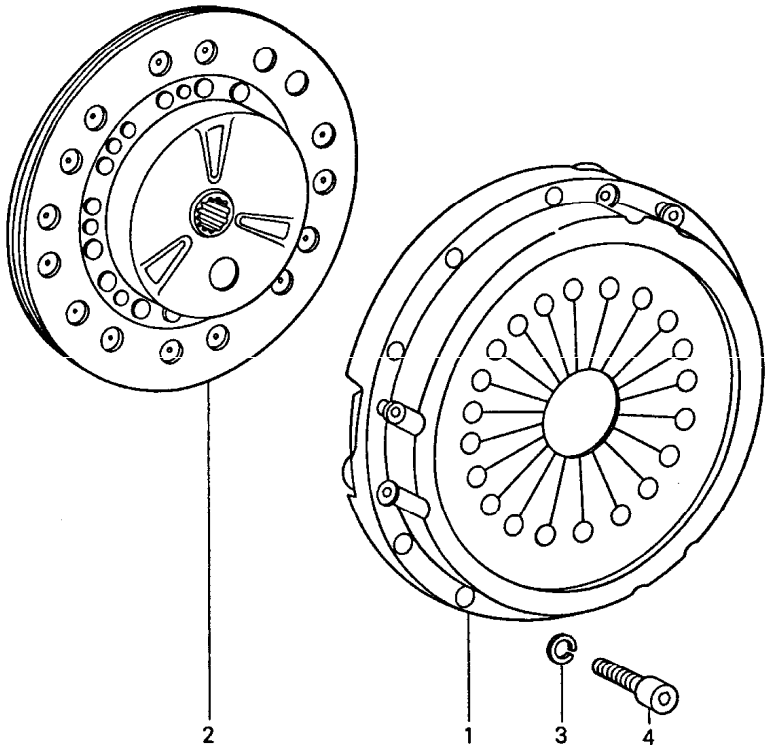

Pos	Teilenummer	Benennung	Bemerkung	St	Modellangabe
		Kupplung			
1	915 116 001 27	Druckplatte		1	
2	915 116 011 14	Kupplungsscheibe	-76	1	
2	915 116 051 03	Kupplungsscheibe	77-	1	911/911S CARRERA 3,0
3	900 027 015 02	Federring B 8		9	
4	900 067 090 02	Zylinderschraube M 8 X 42		9	

Modell	Jahr	HG	UG	Bildtafel	Einschränkung	UPD	14:24	29.01.2008	PORSCHE PET PORSCHE
911	1977	3	01	301-05		222			

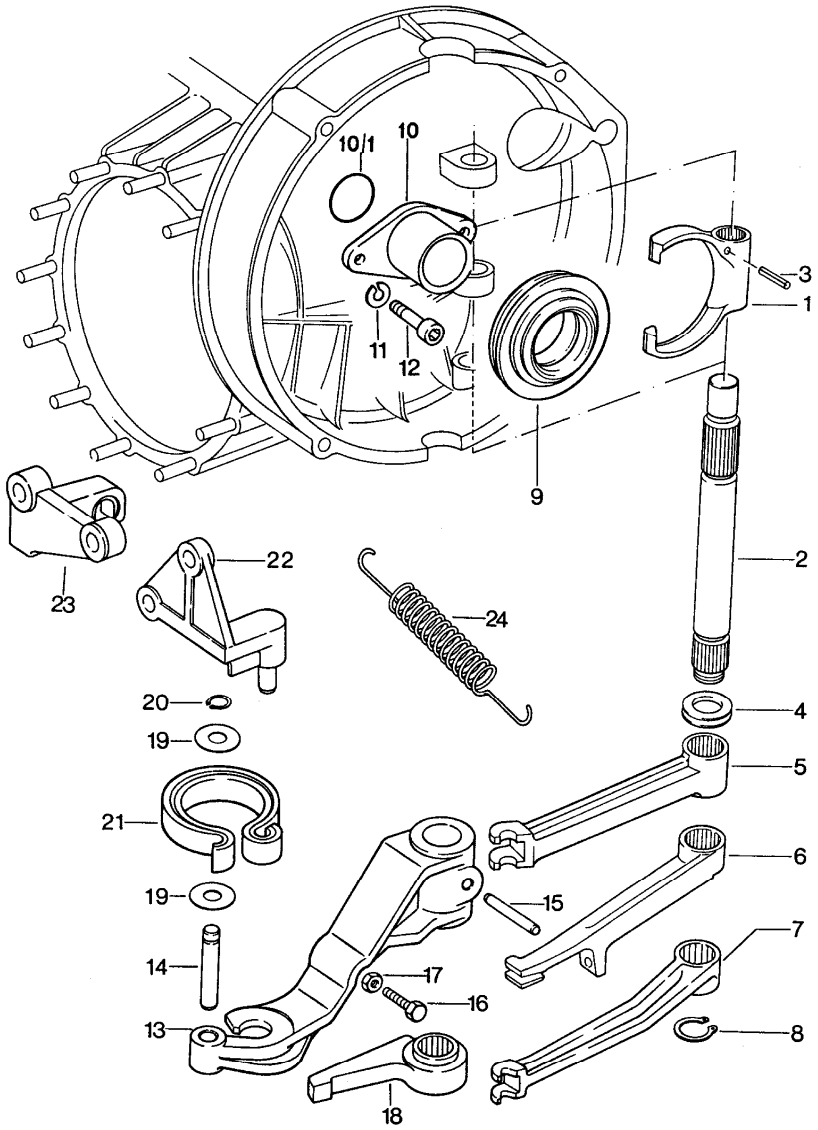

Pos	Teilenummer	Benennung	Bemerkung	St	Modellangabe
		Kupplungsauslösung			
1	915 116 712 01	Ausrückgabel		1	
2	915 116 133 03	Hebelwelle		1	
(2)	915 116 133 05	Hebelwelle	M	1	915/61/66
3	900 095 050 00	Spannhülse		1	
4 *	915 301 139 00	Dichtring		1	
5	915 116 713 01	Ausrückhebel		1	915/06/16
6	915 116 713 04	Ausrückhebel für 915/40/43/45/48		1	
(7)	915 116 713 05	Ausrückhebel für 915/44/49/60/65		1	
8	N 012 418 1	Sicherungsring 18 X 1,2		1	
9	915 116 082 80	Ausrücklager		1	
(9)	923 116 081 00	Ausrücklager		1	
(10)	915 116 087 03	Führungsrohr		1	911/911S CARRERA 3,0
10/1 *	999 701 359 40	O-Ring		1	911/911S CARRERA 3,0
(12)	900 270 055 02	Linsensenkblechschraube		2	911/911S CARRERA 3,0
13	930 116 713 03	Ausrückhebel		1	
14	915 116 624 00	Bolzen		1	
15	900 012 132 00	Zylinderstift 5 X 32		1	
16	930 116 701 00	Stellschraube		1	
17	N 011 118 11	Sechskantmutter M 8		1	
18	915 116 717 00	Stellhebel		1	
19	930 116 617 00	Scheibe		2	
20	900 041 003 01	Sicherungsring 8 X 0,8		1	

Pos	Teilenummer	Benennung	Bemerkung	St	Modellangabe
21	930 116 064 06	Biegefeder Bild 22 - 24 für 915/61/66		1	
22	915 116 070 00	Lagerbock		1	
23	915 116 613 01	Halter		1	
24	915 116 614 02	Zugfeder		1	

Modell	Jahr	HG	UG	Bildtafel	Einschränkung	UPD	14:24	29.01.2008	PORSCHE PET PORSCHE
911	1977	3	02	302-00		222			

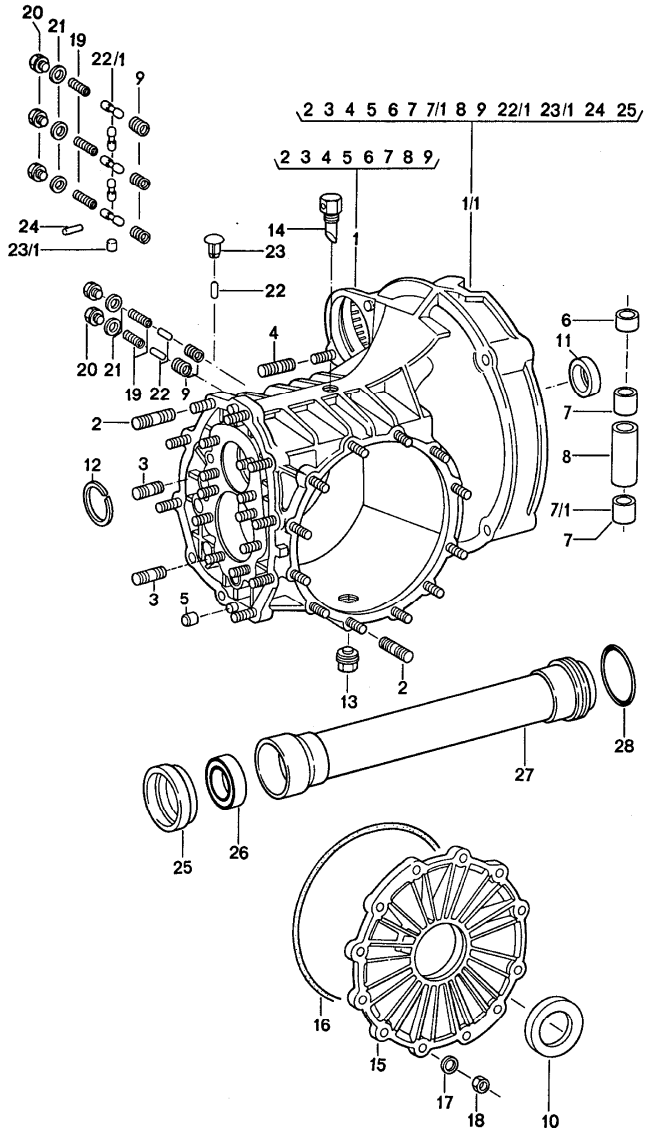

Pos	Teilenummer	Benennung	Bemerkung	St	Modellangabe
		Ersatzgetriebe Getriebegehäuse			
-	915 300 010 16	Ersatzgetriebe 4-Gang einbaufertig		1	915/16
-	915 300 901 16	Ersatzgetriebe 4-Gang einbaufertig Sperrdifferential		1	915/16.11
-	915 300 010 48	Ersatzgetriebe 4-Gang einbaufertig		1	915/48
-	915 300 901 48	Ersatzgetriebe 4-Gang einbaufertig Sperrdifferential		1	915/48.11
-	915 300 010 45	Ersatzgetriebe 4-Gang einbaufertig		1	915/45
-	915 300 901 45	Ersatzgetriebe 4-Gang einbaufertig Sperrdifferential		1	915/45.11
-	915 300 010 49	Ersatzgetriebe 4-Gang einbaufertig		1	915/49
-	915 300 010 65	Ersatzgetriebe 4-Gang einbaufertig		1	915/65
-	> 915 300 010 66	Ersatzgetriebe 4-Gang einbaufertig		1	915/66
-	> 915 300 010 06	Ersatzgetriebe 5-Gang einbaufertig		1	915/06
-	915 300 903 06	Ersatzgetriebe 5-Gang einbaufertig Sperrdifferential	6 -	1	915/06.11
-	915 300 010 43	Ersatzgetriebe 5-Gang einbaufertig		1	915/43

Modell	Jahr	HG	UG	Bildtafel	Einschränkung	UPD	14:24	29.01.2008	PORSCHE PET PORSCHE
911	1977	3	02	302-00		222			

Pos	Teilenummer	Benennung	Bemerkung	St	Modellangabe
-	915 300 903 43	Ersatzgetriebe 5-Gang einbaufertig Sperrdifferential		1	915/43.11
-	915 300 010 40	Ersatzgetriebe 5-Gang einbaufertig		1	915/40
-	915 300 903 40	Ersatzgetriebe 5-Gang einbaufertig Sperrdifferential		1	915/40.11
-	915 300 010 44	Ersatzgetriebe 5-Gang einbaufertig		1	915/44
-	> 915 300 010 60	Ersatzgetriebe 5-Gang einbaufertig		1	915/60
-	> 915 300 010 61	Ersatzgetriebe 5-Gang einbaufertig		1	915/61
1	915 301 901 03	Getriebegehäuse		1	
1	915 301 901 04	Getriebegehäuse	77-	1	915/61/65
2	999 062 139 02	Stiftschraube M 8 X 26		20	
(2)	999 062 098 02	Stiftschraube M 8 X 38	77-	4	
3	999 062 073 02	Stiftschraube M 8 X 20		10	
4	999 062 182 02	Stiftschraube M 10 X 25		1	
5	900 012 110 00	Zylinderstift 10 M 6 X 14		2	
6	915 301 125 01	Lagerbuchse	-76	1	
(6)	915 301 119 00	Lagerbuchse	77-	1	
7	915 301 129 00	Buchse		2	
8	915 301 133 00	Rohr		1	
9	999 504 047 00	Gewindeeinsatz Heli-Coil		2	
10	* 999 113 183 40	Radialwellendichtring		2	
11	* 915 302 381 00	Wellendichtring		1	
12	999 041 327 01	Sprengring SB 62		1	
13	999 064 020 02	Verschlussschraube M 24 X 1,5 mit Magnet		1	
14	904 301 071 00	Entlüfter		1	
15	915 301 311 05	Getriebedeckel		1	
(15)	915 301 311 05	Getriebedeckel		1	915/61/66
16	* 999 701 392 40	O-Ring		1	
17	900 031 014 30	Scheibe 8,4		12	
(17)	N 012 241 8	Federscheibe B 8		12	
18	900 076 025 02	Sechskantmutter M 8		12	
19	915 303 232 00	Feder		2	
20	900 075 352 02	Sechskantschraube		2	
21	* 900 123 066 30	Dichtring A 10 X 16		2	
22	915 303 131 00	Sperrstück		3	
23	915 301 126 00	Verschlussbolzen		1	

Modell	Jahr	HG	UG	Bildtafel	Einschränkung	UPD	14:24	29.01.2008
911	1977	3	02	302-05		222		

PORSCHE PET PORSCHE

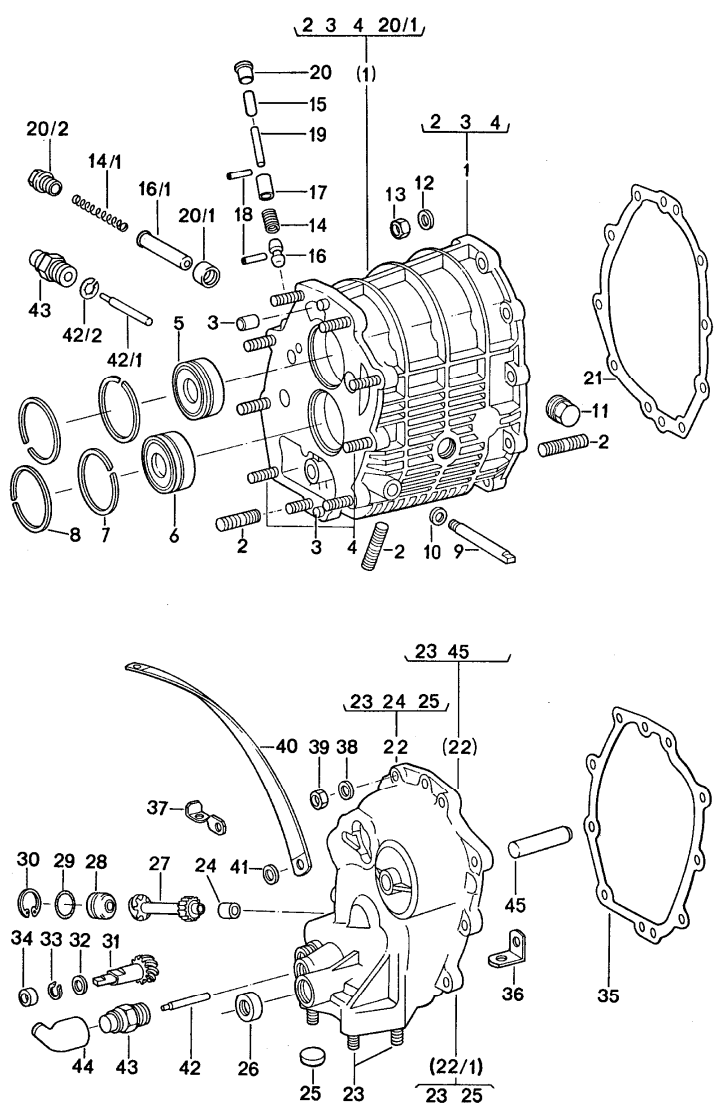

Pos	Teilenummer	Benennung	Bemerkung	St	Modellangabe
		Rädergehäuse Getriebedeckel			
1	915 301 902 00	Rädergehäuse		1	
2	999 062 139 02	Stiftschraube M 8 X 26		13	
3	900 012 110 00	Zylinderstift 10 M 6 X 14		2	
4	999 062 044 02	Stiftschraube M 8 X 30		1	
5	999 110 025 00	Zylinderrollenlager		1	
6	915 302 399 05	Zylinderrollenlager		1	
7	900 111 001 00	Sprengring SP 62		2	
8	999 152 031 01	Sprengring SB 68		2	
9	914 301 307 00	Bolzen		1	
10	900 031 001 02	Scheibe B 8,4		1	
11	999 064 019 02	Verschlussschraube		1	
12	900 031 014 30	Scheibe 8,4		10	
(12)	N 012 241 8	Federscheibe B 8		10	
13	900 076 025 02	Sechskantmutter M 8		10	
14	915 303 232 00	Feder		1	
15	915 303 131 00	Sperrstück kurz		1	
16	915 303 130 00	Sperrstück lang		1	
17	915 303 135 00	Hülse		1	
18	900 308 009 00	Spiralspannstift 3,5 X 18		2	
19	915 303 271 00	Stift		1	
20	915 301 126 00	Verschlussbolzen		1	

Pos	Teilenummer	Benennung	Bemerkung	St	Modellangabe
21	* 915 301 191 00	Dichtung		1	
		Getriebedeckel vorn			
22	915 301 903 01	Getriebedeckel vorn für 915/06/16/40/43/45/48		1	
22/1	915 301 903 03	Getriebedeckel vorn für 915/44/49/60/61/65/66		1	
23	999 062 006 02	Stiftschraube M 8 X 20		4	
24	915 318 339 00	Lagerbuchse für 915/06/16/40/43/45/48		1	
25	999 703 385 40	Stopfen		1	
26	* 999 113 185 40	Wellendichtring		1	
27	915 318 033 00	Antriebswelle für 915/06/16/43/48		1	
27	915 318 033 02	Antriebswelle		1	915/40/45
28	915 318 307 00	Anschlag Bild 28 - 30 + 32 - 34 für 915/06/16/40/43/45/48		1	
29	* 999 701 349 40	O-Ring		1	
30	900 042 004 01	Sicherungsring 22 X 1		1	
31	915 318 034 00	Antriebswelle für 915/06/16/43/48		1	
31	915 318 034 02	Antriebswelle		1	915/40/45
32	915 318 337 00	Anlaufscheibe		1	
33	N 012 407 1	Aussenring 7 X 0,8		1	
34	* 999 113 175 40	Wellendichtring		1	
35	* 915 301 351 00	Dichtung		1	
36	901 423 369 00	Haltewinkel		1	
37	915 301 369 00	Haltelasche		1	
38	900 031 014 30	Scheibe 8,4		9	
(38)	N 012 241 8	Federscheibe B 8		9	
39	900 076 025 02	Sechskantmutter M 8		9	
40	999 611 920 20	Masseband		1	
41	999 151 022 02	Scheibe 20 X 8,4 X 2		1	
42	915 303 145 00	Stössel		1	
43	914 613 541 02	Rückfahrlichtschalter		1	
44	914 613 491 00	Gummikappe		1	

Modell	Jahr	HG	UG	Bildtafel	Einschränkung	UPD	14:24	29.01.2008	PORSCHE PET PORSCHE
911	1977	3	03	303-00		222			

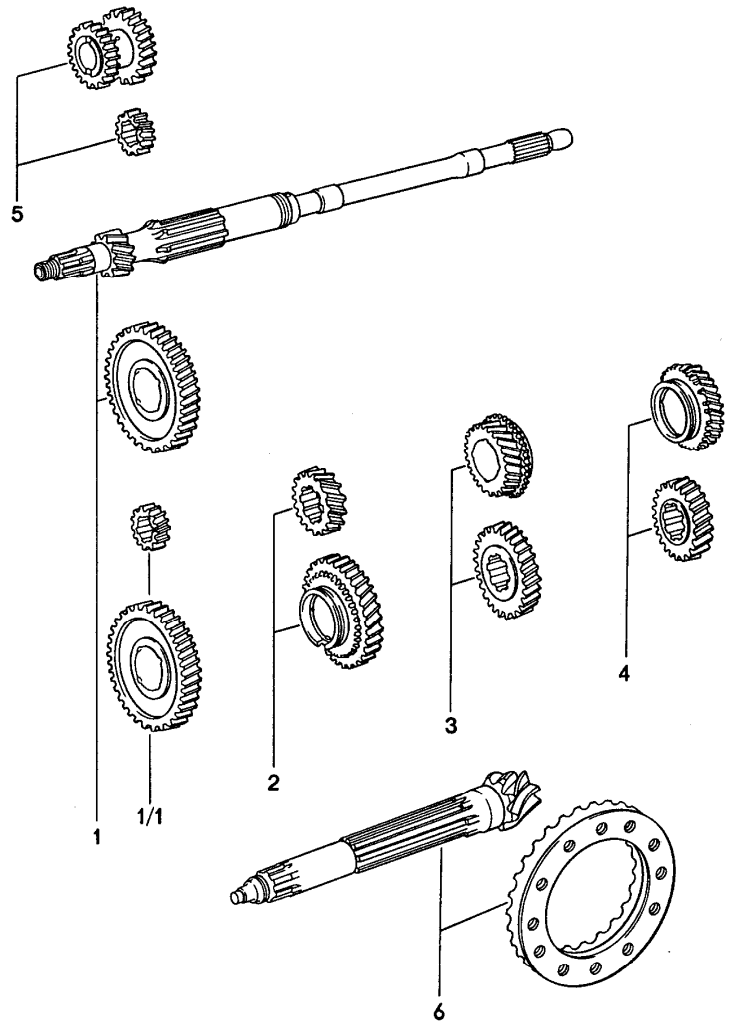

Pos	Teilenummer	Benennung	Bemerkung	St	Modellangabe
		Radsätze 4-Gang			
		Getriebe			915/16/48
1	915 302 901 05	Radsatz 1. Gang Z = 11:35		1	
2	923 302 902 33	Radsatz 2. Gang Z = 20:32		1	
3	915 302 904 20	Radsatz 3. Gang Z = 25:26		1	
4	923 302 904 78	Radsatz 4. Gang Z = 29:21		1	
5	915 302 912 04	Radsatz Rückwärtsgang		1	
6	915 302 911 16	Triebsatz 7:31		1	
		Getriebe			915/45/49
1	915 302 901 05	Radsatz 1. Gang Z = 11:35 (AZ)		1	915/49
2	923 302 902 33	Radsatz 2. Gang Z = 20:32 (KW)		1	
3	923 302 904 18	Radsatz 3. Gang Z = 25:27 (PR)		1	
4	915 302 904 60	Radsatz 4. Gang Z = 28:23 (SN)		1	
5	915 302 912 04	Radsatz Rückwärtsgang		1	
6	915 302 911 17	Triebsatz 8:31		1	915/45
(6)	915 302 911 17	Triebsatz 8:31		1	915/49
		Getriebe			915/65/66

Modell	Jahr	HG	UG	Bildtafel	Einschränkung	UPD	14:24	29.01.2008	PORSCHE PET PORSCHE
911	1977	3	03	303-00		222			

Pos	Teilenummer	Benennung	Bemerkung	St	Modellangabe
1	915 302 921 14	Radsatz 1. Gang Z = 11:35 (AZ)		1	
2	923 302 902 33	Radsatz 2. Gang Z = 20:32 (KW)		1	
3	923 302 904 18	Radsatz 3. Gang Z = 25:27 (PR)		1	
4	915 302 904 60	Radsatz 4. Gang Z = 28:23 (SN)		1	
5	915 302 912 04	Radsatz Rückwärtsgang		1	
6	915 302 911 17	Triebsatz 8:31		1	

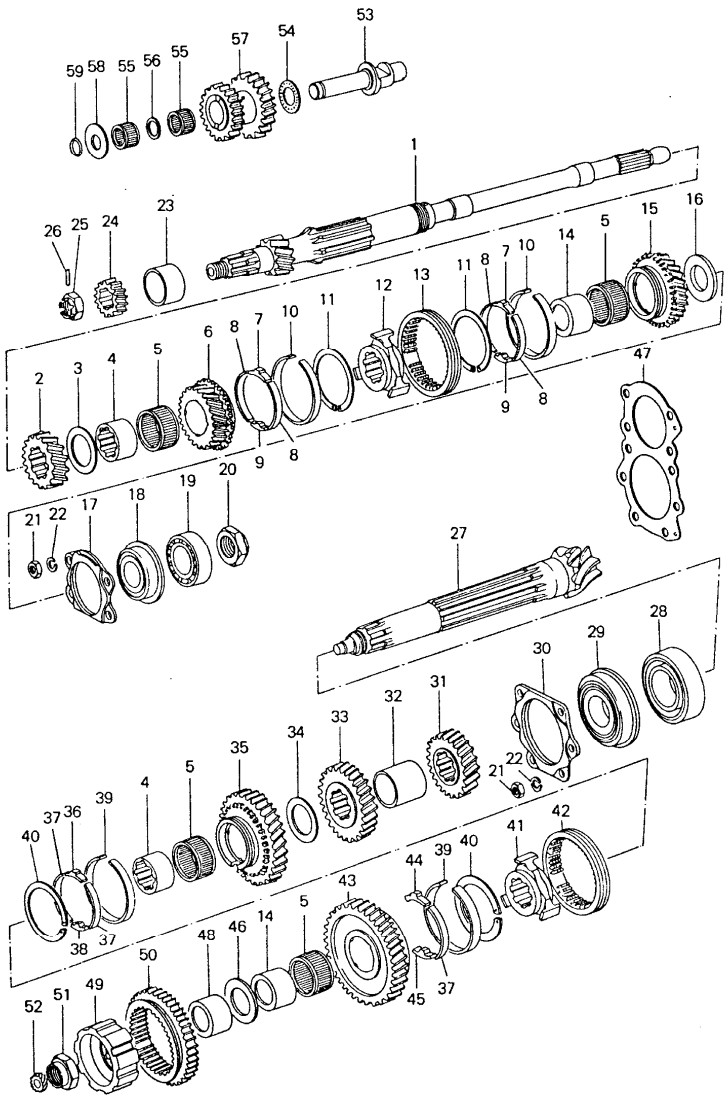

Pos	Teilenummer	Benennung	Bemerkung	St	Modellangabe
		Räder und Wellen 4-Gang			915
		Radsätze siehe Gruppe 3/03/00			
1	* -	Antriebswelle		1	
-	915 302 267 00	Distanzbuchse		X	
2	* -	Festrad 2. Gang		2	
3	915 302 292 00	Anlaufscheibe		1	
4	915 302 262 00	Büchse		1	
5	999 201 470 00	Nadelkäfig		2	
6	* -	Losrad 3. Gang		1	
7	911 302 315 00	Stein 3. / 4.Gang		2	
8	911 302 316 00	Sperrband 3. / 4.Gang		4	
9	911 302 317 01	Anschlag 3. / 4.Gang		2	
10	911 302 301 06	Synchronring 3. / 4.Gang		2	
11	911 302 311 01	Sicherungsring		2	
12	901 302 402 02	Führungsmuffe		1	915/16/48
12	911 302 402 20	Führungsmuffe für 915/44/45/49/65/66		1	
13	911 302 411 10	Schaltmuffe		1	915/16/48
13	911 302 411 20	Schaltmuffe für 915/44/45/49/65/66		1	
14	915 302 261 00	Buchse		2	
15	* -	Losrad 4. Gang		1	
16	915 302 294 01	Anlaufscheibe		1	
17	915 302 121 03	Spannplatte		1	

Pos	Teilenummer	Benennung	Bemerkung	St	Modellangabe
18	999 052 030 00	Vierpunktlager		1	
19	999 110 032 00	Zylinderrollenlager		1	
20	999 034 033 00	Sechskantmutter		1	
21	502 08 310	Mutter M 8		10	
22	900 142 002 01	Federring		10	
23	915 302 277 00	Distanzhülse		1	
24	* -	Rückwärtsgangrad 1		1	
25	900 079 009 00	Kronenmutter M 18 X 1,5		1	
26	900 309 005 00	Spannstift 4 X 26		1	
27	* -	Ritzelwelle		1	
28	999 110 146 00	Zylinderrollenlager		1	
29	999 052 043 00	Vierpunktlager		1	
30	915 302 123 03	Spannplatte		1	
31	* -	Festrad 4. Gang		1	
32	915 302 265 01	Distanzbuchse		1	
33	* -	Festrad 3. Gang		1	
34	915 302 293 00	Anlaufscheibe		1	
35	* -	Losrad 2. Gang		1	
36	915 302 315 01	Stein 2. Gang		1	
37	915 302 316 01	Sperrband		3	
(37)	928 302 318 02	Doppelsperrband 2. Gang		1	915/65/66
(37)	928 302 319 08	Doppelsperrband 1. Gang		1	915/65/66
38	915 302 321 00	Anschlag 2. Gang		1	
(38)	928 302 322 00	Anschlag 2. Gang		1	915/65/66
39	915 302 301 04	Synchronring		2	
(39)	915 302 301 06	Synchronring 1. Gang		1	915/65/66
(39)	915 302 301 04	Synchronring 2. Gang		1	915/65/66
40	915 302 311 01	Sicherungsring		1	
41	915 302 401 00	Führungsmuffe		2	
(41)	915 302 401 02	Führungsmuffe		1	915/65/66
42	915 302 411 00	Schaltmuffe		1	
(42)	930 302 411 01	Schaltmuffe		1	915/65/66
43	* -	Losrad 1. Gang		1	
44	915 302 318 00	Stein 1. Gang		1	
(44)	915 302 315 01	Stein 1. Gang		1	915/65/66
45	915 302 321 00	Anschlag		1	
(45)	928 302 321 00	Anschlag		1	915/65/66
46	915 302 291 00	Anlaufscheibe		1	
47	915 302 268 03	Einstellscheibe 0,10 MM		X	
-	915 302 268 04	Einstellscheibe 0,15 MM		X	
-	915 302 268 05	Einstellscheibe 0,20 MM		X	
48	915 302 278 01	Distanzhülse		1	
49	915 302 405 01	Führungsmuffe		1	
50	915 302 227 09	Schaltrad Rückwärtsgang		1	
51	915 302 282 00	Bundmutter		1	
52	915 318 331 00	Tachoritzel 1		1	915/16/45/48

Pos	Teilenummer	Benennung	Bemerkung	St	Modellangabe
53	915 302 228 03	Bolzen		1	
54	999 202 001 00	Axial-Nadelkäfig		1	
55	999 201 107 00	Nadelkäfig		2	
56	915 302 231 00	Zwischenring		1	
57	* -	Rücklaufrad		1	
58	915 302 229 01	Anlaufscheibe		1	
59	* 999 701 169 40	O-Ring		1	

Pos	Teilenummer	Benennung	Bemerkung	St	Modellangabe

Modell	Jahr	HG	UG	Bildtafel	Einschränkung	UPD	14:25	29.01.2008
911	1977	3	03	303-10		222		

PORSCHE PET PORSCHE

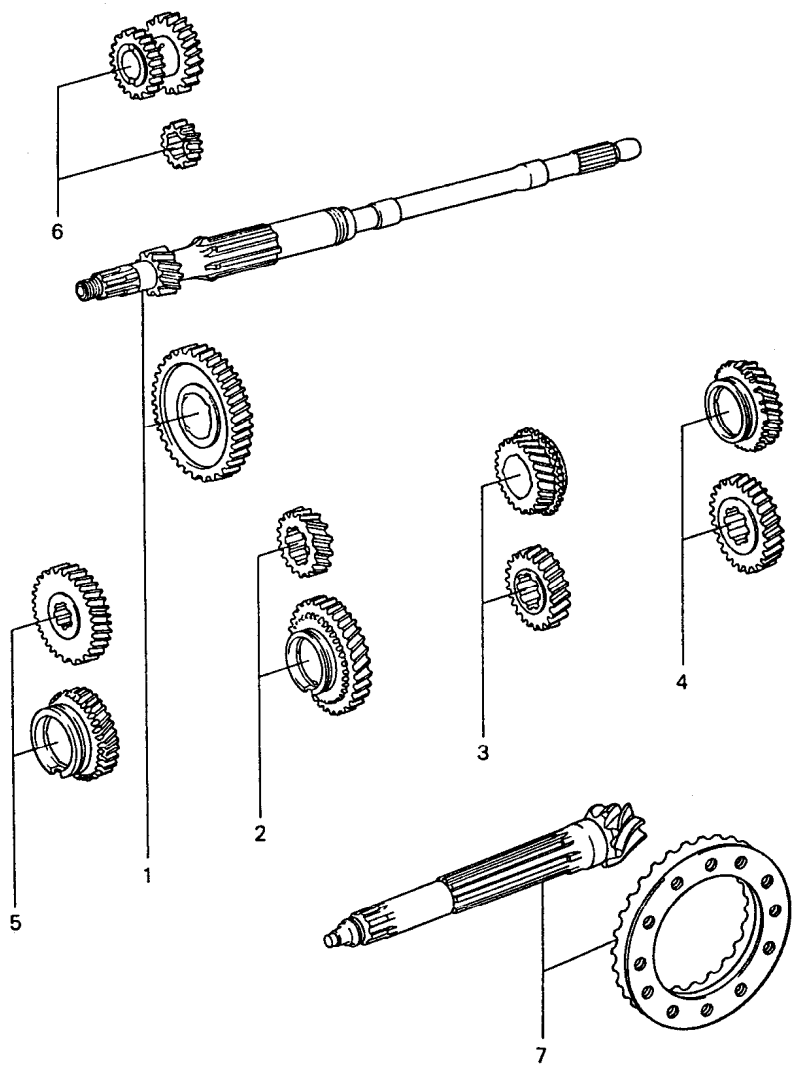

Pos	Teilenummer	Benennung	Bemerkung	St	Modellangabe
		Radsätze 5-Gang Getriebe			
		915.06/43			
1	915 302 901 05	Radsatz 1. Gang Z = 11:35 (AZ)		1	
2	915 302 902 39	Radsatz 2. Gang Z = 18:33 (HX)		1	
3	923 302 903 23	Radsatz 3. Gang Z = 23:29 (NT)		1	
4	915 302 904 40	Radsatz 4. Gang Z = 27:25 (RP)		1	
4	915 302 904 74	Radpaar 4. Gang Z = 29:28		1	
5	923 302 905 53	Radsatz 5. Gang Z = 29:21 (TL)		1	
6	915 302 912 04	Radsatz Rückwärtsgang		1	
7	915 302 911 16	Triebsatz 7:31		1	
		915.40/44			
1	915 302 901 05	Radsatz 1. Gang Z = 11:35 (AZ)		1	915/44
2	915 302 902 39	Radsatz 2. Gang Z = 18:33 (HX)		1	
3	923 302 903 23	Radsatz 3. Gang Z = 23:29 (NT)		1	
4	923 302 904 28	Radsatz 4. Gang Z = 26:26 (QQ)		1	
5	923 302 905 23	Radsatz 5. Gang Z = 28:23 (SN)		1	

Pos	Teilenummer	Benennung	Bemerkung	St	Modellangabe
6	915 302 912 04	Radsatz Rückwärtsgang		1	
7	915 302 911 17	Triebsatz 8:31		1	915/40
(7)	915 302 911 17	Triebsatz 8:31		1	915/44
		915.60/61			
1	915 302 921 14	Radsatz 1. Gang Z = 11:35 (AZ)		1	
2	915 302 902 39	Radsatz 2. Gang Z = 18:33 (HX)		1	
3	923 302 903 23	Radsatz 3. Gang Z = 23:29 (NT)		1	
4	923 302 904 28	Radsatz 4. Gang Z = 26:26 (QQ)		1	
5	923 302 905 23	Radsatz 5. Gang Z = 28:23 (SN)		1	
6	915 302 912 04	Radsatz Rückwärtsgang		1	
7	915 302 911 17	Triebsatz 8:31		1	

Pos	Teilenummer	Benennung	Bemerkung	St	Modellangabe

Modell	Jahr	HG	UG	Bildtafel	Einschränkung	UPD	14:25	29.01.2008	PORSCHE PET PORSCHE
911	1977	3	03	303-15		222			

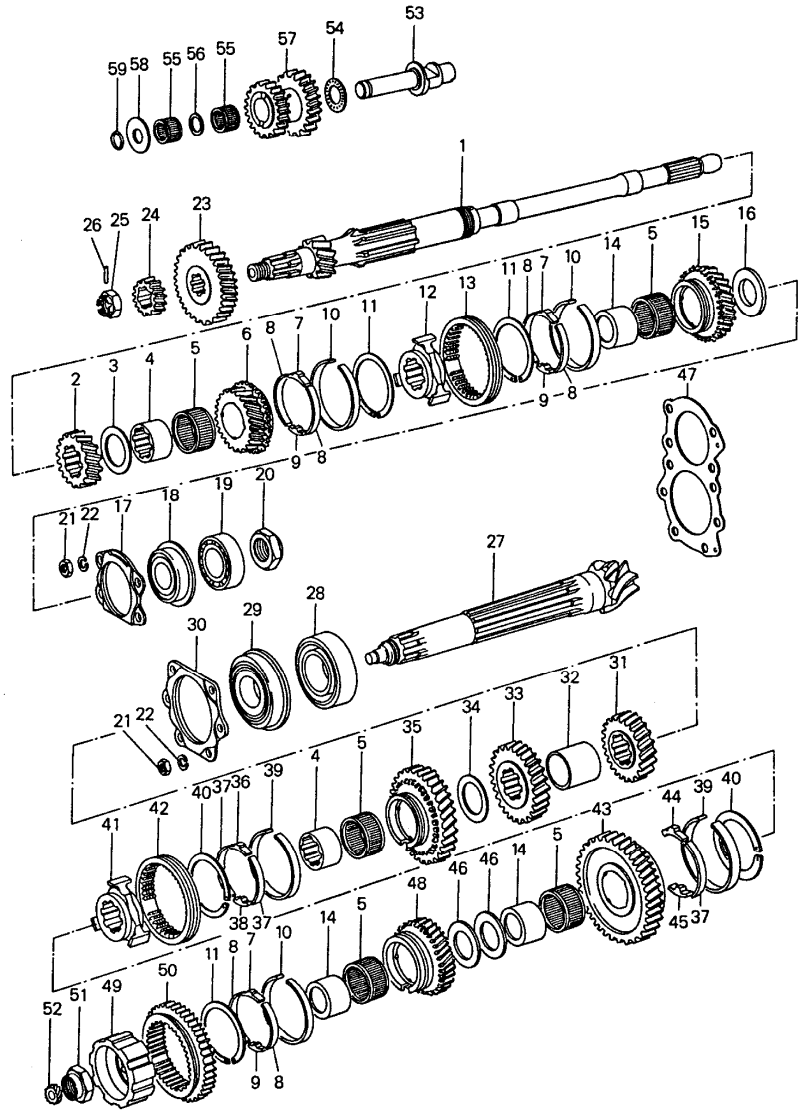

Pos	Teilenummer	Benennung	Bemerkung	St	Modellangabe
		Räder und Wellen 5 Gang			TYP 915 TYP 923
		Radsätze siehe Gruppe 3/03/10			
1	* -	Antriebswelle		1	
-	915 302 267 00	Distanzbuchse		X	
2	* -	Festrad 2. Gang		1	
3	915 302 292 00	Anlaufscheibe		1	
4	915 302 262 00	Büchse		2	
5	999 201 470 00	Nadelkäfig		5	
6	* -	Losrad 3. Gang		1	
7	911 302 315 00	Stein 3. - 5. Gang		1	
8	911 302 316 00	Sperrband 3. - 5. Gang		6	
9	911 302 317 01	Anschlag 3. - 5. Gang		3	
10	911 302 301 06	Synchronring 3. - 5. Gang		3	
11	911 302 311 01	Sicherungsring		3	
12	901 302 402 02	Führungsmuffe		1	915/06/43
12	911 302 402 20	Führungsmuffe für 915/40/44/60/61		1	
13	911 302 411 10	Schaltmuffe		1	915/06/43
13	911 302 411 20	Schaltmuffe für 915/40/44/60/61		1	
14	915 302 261 00	Buchse		3	

Pos	Teilenummer	Benennung	Bemerkung	St	Modellangabe
15	* -	Losrad 4. Gang		1	
16	915 302 294 01	Anlaufscheibe		1	
17	915 302 121 03	Spannplatte		1	
18	999 052 030 00	Vierpunktlager		1	
19	999 110 032 00	Zylinderrollenlager		1	
20	999 034 033 00	Sechskantmutter		1	
21	502 08 310	Mutter M 8		10	
22	900 142 002 01	Federring		10	
23	* -	Festrad 5. Gang		1	
24	* -	Rückwärtsgangrad 1		1	
25	A 900 079 009 00	Kronenmutter M 18 X 1,5		1	
25	900 079 009 00	Kronenmutter M 18 X 1,5		1	
26	900 309 005 00	Spannstift 4 X 26		1	
27	* -	Ritzelwelle		1	
28	999 110 146 00	Zylinderrollenlager		1	
29	999 052 043 00	Vierpunktlager		1	
30	915 302 123 03	Spannplatte		1	
31	* -	Festrad 4. Gang		1	
32	915 302 265 01	Distanzbuchse		1	
33	* -	Festrad 3. Gang		1	
34	915 302 293 00	Anlaufscheibe		1	
35	* -	Losrad 2. Gang		1	
36	915 302 315 01	Stein 2. Gang		1	
37	915 302 316 01	Sperrband		3	
(37)	928 302 318 02	Doppelsperrband 2. Gang		1	915/60/61
(37)	928 302 319 08	Doppelsperrband 1. Gang		1	915/60/61
38	915 302 321 00	Anschlag 2. Gang		1	
(38)	928 302 322 00	Anschlag 2. Gang		1	915/60/61
39	915 302 301 04	Synchronring		2	
(39)	915 302 301 04	Synchronring 2. Gang		1	915/60/61
(39)	915 302 301 06	Synchronring 1. Gang		1	915/60/61
40	915 302 311 01	Sicherungsring		2	
41	915 302 401 00	Führungsmuffe		1	
(41)	915 302 401 02	Führungsmuffe		1	915/60/61
42	915 302 411 00	Schaltmuffe		1	
(42)	930 302 411 01	Schaltmuffe		1	915/60/61
43	* -	Losrad 1. Gang		1	
44	915 302 318 00	Stein 1. Gang		1	
(44)	915 302 315 01	Stein 1. Gang		1	915/60/61

Pos	Teilenummer	Benennung	Bemerkung	St	Modellangabe
45	915 302 321 00	Anschlag		1	
(45)	928 302 321 00	Anschlag		1	915/60/61
46	915 302 291 00	Anlaufscheibe		2	
47	915 302 268 03	Einstellscheibe 0,10 MM		X	
-	915 302 268 04	Einstellscheibe 0,15 MM		X	
-	915 302 268 05	Einstellscheibe 0,20 MM		X	
48	* -	Losrad 5. Gang		1	
49	915 302 405 01	Führungsmuffe		1	
50	915 302 227 09	Schaltrad		1	
51	915 302 282 00	Bundmutter		1	
52	915 318 331 00	Tachoritzel		1	915/06/40/43
53	915 302 228 03	Bolzen Rücklaufrad		1	
54	999 202 001 00	Axial-Nadelkäfig		1	
55	999 201 107 00	Nadelkäfig		2	
56	915 302 231 00	Zwischenring		1	
57	* -	Rücklaufrad		1	
58	915 302 229 01	Anlaufscheibe		1	
59	* 999 701 169 40	O-Ring		1	

Modell	Jahr	HG	UG	Bildtafel	Einschränkung	UPD	14:25	29.01.2008
911	1977	3	04	304-00		222		

PORSCHE **PET** PORSCHE

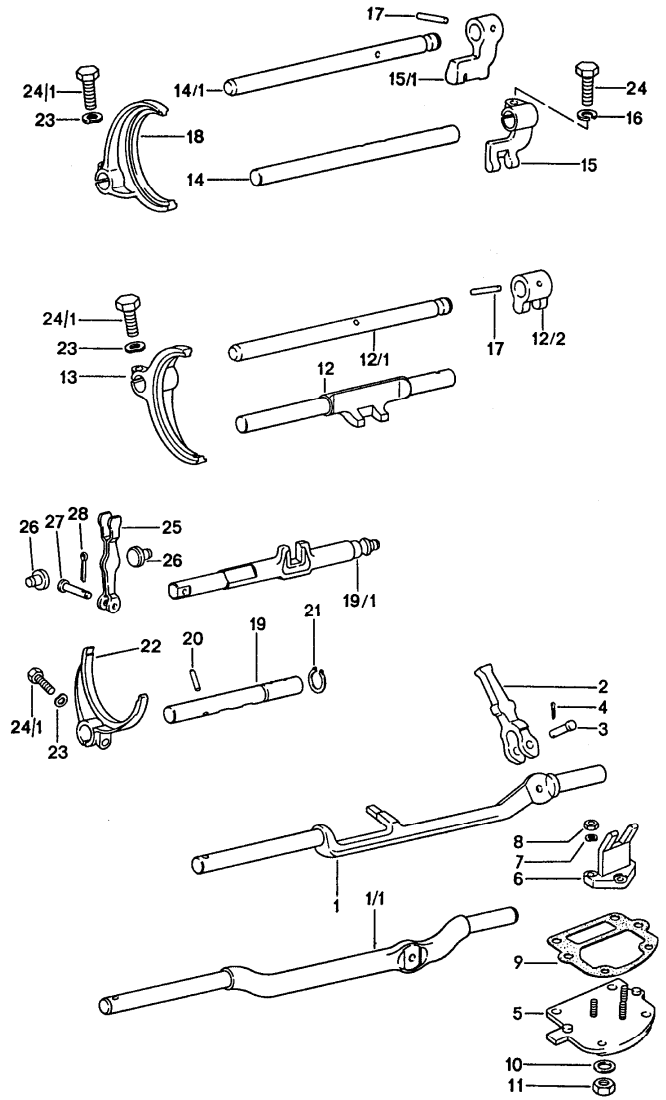

Pos	Teilenummer	Benennung	Bemerkung	St	Modellangabe
		Schaltstangen Schaltgabeln			
1	915 303 132 00	Schaltstange		1	
2	915 303 133 00	Innenschalthebel		1	
3	901 303 171 01	Bolzen		1	
4	N 012 512 1	Splint 2 X 12		1	
5	915 303 023 02	Schaltdeckel		1	
6	915 303 129 09	Gabelstück		1	
7	N 012 006 4	Federring B 6		3	
8	900 076 010 02	Sechskantmutter M 6		3	
9	* 915 303 225 00	Dichtung		1	
10	900 031 014 30	Scheibe 8,4		4	
(10)	N 012 241 8	Federscheibe		4	
11	900 076 025 02	Sechskantmutter M 8		4	
12	915 303 101 00	Schaltstange für 1./2. Gang		1	
13	915 303 111 00	Schaltgabel für 1./2. Gang		1	
14	915 303 103 50	Schaltstange für 3./4 Gang		1	
15	915 303 115 09	Schaltstangengabel		1	
16	900 027 015 02	Federring B 8		1	
18	915 303 112 00	Schaltgabel für 3./4. Gang		1	

Pos	Teilenummer	Benennung	Bemerkung	St	Modellangabe
19	915 303 105 09	Schaltstange für Rückwärtsgang und 5. Gang		1	
20	900 309 005 00	Spannstift 4 X 26		1	
21	N 012 415 1	Sicherungsring 15 X 1 für 4 Gang Getriebe		1	911/911S CARRERA 2,7 CARRERA 3.0
22	915 303 113 01	Schaltgabel für Rückwärtsgang und 5. Gang		1	
23	N 012 241 1	Federscheibe B 8 X 15		3	
24	900 075 136 02	Sechskantschraube M 8 X 28		1	
24/1	900 075 099 02	Sechskantschraube M 8 X 30		3	

Pos	Teilenummer	Benennung	Bemerkung	St	Modellangabe

Modell	Jahr	HG	UG	Bildtafel	Einschränkung	UPD	14:25	29.01.2008	PORSCHE PET PORSCHE
911	1977	3	05	305-00		222			

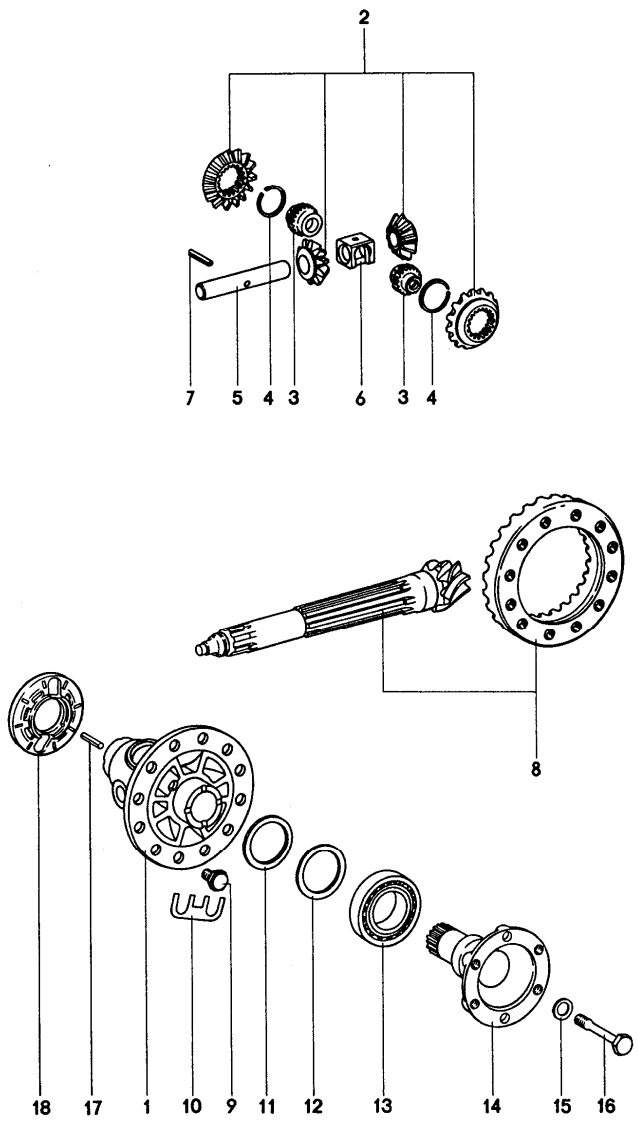

Pos	Teilenummer	Benennung	Bemerkung	St	Modellangabe
		Ausgleichgetriebe			
1	911 332 212 00	Gehäuse für 915/06/16/43/48 925/02		1	SPM
1	925 332 212 00	Gehäuse für 915/40/45, 925/10		1	SPM
1	925 332 212 01	Gehäuse für 915/44/49/60/61 915/65/66, 923/02 925/12/13/15/16/17 930/30/32/33		1	SPM
2	911 332 902 00	Ausgleichkegelräder 1 Satz		1	SPM
3	911 332 206 01	Gewindestück		2	SPM
4	999 152 014 00	Sprengring		2	SPM
5	911 332 207 00	Ausgleichgetriebebolzen		1	
6	911 332 208 00	Anker		1	
7	900 308 005 00	Spannstift 6 X 28		1	
8	915 302 911 16	Triebsatz 7 : 31 für 915/06/16/43/48		1	
(8)	915 302 911 17	Triebsatz 8 : 31		1	915/40/45
(8)	915 302 911 17	Triebsatz 8 : 31 für 915/44/49 915/60/61/65/66		1	
(8)	925 302 911 00	Triebsatz 7 : 27		1	925/02 SPM
(8)	925 302 911 11	Triebsatz 8 : 27 für 925/10/12/13 925/15/16/17		1	SPM
9	915 332 276 00	Sechskantschraube		12	

Pos	Teilenummer	Benennung	Bemerkung	St	Modellangabe
(9)	928 332 276 03	Sechskantschraube		12	
10	901 332 285 01	Sicherungsblech		6	
11	915 332 265 00	Einstellring 2,4 MM		X	
(11)	915 332 265 01	Einstellring 2,5 MM		X	
(11)	915 332 265 02	Einstellring 2,6 MM		X	
(11)	915 332 265 03	Einstellring 2,7 MM		X	
(11)	915 332 265 04	Einstellring 2,8 MM		X	
(11)	915 332 265 05	Einstellring 2,9 MM		X	
(11)	915 332 265 06	Einstellring 3,0 MM		X	
(11)	915 332 265 07	Einstellring 3,1 MM		X	
(11)	915 332 265 08	Einstellring 3,2 MM		X	
(11)	915 332 265 09	Einstellring 3,3 MM		X	
(11)	915 332 265 10	Einstellring 3,4 MM		X	
(11)	915 332 265 11	Einstellring 3,5 MM		X	
(11)	915 332 265 12	Einstellring 3,6 MM		X	
(11)	915 332 265 13	Einstellring 3,7 MM		X	
12	915 332 263 00	Scheibe		2	
13	999 059 027 00	Kegelrollenlager		2	SPM
14	915 332 209 01	Gelenkflansch 75 nicht für SPM F >>91151 00727 F >>91151 10609 F >>91152 01529 F >>91152 10859 F >>91153 00272 F >>91153 10147 F >>91154 00173 F >>91154 10088 F >>91156 00320 F >>91156 10119		2	911/911S CARRERA 2,7
(14)	923 332 209 02	Gelenkflansch 75 nicht für SPM F 91151 00728>> F 91151 10610>> F 91152 01530>> F 91152 10860>> F 91153 00273>> F 91153 10148>> F 91154 00174>> F 91154 10089>> F 91156 00321>> F 91156 10120>>		2	
(14)	925 332 209 04	Gelenkflansch		2	SPM
(14)	915 332 209 21	Gelenkflansch Sperrdifferential 75 nicht für SPM F >>91151 00727 F >>91151 10609 F >>91152 01529 F >>91152 10859 F >>91153 00272 F >>91153 10147 F >>91154 00173 F >>91154 10088 F >>91156 00320 F >>91156 10119		2	911/911S CARRERA 2,7

Pos	Teilenummer	Benennung	Bemerkung	St	Modellangabe
(14)	923 332 209 04	Gelenkflansch 75 nicht für SPM F 91151 00728>> F 91151 10610>> F 91152 01530>> F 91152 10860>> F 91153 00273>> F 91153 10148>> F 91154 00174>> F 91154 10089>> F 91156 00321>> F 91156 10120>>		2	
(14)	925 332 209 05	Gelenkflansch Sperrdifferential		2	SPM
15	901 332 261 11	Scheibe		2	
16	901 332 275 12	Dehnschraube		2	
17	900 095 078 00	Spannhülse		1	911/911S CARRERA 3,0
18	915 318 045 03	Magnetträgerscheibe		1	SPM

Pos	Teilenummer	Benennung	Bemerkung	St	Modellangabe

Modell	Jahr	HG	UG	Bildtafel	Einschränkung	UPD	14:26	29.01.2008	PORSCHE PET PORSCHE
911	1977	3	05	305-10		222			

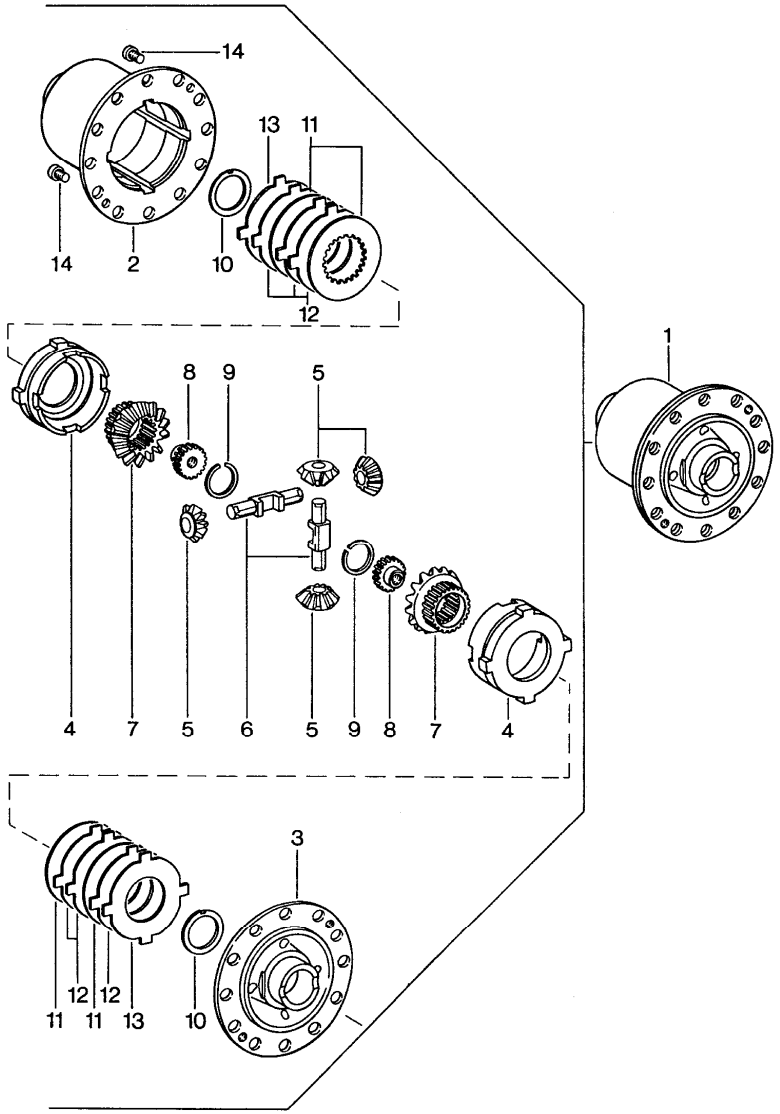

Pos	Teilenummer	Benennung	Bemerkung	St	Modellangabe
		Sperrdifferential			
1	901 332 053 13	Sperrdifferential 80 % für 915/06/16/43/48		1	
(1)	915 332 053 01	Sperrdifferential 80 %		1	915/40/45
(1)	915 332 053 10	Sperrdifferential 80 % für 915/44/49,925/12/13		1	
(1)	915 332 053 12	Sperrdifferential 40 % für 915/44/49/60/61 915/65/66 923/02 925/15/16/17		1	
2	901 332 055 13	Gehäuse für 915/06/16/43/48		1	
3	901 332 506 11	Deckel für 915/06/16/43/48		1	
4	901 332 511 11	Druckring		2	
5	915 332 531 02	Kegelritzel		4	
6	915 332 541 02	Differentialachse		2	
7	901 332 535 11	Achskegelrad		2	
8	901 332 206 12	Gewindestück		2	
9	999 152 014 00	Sprengring		2	
10	901 332 561 11	Anlaufscheibe		2	
11	A 901 332 551 21	Innenlamelle		4	
(11)	A 901 332 551 22	Innenlamelle		X	
(11)	A 901 332 551 23	Innenlamelle		X	
11	917 332 551 10	Innenlamelle		4	
12	917 332 552 10	Aussenlamelle		6	
12	917 332 552 11	Aussenlamelle		6	

Pos	Teilenummer	Benennung	Bemerkung	St	Modellangabe
12	917 332 552 12	Aussenlamelle		6	
13	928 332 555 00	Tellerfeder		2	
14	900 119 002 00	Zylinderschraube		2	
-	900 095 078 00	Spannhülse		1	911/911S CARRERA 3,0

Modell	Jahr	HG	UG	Bildtafel	Einschränkung	UPD	14:26	29.01.2008
911	1977	3	06	306-00		222		

PORSCHE PET PORSCHE

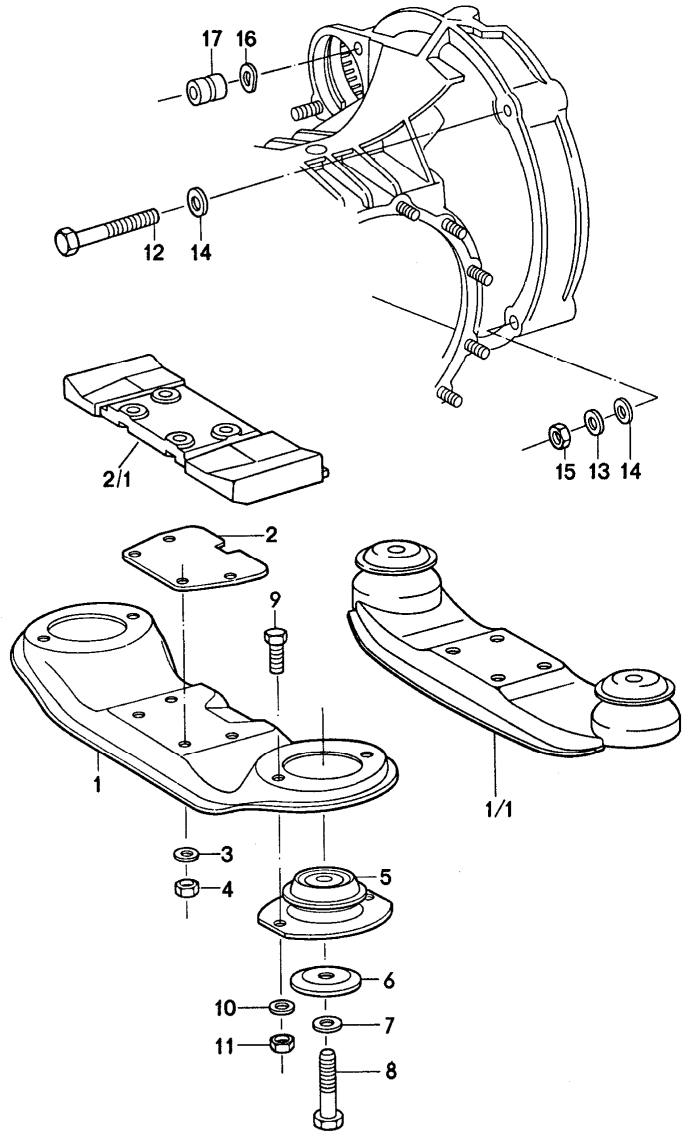

Pos	Teilenummer	Benennung	Bemerkung	St	Modellangabe
		Getriebeaufhängung			
1	911 375 033 01	Getriebeträger		1	
2	911 375 311 00	Unterlegplatte		1	
3	900 031 001 02	Scheibe 8,4		4	
4	999 090 101 02	Mid-Grip-Mutter		4	
5	911 375 043 00	Lager		2	
6	901 305 311 00	Teller		2	
7	900 027 017 02	Federring B 12		2	
8	901 305 317 00	Sechskantschraube		2	
9	900 075 087 02	Sechskantschraube M 8 X 16		4	
10	900 027 015 02	Federring B 12		4	
11	900 076 025 02	Sechskantmutter M 8		4	
		Befestigung Motor Getriebe			
12	900 155 023 02	Sechskantschraube M 10 X 72		1	
13	999 523 103 01	Sicherungsscheibe M 10		2	
14	900 031 005 02	Scheibe 10,5		5	
15	900 157 002 02	Sechskantmutter M 10		X	
16	N 012 242 3	Federscheibe B 10 X 18		X	
17	901 104 382 02	Zylinderkopfmutter		X	

Modell	Jahr	HG	UG	Bildtafel	Einschränkung	UPD	14:26	29.01.2008
911	1977	3	07	307-00		222		

PORSCHE PET PORSCHE

SPORTOMATIC

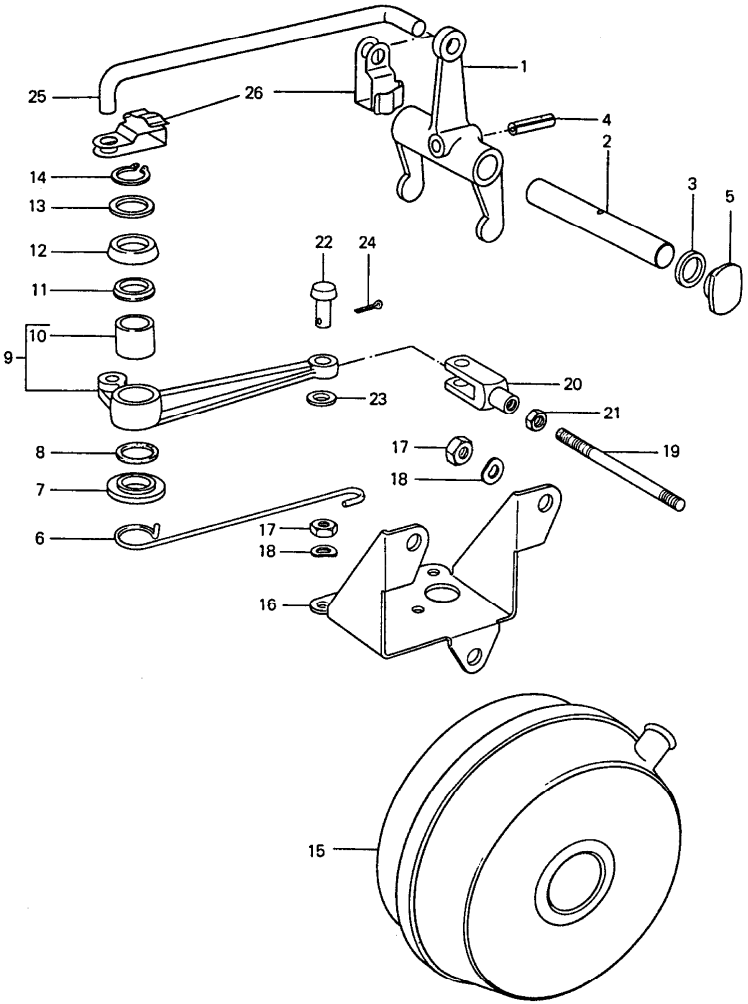

Pos	Teilenummer	Benennung	Bemerkung	St	Modellangabe
		Kupplungsauslösung			SPM
1	905 116 711 01	Ausrückhebel		1	
2	905 116 709 00	Kupplungshebelwelle		1	
3	905 116 712 00	Distanzring		1	
4	900 095 013 00	Spannhülse 4 X 20		1	
5	905 116 713 00	Verschlusskappe		2	
6	905 116 714 00	Biegefeder		1	
7	905 116 708 00	Scheibe		1	
8	999 701 169 40	O-Ring		1	
9	905 116 071 00	Zwischenschalthebel		1	
(9)	914 116 071 15	Zwischenschalthebel für 925/13/15/16/17		1	
10	905 116 701 01	Büchse		1	
11	905 116 719 01	Distanzstück		1	
12	999 704 019 50	Topfmanschette T 25 - 1		1	
13	900 234 006 02	Passscheibe 15 X 22 X 1		1	
14	N 012 415 1	Sicherungsring 15 X 1		1	
15	905 116 721 01	Servomotor 135 X 60		1	
(15)	PCG 116 721 05	Servomotor 135 X 60 für 925/13/15/16/17		1	
16	925 116 715 00	Servomotor-Träger		1	
17	900 076 025 02	Sechskantmutter M 8		6	
18	900 027 005 01	Federring A 8		6	
19	905 116 716 00	Zugstange		1	

Pos	Teilenummer	Benennung	Bemerkung	St	Modellangabe
(19)	914 116 716 15	Zugstange für 925/13/15/16/17		1	
20	900 166 002 02	Gabelkopf G 6 X 24		1	
21	900 076 010 02	Sechskantmutter M 6		1	
22	905 116 717 00	Bolzen für Zugstange		1	
23	900 089 005 02	Scheibe 6		1	
24	900 021 002 00	Splint 1,5 X 10		1	
25	925 116 751 04	Schubstange		1	
(25)	925 116 751 06	Schubstange für 925/13/15/16/17		1	
26	925 116 752 00	Klemmfeder		X	
-	N 013 295 1	Spannhülse 3 X 12		1	

Modell	Jahr	HG	UG	Bildtafel	Einschränkung	UPD	14:26	29.01.2008
911	1977	3	07	307-05		222		

PORSCHE PET PORSCHE

SPORTOMATIC

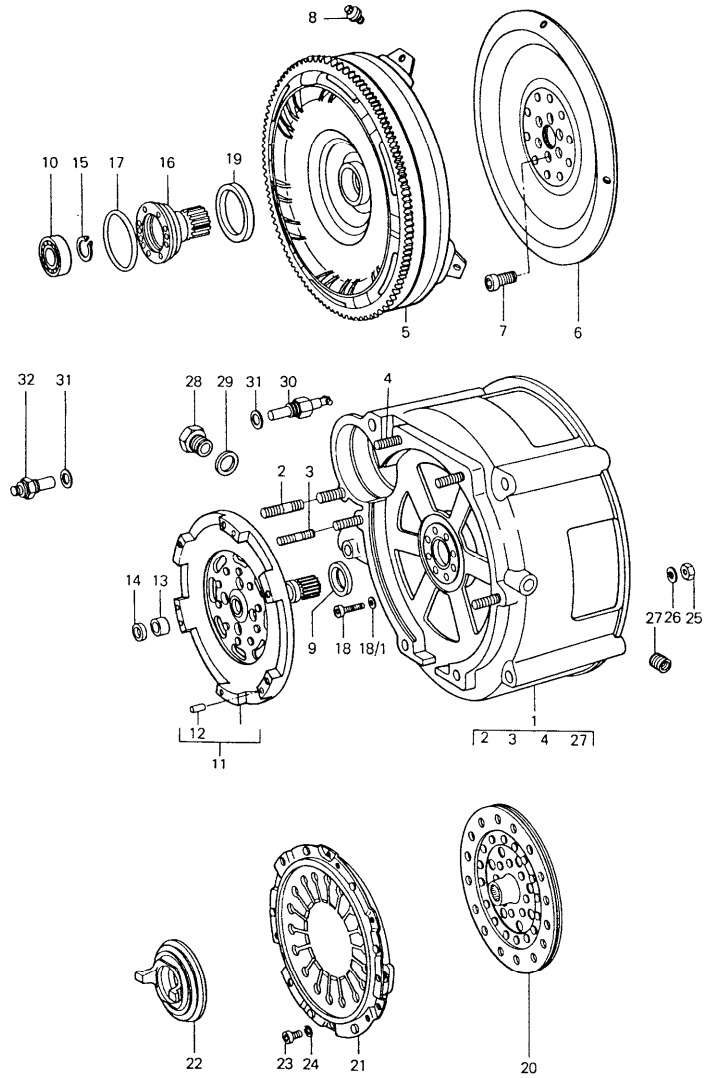

Pos	Teilenummer	Benennung	Bemerkung	St	Modellangabe
		Wandler Wandlergehäuse			SPM
1	925 301 007 00	Wandlergehäuse		1	
2	900 061 014 02	Stiftschraube M 10 X 22		1	
3	999 062 008 02	Stiftschraube M 8 X 25		3	
4	999 062 009 02	Stiftschraube M 8 X 28		1	
5	925 116 005 10	Wandler		1	
(5)	925 116 005 10	Wandler		1	
6	905 116 024 11	Mitnehmerscheibe		1	
(6)	925 116 024 01	Mitnehmerscheibe		1	
7	999 067 009 01	Zylinderschraube		6	
8	905 116 026 00	Zwölfkantschraube		4	
9	* 999 113 205 40	Wellendichtring 26 X 37 X 7		1	
10	900 052 095 00	Rillenkugellager		1	
11	925 116 027 00	Turbinenwelle		1	
12	999 012 018 00	Zylinderstift		3	
13	999 201 021 00	Nadelhülse		1	
14	* PCG 201 301 00	Wellendichtring 12 X 18 X 3		1	
15	N 042 364 1	Sicherungsring 20 X 17,5		1	
16	925 116 020 01	Stütze		1	
17	* 999 701 397 40	O-Ring OR 72-2,5		1	
18	999 186 002 01	Zylinderschraube		8	
18/1	* N 013 804 2	Dichtring A 6 X 10		8	
19	* 999 113 189 40	Wellendichtring		1	
20	925 116 254 02	Kupplungsscheibe		1	

Pos	Teilenummer	Benennung	Bemerkung	St	Modellangabe
21	925 116 255 05	Kupplungsdruckplatte		1	
21	925 116 255 07	Kupplungsdruckplatte		1	925/17
22	925 116 081 00	Ausrücklager		1	
23	999 067 010 01	Zylinderschraube		6	
24	N 012 026 3	Federring 6		6	
25	N 011 010 6	Sechskantmutter M 10		6	
26	N 012 242 3	Federscheibe B 10 X 18		2	
27	999 504 090 00	Gewindeeinsatz Heli-Coil M 12 X 1,5		1	
28	925 301 115 00	Gewindestutzen		1	925/02
(28)	925 301 115 00	Gewindestutzen für 925/10/12/13/15-17		1	
29	* 900 123 060 30	Dichtring A 24 X 29		1	
30	905 613 102 04	Temperaturschalter		1	
31	* 900 123 007 30	Dichtring A 14 X 18		2	
32	901 641 632 00	Fernthermometergeber		1	925/02/10
-	900 124 002 02	Verschlussschraube für 925/12/13/15-17		1	

Pos	Teilenummer	Benennung	Bemerkung	St	Modellangabe

Modell	Jahr	HG	UG	Bildtafel	Einschränkung	UPD	14:27	29.01.2008	PET
911	1977	3	08	308-00		222			

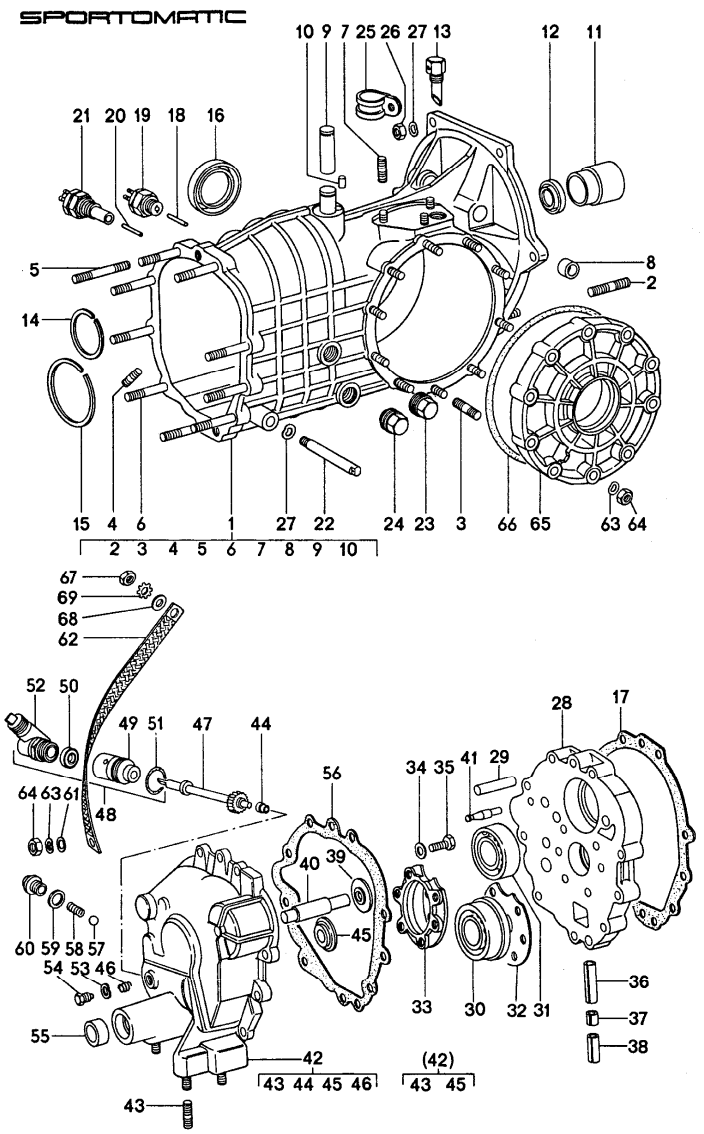

Pos	Teilenummer	Benennung	Bemerkung	St	Modellangabe
		Ersatzgetriebe Getriebegehäuse			SPM
-	925 300 010 02	Ersatzgetriebe 4-Gang mit Wandler einbaufertig		1	925/02
-	925 300 010 09	Ersatzgetriebe mit Wandler einbaufertig		1	925/09
-	925 300 010 12	Ersatzgetriebe mit Wandler einbaufertig		1	925/12
-	925 300 010 13	Ersatzgetriebe mit Wandler einbaufertig		1	925/13
-	925 300 010 15	Ersatzgetriebe mit Wandler einbaufertig		1	925/15
-	925 300 010 16	Ersatzgetriebe mit Wandler einbaufertig		1	925/16
1	925 301 010 10	Getriebegehäuse		1	925/02/09/10
1	925 301 010 10	Getriebegehäuse für 925/12/13/15-17		1	
2	900 061 118 02	Stiftschraube M 10 X 28		2	
3	999 062 008 02	Stiftschraube M 8 X 25		10	
4	900 061 057 02	Stiftschraube M 8 X 15		2	
5	900 061 070 02	Stiftschraube M 8 X 55		8	
6	900 061 050 02	Stiftschraube M 8 X 60		1	
7	900 061 004 02	Stiftschraube M 8 X 12		3	
8	905 116 727 00	Buchse für Kupplungshebelwelle		2	
9	905 116 707 01	Lagerbolzen		1	

Pos	Teilenummer	Benennung	Bemerkung	St	Modellangabe
10	900 309 017 00	Spannstift 5 X 12		1	
11	905 116 813 01	Führungsrohr		1	
12	* 999 113 286 40	Wellendichtring		1	
13	904 301 071 00	Entlüfter		1	
14	999 042 301 01	Sprengring SB 52		3	
15	999 041 305 01	Sprengring SB 79		1	
16	* 999 113 183 40	Radialwellendichtring 45 X 68 X 10		2	
17	* 925 301 191 00	Dichtung 0,1 MM		X	
(17)	* 925 301 191 01	Dichtung 0,15 MM		X	
(17)	* 925 301 191 02	Dichtung 0,20 MM		X	
18	905 303 245 02	Stössel für Rückfahrlichtschalter		1	
19	905 613 051 02	Rückfahrlichtschalter		1	
20	914 303 246 10	Stössel für Überbrückungsschalter		1	
21	905 613 101 02	Überbrückungsschalter		1	
22	914 301 307 00	Bolzen für Umlenkhebel		1	
23	999 064 019 02	Verschlussschraube		1	
24	999 064 020 02	Verschlussschraube mit Magnet		1	
25	N 020 607 1	Befestigungsschelle		1	
26	999 090 101 02	Mid-Grip-Mutter		4	
27	900 031 001 02	Scheibe 8,4		5	
28	925 301 221 00	Zwischenplatte		1	
29	900 012 027 00	Zylinderstift 10 M 6 X 40		2	
30	999 052 016 00	Vierpunktlager		1	
31	900 052 006 00	Rillenkugellager		1	
32	925 301 255 00	Unterlegplatte		1	
33	925 301 035 00	Spannplatte		1	
34	900 025 007 02	Scheibe 8,4		6	
35	900 075 083 02	Sechskantschraube M 8 X 25		6	
36	901 303 241 01	Buchse		1	
37	905 303 242 00	Buchse		1	
38	905 303 243 00	Buchse		1	
39	925 302 291 00	Anlaufscheibe		1	
40	925 302 255 00	Bolzen Rücklaufrad		1	
41	925 303 136 01	Bolzen		1	
42	925 301 031 02	Getriebedeckel und für Tachoantrieb mechanisch		1	925/02/09/10
(42)	925 301 903 00	Getriebedeckel für 925/12/13/15-17 und für Tachoantrieb elektrisch		1	
43	999 062 006 02	Stiftschraube M 8 X 20		4	
44	915 318 339 00	Lagerbuchse		1	925/02/09/10
45	925 302 292 00	Anlaufscheibe		1	
46	999 504 070 00	Gewindeeinsatz Heli-Coil M 8 X 10		1	925/02/09/10
47	925 318 031 05	Ritzelwelle		1	925/02

Pos	Teilenummer	Benennung	Bemerkung	St	Modellangabe
(47)	925 318 031 11	Ritzelwelle		1	925/09/10
48	925 318 045 00	Tachoantrieb		1	925/02/09/10
49	915 318 341 20	Führungsbuchse		1	925/02/09/10
50	* 999 113 175 40	Wellendichtring 6 X 15 X 6		1	925/02/09/10
51	* 999 701 084 50	O-Ring OR 25,3 X 2,4		1	925/02/09/10
52	925 318 029 01	Antrieb		1	
53	900 031 001 02	Scheibe 6,4		1	
54	901 318 272 03	Sechskantschraube		1	
55	* 999 113 185 40	Wellendichtring 15 X 24 X 7		1	
56	* 925 301 392 00	Dichtung		1	
57	N 025 667 2	Kugel 9 MM V Parksperre		1	
58	905 303 237 00	Feder Parksperre		1	
59	* 900 123 007 30	Dichtring A 14 X 18		1	
60	925 303 238 00	Verschlussschraube		1	
61	999 151 022 02	Scheibe 20 X 8,4 X 2		2	
62	999 611 918 20	Masseband		1	
63	N 012 241 8	Federscheibe		19	
64	900 076 025 02	Sechskantmutter M 8		19	
65	925 301 311 01	Getriebedeckel		1	
66	* 999 701 376 40	O-Ring 170 X 3,5		1	
67	900 076 030 02	Sechskantmutter M 8		1	
68	900 025 025 02	Scheibe 8,4		1	
69	N 012 132 2	Zahnscheibe A 8,4		1	
-	915 301 369 00	Haltelasche		1	

SPORTOMATIC

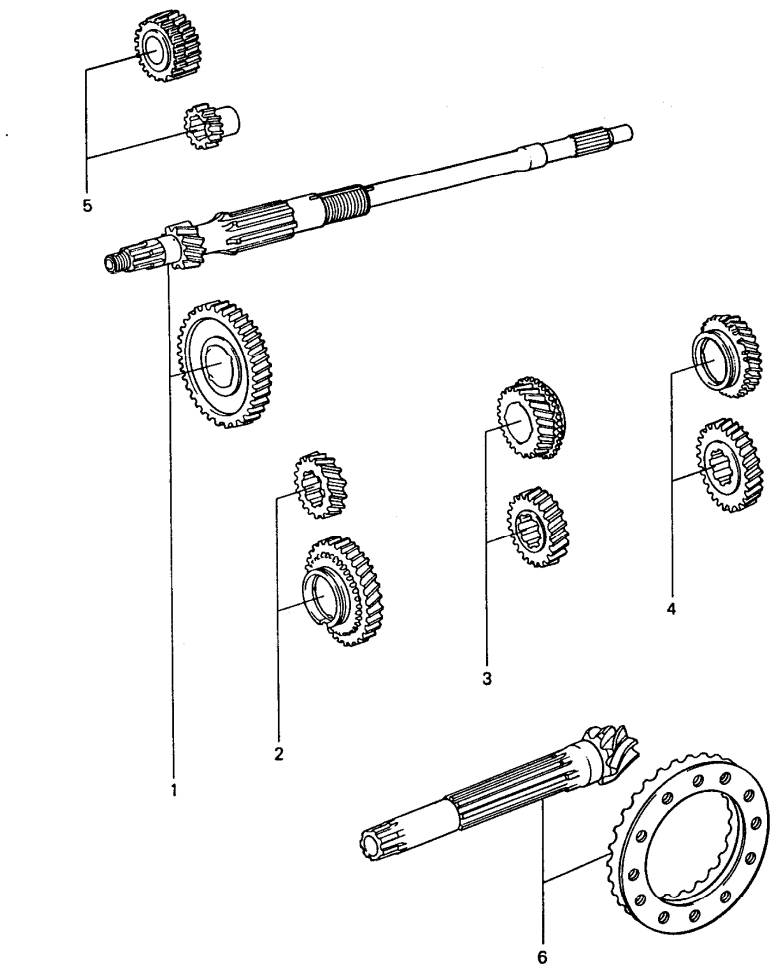

Pos	Teilenummer	Benennung	Bemerkung	St	Modellangabe
		Radsätze			SPM 925/02
1	925 302 901 00	Radsatz 1. Gang Z = 15:36 (C)		1	
2	901 302 908 10	Radsatz 2. Gang Z = 20:31(I)		1	
3	904 302 920 10	Radsatz 3. Gang Z = 24:27 (Q)		1	
4	901 302 913 10	Radsatz 4. Gang Z = 28:23 (Y)		1	
5	925 302 912 00	Radsatz Rückwärtsgang		1	
6	925 302 911 00	Triebsatz 7:27		1	
		Radsätze			SPM 925/10
1	925 302 901 20	Radsatz 1. Gang Z = 16:34 (DA)		1	
2	925 302 902 10	Radsatz 2. Gang Z = 22:29 (M)		1	
3	925 302 903 50	Radsatz 3. Gang Z = 27:25 (V)		1	
5	925 302 912 00	Radsatz Rückwärtsgang		1	
(6)	925 302 911 11	Triebsatz 8:27		1	
		Radsätze			SPM 925/09/12/13
(1)	925 302 901 02	Radsatz 1. Gang Z = 15:36 (C)		1	
2	925 302 902 15	Radsatz 2. Gang Z = 21:30 (K)		1	

Pos	Teilenummer	Benennung	Bemerkung	St	Modellangabe
3	925 302 903 50	Radsatz 3. Gang Z = 27:25 (V)		1	
5	925 302 912 00	Radsatz Rückwärtsgang		1	
(6)	925 302 911 11	Triebsatz 8:27		1	
		Radsätze			SPM 925/15/16/17
1	925 302 901 03	Radsatz 1. Gang Z =15:36 (C)		1	
2	925 302 902 15	Radsatz 2. Gang Z = 21:30 (K)		1	
3	925 302 903 50	Radsatz 3. Gang Z = 27:25 (V)		1	
5	925 302 912 00	Radsatz Rückwärtsgang		1	
(6)	925 302 911 11	Triebsatz 8:27		1	

Modell	Jahr	HG	UG	Bildtafel	Einschränkung	UPD	14:27	29.01.2008	PORSCHE PET PORSCHE
911	1977	3	09	309-05		222			

SPORTOMATIC

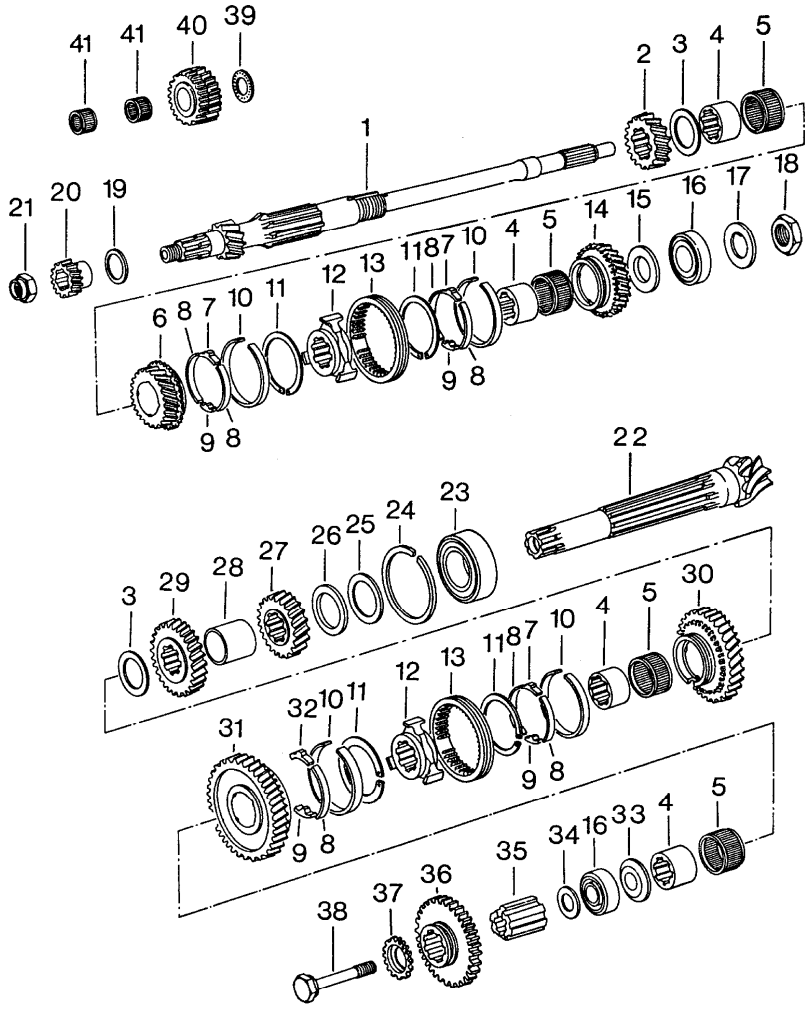

Pos	Teilenummer	Benennung	Bemerkung	St	Modellangabe
		Räder und Wellen			SPM
		Radsätze siehe Gruppe 3/09/00			
1	* -	Antriebswelle		1	
-	925 302 267 00	Distanzbuchse für 925/09/12/13/15/16/17		1	
2	* -	Festrad 2. Gang		1	
3	901 302 294 01	Anlaufscheibe		2	925/02
(3)	925 302 294 10	Anlaufscheibe für 925/09/10/12/13/15/16/17		2	
4	901 302 261 01	Buchse		4	925/02
(4)	915 302 262 00	Büchse für 925/09/10/12/13/15/16/17		3	
5	999 201 470 00	Nadelkäfig		4	
6	* -	Losrad 3. Gang		1	
7	911 302 315 00	Stein 2. - 4. Gang		3	
8	911 302 316 00	Sperrband		7	
9	911 302 317 01	Anschlag		4	
10	925 302 301 02	Synchronring		4	
11	911 302 311 01	Sicherungsring		4	
12	901 302 402 02	Führungsmuffe		2	925/02
(12)	911 302 402 20	Führungsmuffe für 925/09/10/12/13		2	
13	911 302 411 10	Schaltmuffe		2	925/02
(13)	911 302 411 20	Schaltmuffe für 925/09/10/12/13		2	

Pos	Teilenummer	Benennung	Bemerkung	St	Modellangabe
(13)	911 302 411 20	Schaltmuffe		1	925/15/16/17
(13)	911 302 411 24	Schaltmuffe 1. / 2. Gang		1	925/15/16/17
14	* -	Losrad 4. Gang		1	925/02
-	925 302 263 10	Distanzbuchse für 925/09/10/12/13/15/16/17		1	
(15)	925 302 264 10	Scheibe für 925/09/10/12/13/15/16/17		1	
15	925 302 270 00	Anlaufscheibe		1	925/02
16	999 110 008 00	Zylinderrollenlager		2	
17	999 038 001 00	Sicherungsblech		1	
18	999 183 001 00	Sechskantmutter		1	
19	925 302 259 00	Distanzring		1	925/02
(19)	925 302 259 10	Distanzring für 925/09/10/12/13/15/16/17		1	
20	* -	Zahnrad 1 für Rückwärtsgang		1	
21	925 302 283 00	Bundmutter		1	
22	* -	Ritzelwelle		1	
23	999 110 007 00	Zylinderrollenlager		1	
24	900 111 002 00	Sprengring SP 72		1	
25	901 302 297 01	Einstellscheibe 0,25 MM		X	
(25)	901 302 297 11	Einstellscheibe 0,30 MM		X	
(25)	901 302 297 21	Einstellscheibe 0,40 MM		X	
26	925 302 299 00	Distanzring		1	925/02
(26)	925 302 266 10	Distanzbuchse für 925/09/10/12/13/15/16/17		1	
27	* -	Festrad 4. Gang		1	925/02
28	901 302 265 01	Distanzbuchse		1	
29	* -	Festrad 3. Gang		1	
30	* -	Losrad 2. Gang		1	
31	* -	Losrad 1. Gang		1	
32	901 302 318 02	Stein 1. Gang		1	
33	901 302 268 01	Distanzscheibe		1	
34	925 302 281 00	Distanzscheibe		1	
35	925 302 257 00	Keilwellenhülse		1	
36	925 302 224 00	Schieberad für Rückwärtsgang		1	
37	925 318 331 01	Antriebsrad		1	925/02
(37)	925 318 331 11	Antriebsrad		1	925/09/10
38	925 302 271 00	Dehnschraube		1	
39	999 202 001 00	Axial-Nadelkäfig		1	
40	* -	Rücklaufrad		1	
41	999 201 106 00	Nadelkäfig		2	

Modell	Jahr	HG	UG	Bildtafel	Einschränkung	UPD	14:27	29.01.2008	PORSCHE PET PORSCHE
911	1977	3	10	310-00		222			

SPORTOMATIC

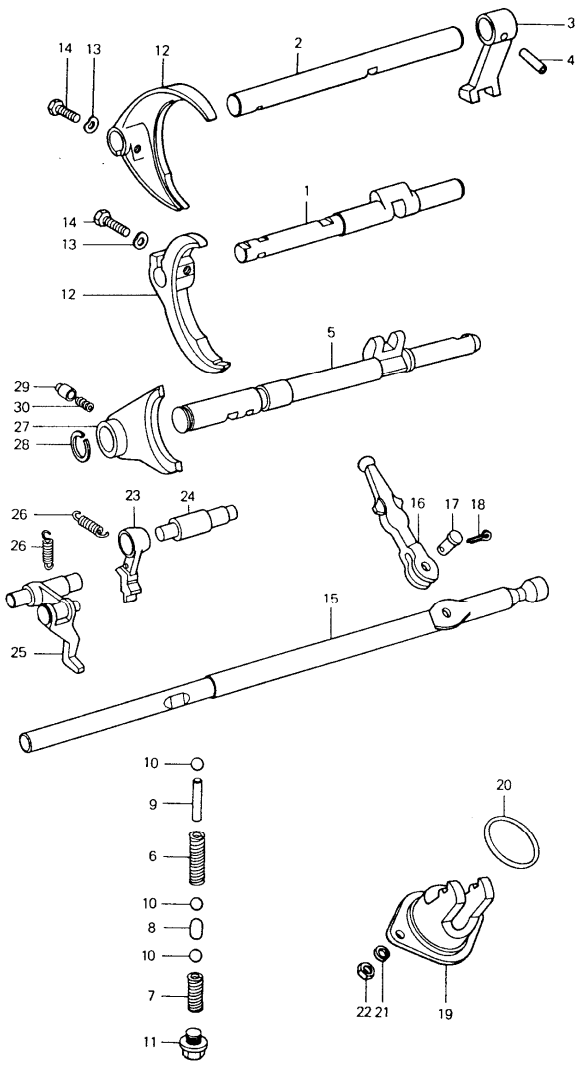

Pos	Teilenummer	Benennung	Bemerkung	St	Modellangabe
		Schaltstangen Schaltgabeln			SPM 925
1	901 303 101 01	Schaltstange 1./2. Gang		1	
2	901 303 103 01	Schaltstange 3./4. Gang		1	925/02
(2)	925 303 103 00	Schaltstange 4. Gang für 925/10/12/13/15 925/16/17		1	
-	900 041 023 01	Sicherungsring 14 X 1 für 925/10/12/13/15 925/16/17		1	
3	901 303 161 01	Schaltstück		1	925/02
(3)	925 303 161 00	Schaltstück für 925/10/12/13/15 925/16/17		1	
4	900 309 003 00	Spannstift 5 X 24		1	
5	925 303 141 01	Schaltstange Rückwärtsgang		1	
6	901 303 232 01	Druckfeder 1. - 4. Gang		1	
7	905 303 232 01	Druckfeder Rückwärtsgang		1	
8	905 303 211 00	Sperrstück		1	
9	901 303 271 01	Stift		1	
10	N 025 667 2	Kugel 9 MM V		3	
11	999 065 004 02	Verschlussschraube		1	
12	901 303 111 01	Schaltgabel		2	
13	N 012 241 1	Federscheibe B 8 X 25		2	

Pos	Teilenummer	Benennung	Bemerkung	St	Modellangabe
14	900 075 083 02	Sechskantschraube M 8 X 25		2	
15	905 303 132 20	Schaltstange		1	
16	901 303 133 01	Innenschalthebel		1	
17	901 303 171 01	Bolzen		1	
18	N 012 512 1	Splint 2 X 12		1	
19	911 303 129 00	Gabelstück		1	925/02
(19)	925 303 129 11	Gabelstück für 925/09/10/12/13/15 925/16/17		1	
20	* 999 701 359 40	O-Ring OR 40 X 1,5		1	
21	900 027 015 02	Federring B 8		2	
22	900 076 025 02	Sechskantmutter M 8		2	
23	925 303 137 01	Klinke		1	
24	925 303 138 00	Welle		1	
25	925 303 015 02	Hebel Parksperre		1	
26	905 303 235 00	Zugfeder		2	
27	925 303 151 00	Schaltgabel Rückwärtsgang		1	
-	999 152 023 01	Sprengring SB 22		1	
28	999 041 301 01	Sprengring SW 18		1	
29	925 303 149 01	Sperrbolzen		1	
30	925 303 148 01	Feder		1	

SPORTOMATIC

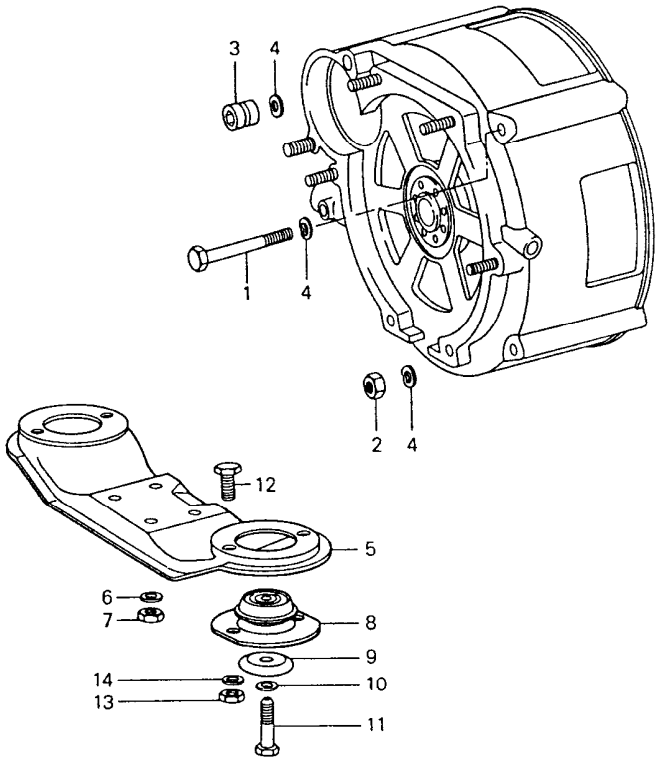

Pos	Teilenummer	Benennung	Bemerkung	St	Modellangabe
		Getriebeaufhängung			SPM
1	900 155 018 02	Sechskantschraube M 10 X 110 Getriebemotor Befestigung		1	
2	900 157 002 02	Sechskantmutter M 10		2	
3	901 104 382 02	Zylinderkopfmutter		2	
4	N 012 242 3	Federscheibe B 10 X 18		5	
5	911 375 033 01	Getriebeträger		1	
6	900 031 001 02	Scheibe 8,4		4	
7	999 090 101 02	Mid-Grip-Mutter		4	
8	911 375 043 00	Lager		2	
9	901 305 311 00	Teller		2	
10	900 027 017 02	Federring B 12		2	
11	901 305 317 00	Sechskantschraube		2	
12	900 075 087 02	Sechskantschraube M 8 X 16		4	
13	900 076 025 02	Sechskantmutter M 8		4	
14	900 027 015 02	Federring B 8		4	

Modell	Jahr	HG	UG	Bildtafel	Einschränkung	UPD	14:28	29.01.2008
911	1977	3	98	398-00R		222		

Pos	Teilenummer	Benennung	Bemerkung	St	Modellangabe
		Reparatursätze			
>>	>>915 300 911 00	**Dichtungssatz Getriebe - TYP 915 - 923 - bestehend aus:**		1	
-	915 301 139 00	**Dichtring**		1	
-	999 113 183 40	**Radialwellendichtring 45 X 68 X 10**		2	
-	999 113 182 40	**Wellendichtring 23 X 40 X 10**		1	
-	915 302 381 00	**Wellendichtring 23 X 35 X 8/11**		1	
-	999 701 392 40	**O-Ring OR 195 X 3,5**		1	
-	915 301 191 00	**Dichtung**		1	
-	900 123 066 30	**Dichtring A 10 X 16**		2	
-	999 113 185 40	**Wellendichtring 15 X 24 X 7**		1	
-	999 701 349 40	**O-Ring 17,5 X 2,4**		1	
-	999 113 175 40	**Wellendichtring 6 X 15 X 6**		1	
-	915 301 351 00	**Dichtung**		1	
-	999 701 169 40	**O-Ring 14,3 X 2,4**		1	
-	915 303 225 00	**Dichtung**		1	
>>	>>925 300 911 00	**Dichtungssatz Getriebe - TYP 925 - SPM bestehend aus:**		1	
-	999 113 205 40	**Wellendichtring 26 X 37 X 7**		1	
-	PCG 201 301 00	**Wellendichtring 12 X 18 X 3**		1	
-	999 701 397 40	**O-Ring 72 X 2,5**		1	
-	N 013 804 2	**Dichtring A 6 X 10**		8	

Modell	Jahr	HG	UG	Bildtafel	Einschränkung	UPD	14:28	29.01.2008
911	1977	3	98	398-00R		222		

Pos	Teilenummer	Benennung	Bemerkung	St	Modellangabe
-	999 113 189 40	Wellendichtring		1	
-	900 123 060 30	Dichtring A 24 X 29		1	
-	900 123 007 30	Dichtring A 14 X 18		2	
-	999 113 286 40	Wellendichtring		1	
-	999 113 183 40	Radialwellendichtring 45 X 68 X 10		2	
-	925 301 191 00	Dichtung 0,10 MM		1	
-	925 301 191 01	Dichtung 0,15 MM		1	
-	925 301 191 02	Dichtung 0,20 MM		1	
-	999 113 175 40	Wellendichtring 6 X 15 X 6		1	
-	999 701 084 50	O-Ring 25,3 X 2,4		1	
-	999 113 185 40	Wellendichtring 15 X 24 X 7		1	
-	925 301 392 00	Dichtung		1	
-	900 123 007 30	Dichtring 14 X 8		1	
-	999 701 376 40	O-Ring 170 X 3,5		1	
-	999 701 359 40	O-Ring 40 X 1,5		1	

Modell	Jahr	HG	UG	Bildtafel	Einschränkung	UPD	14:28	29.01.2008
911	1977	4	01	401-00		222		

PORSCHE PET PORSCHE

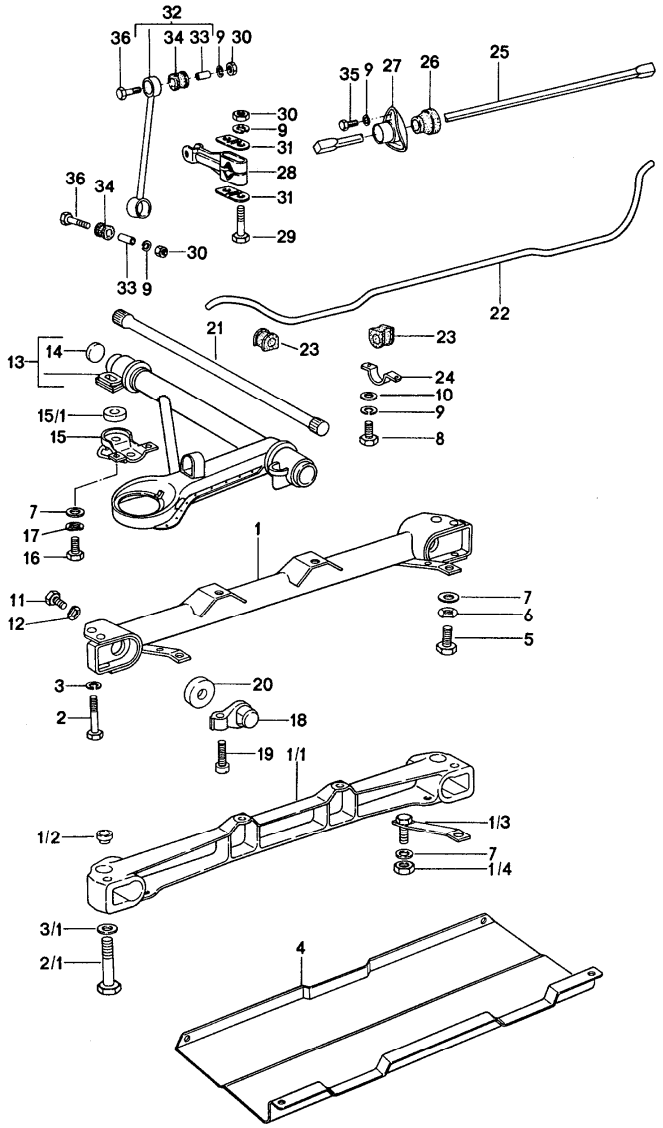

Pos	Teilenummer	Benennung	Bemerkung	St	Modellangabe
		Vorderachse Stabilisator Stahl-Hilfsträger			
1	911 341 013 05	Hilfsträger		1	911/911S CARRERA 2.7
2	900 082 020 02	Sechskantschraube M 12 X 1,5 X 80		2	911/911S CARRERA 2.7
3	900 027 017 02	Federring B 12		2	911/911S CARRERA 2.7
4	911 341 161 02	Unterschutz Hilfsträger Leichtmetall		1	911/911S CARRERA 2.7
1/1	911 341 013 10	Hilfsträger		1	911/911S CARRERA 3.0
1/3	911 341 031 01	Strebe		2	911/911S CARRERA 3.0
1/4	900 910 031 09	Sicherungsmutter		2	911/911S CARRERA 3.0
2/1	900 082 110 02	Sechskantschraube		2	911/911S CARRERA 3.0
3/1	900 028 014 02	Federscheibe		2	911/911S CARRERA 3.0
(4)	911 341 161 04	Unterschutz		1	911/911S CARRERA 3.0
5	N 014 721 2	Zylinderschraube M 10 X 25		2	
6	N 012 028 1	Federring 10		2	
7	900 025 008 02	Scheibe 10,5		8	
8	900 075 087 02	Sechskantschraube M 8 X 16		2	
9	900 027 015 02	Federring B 8		2	
10	900 025 007 02	Scheibe 8,4		2	

Pos	Teilenummer	Benennung	Bemerkung	St	Modellangabe
11	N 010 235 3	Sechskantschraube M 8 X 10		2	911/911S CARRERA 2.7
12	N 012 241 1	Federscheibe B 8 X 15		2	911/911S CARRERA 2.7
13	911 341 901 01	Querlenker	/L	1	
(13)	911 341 902 01	Querlenker	/R	1	
(14)	900 040 008 01	Verschlussscheibe		2	
15	911 341 037 02	Schutzbügel	/L	1	
(15)	901 341 159 00	Schutzbügel	/R	1	
(15)	911 341 038 02	Schutzbügel Übersee	/R	1	
16	N 010 275 3	Sechskantschraube M 10 X 35		6	
17	900 027 016 02	Federring B 10		6	
18	901 341 033 00	Umlenkhebel		2	
19	911 341 115 00	Einstellschraube		2	
20	901 341 475 00	Dichtung		2	
21	901 343 101 12	Federstab	/L	1	
(21)	901 343 102 12	Federstab	/R	1	
22	911 343 703 06	Stabilisator $ 16		1	
(22)	911 343 703 10	Stabilisator $ 20		1	
23	911 343 792 02	Hebel $ 16		4	
(23)	911 343 792 03	Hebel $ 20		4	
24	911 343 775 00	Bügel		2	

Pos	Teilenummer	Benennung	Bemerkung	St	Modellangabe

Modell	Jahr	HG	UG	Bildtafel	Einschränkung	UPD	14:28	29.01.2008
911	1977	4	02	402-00		222		

PORSCHE **PET** PORSCHE

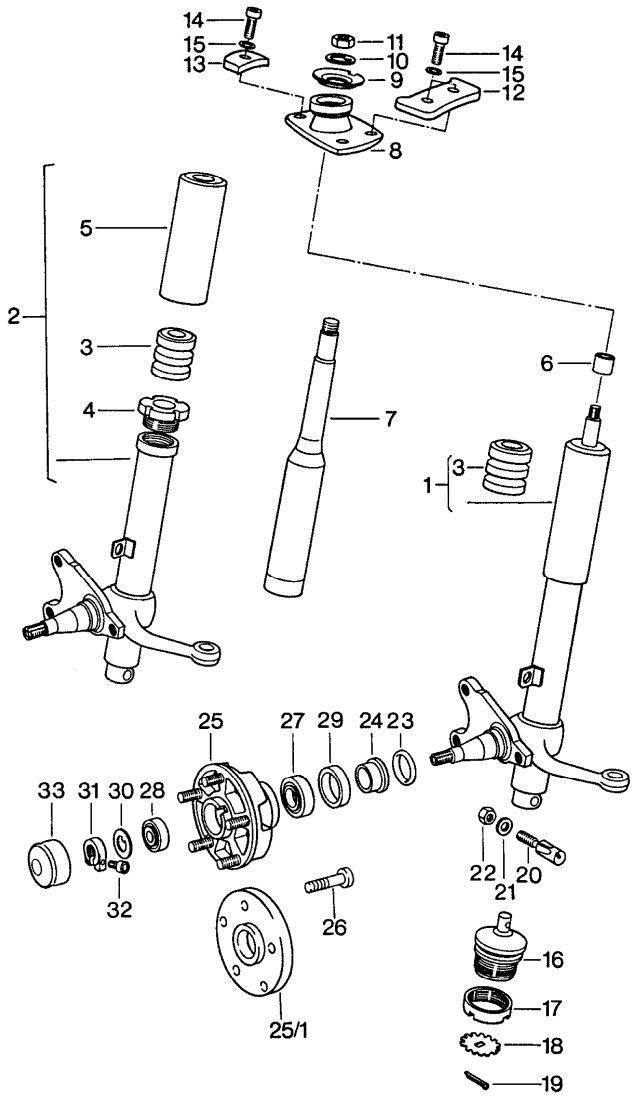

Pos	Teilenummer	Benennung	Bemerkung	St	Modellangabe
		Dämpferbein			
1	911 341 041 10	Dämpferbein - Koni - für S-Sattel A-Sattel	/L M	1	
(1)	911 341 042 10	Dämpferbein - Koni - für S-Sattel A-Sattel	/R	1	
1	A 911 341 079 36	Dämpferbein - Bilstein - für S-Sattel	-74 -74 -74 M	1	911/911S CARRERA 2.7
(1)	A 911 341 080 36	Dämpferbein - Bilstein - für S-Sattel	 -74 M	1	911/911S CARRERA 2.7
1	911 341 041 30	Dämpferbein - Bilstein - für S-Sattel	/L M	X	
(1)	911 341 042 30	Dämpferbein - Bilstein - für S-Sattel	/R M	X	
1	911 341 041 31	Dämpferbein - Bilstein -	/L 77- M	1	911/911S
(1)	911 341 042 31	Dämpferbein - Bilstein -	/R 77- M	1	911/911S
1	A 911 341 079 00	Dämpferbein - Boge - für S-Sattel	/L -74	1	CARRERA 2.7
(1)	A 911 341 080 00	Dämpferbein - Boge - für S-Sattel	/R -74	1	CARRERA 2.7

Pos	Teilenummer	Benennung	Bemerkung	St	Modellangabe
2	911 341 043 01	Dämpferbein Aussenteil - Boge - für M-Sattel F >>91151 01182 F >>91151 10920 F >>91152 02045 F >>91152 11217 F >>91153 00373 F >>91153 10241 F >>91154 00341 F >>91154 10147	/L	1	911/911S
(2)	911 341 044 01	Dämpferbein Aussenteil - Boge - für M-Sattel F >>91151 01182 F >>91151 10920 F >>91152 02045 F >>91152 11217 F >>91153 00373 F >>91153 10241 F >>91154 00341 F >>91154 10147	/R	1	911/911S
2	911 341 043 02	Dämpferbein Aussenteil - Boge - für S-Sattel A-Sattel F 91151 01183>> F 91151 10921>> F 91152 02046>> F 91152 11218>> F 91153 00374>> F 91153 10242>> F 91154 00342>> F 91154 10148>>	/L	1	
(2)	911 341 044 02	Dämpferbein Aussenteil - Boge - für S-Sattel A-Sattel F 91151 01183>> F 91151 10921>> F 91152 02046>> F 91152 11218>> F 91153 00374>> F 91153 10242>> F 91154 00342>> F 91154 10148>>	/R	1	

Pos	Teilenummer	Benennung	Bemerkung	St	Modellangabe
3	901 343 301 00	Anschlagpuffer - Koni - - Boge -		2	
4	911 341 804 00	Verschlussschraube - Boge -		2	
5	911 341 805 01	Schutzrohr - Boge -		2	
7	911 341 913 03	Austauschsatz für Dämpferbein - Boge -	-76	2	
7	911 341 913 03	Austauschsatz für Dämpferbein - Boge -	77-	2	CARRERA 3.0
(7)	911 341 913 04	Austauschsatz für Dämpferbein - Boge -	77-	2	911/911S
7	911 341 914 02	Austauschsatz für Dämpferbein - Koni -	M	2	
8	911 341 018 00	Stützlager		2	
9	901 341 629 00	Stützscheibe		2	
10	900 038 002 01	Sicherungsblech 14		2	
11	N 011 021 3	Sechskantmutter M 14 X 1,5		2	
12	911 501 933 00	Zweilochdruckplatte		2	
13	911 501 934 00	Einlochdruckplatte		2	
14	900 067 063 02	Zylinderschraube M 10 X 20		6	
15	999 523 103 01	Sicherungsscheibe		6	
16	911 341 049 01	Kugelgelenk		6	
17	901 341 425 00	Nutmutter		2	
18	901 341 426 00	Sicherungsblech		2	
19	N 012 521 1	Splint		2	

Modell	Jahr	HG	UG	Bildtafel	Einschränkung	UPD	14:28	29.01.2008	PORSCHE PET PORSCHE
911	1977	4	02	402-00		222			

Pos	Teilenummer	Benennung	Bemerkung	St	Modellangabe
20	911 341 119 06	Gewindezapfen		2	
21	900 089 006 02	Scheibe 8		2	
22	999 084 019 02	Sicherungsmutter		2	
23	999 701 084 50	O-Ring OR 25,3 - 2,4		2	
24	901 341 623 00	Abstandring		2	
25	911 341 065 06	Vorderradnabe mit Radbolzen		2	
26	904 341 671 00	Radbolzen vorn		10	
(26)	904 341 671 00	Radbolzen Übergrösse		X	
27	999 059 098 00	Kegelrollenlager innen		2	
28	999 059 065 00	Kegelrollenlager aussen		2	
29	477 405 641	Radialdichtring		2	
30	911 341 663 00	Druckscheibe		2	
31	911 341 673 00	Klemmmutter		2	
32	999 119 001 01	Zylinderschraube		2	
33	911 341 684 00	Kappe		2	

Pos	Teilenummer	Benennung	Bemerkung	St	Modellangabe

Modell	Jahr	HG	UG	Bildtafel	Einschränkung	UPD	14:28	29.01.2008
911	1977	4	03	403-00		222		

PORSCHE PET PORSCHE

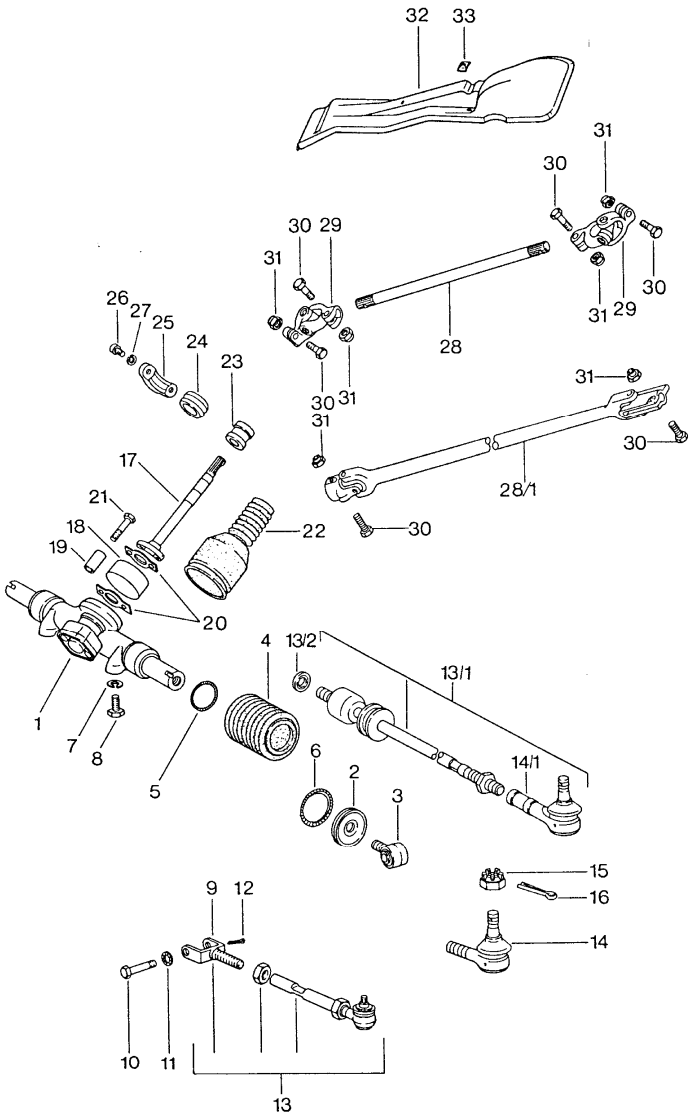

Pos	Teilenummer	Benennung	Bemerkung	St	Modellangabe
		Lenkgetriebe Lenkgestänge Lenkspurstange			
1	914 347 010 06	Lenkgetriebe		1	
2	A 901 347 056 02	Balghalter		2	
(2)	911 347 056 01	Balghalter	-76	2	
(2)	911 347 056 01	Balghalter	77-	2	911/911S
(2)	911 347 056 00	Balghalter	77-	2	CARRERA 3.0
(2)	911 347 056 00	Balghalter	M -76	2	(CH)
3	914 347 057 00	Gelenkbuchse		2	
4	901 347 191 02	Faltenbalg		2	
5	901 347 308 00	Haltefeder		2	
6	901 347 309 00	Haltefeder		2	
7	900 027 016 02	Federring B 10		2	
8	N 010 253 7	Sechskantschraube M 10 X 22	-74	X	
8	N 010 275 3	Sechskantschraube M 10 X 35		2	
9	901 347 315 01	Gelenkgabel		2	
10	911 347 327 00	Sechskantschraube		2	
11	999 523 103 01	Sicherungsscheibe M 10		2	
12	900 021 008 00	Splint 2 X 15		2	
13	911 347 031 00	Lenkspurstange		2	
14	911 347 322 04	Kugelgelenk		2	
15	N 011 210 1	Kronenmutter M 10 X 1		2	
16	900 021 013 00	Splint 2 X 25		2	
17	901 347 210 03	Lenkwelle		1	
18	901 347 201 02	Lenkungskupplung		1	

Pos	Teilenummer	Benennung	Bemerkung	St	Modellangabe
19	901 347 215 00	Anschlagrohr		4	
20	901 347 248 00	Sicherungsblech		2	
21	900 074 129 02	Sechskantschraube M 8 X 42		4	
22	901 347 393 01	Dichtungsbalg		1	
23	901 347 241 01	Lenkwellenlager	-76	1	
(23)	911 347 041 00	Lenkwellenlager	77-	1	
-	911 347 029 00	Nadellager		1	
24	901 347 223 03	Hebel		1	
25	901 347 221 00	Lagerdeckel		1	
26	900 186 002 02	Zylinderschraube M 8 X 15		2	
27	900 142 002 01	Federring 8		2	
28	911 347 211 01	Lenkzwischenwelle	/LL	1	
28/1	911 347 024 02	Lenkzwischenwelle für Fahrzeuge mit Bremskraftverstärker	/LL	1	
(28)	911 347 212 01	Lenkzwischenwelle	/RL	1	
28/1	911 347 026 01	Lenkzwischenwelle für Fahrzeuge mit Bremskraftverstärker	/RL	1	
29	930 347 025 00	Kreuzgelenk		2	
30	N 010 335 5	Sechskantschraube M 8 X 35		4	
31	N 021 194 1	Sicherungsmutter M 8		4	
32	901 347 067 00	Abdeckung	/LL	1	
(32)	901 347 068 00	Abdeckung	/RL	1	
33	999 507 209 01	Federmutter		2	

Pos	Teilenummer	Benennung	Bemerkung	St	Modellangabe

Modell	Jahr	HG	UG	Bildtafel	Einschränkung	UPD	14:28	29.01.2008	PORSCHE PET PORSCHE
911	1977	4	03	403-05		222			

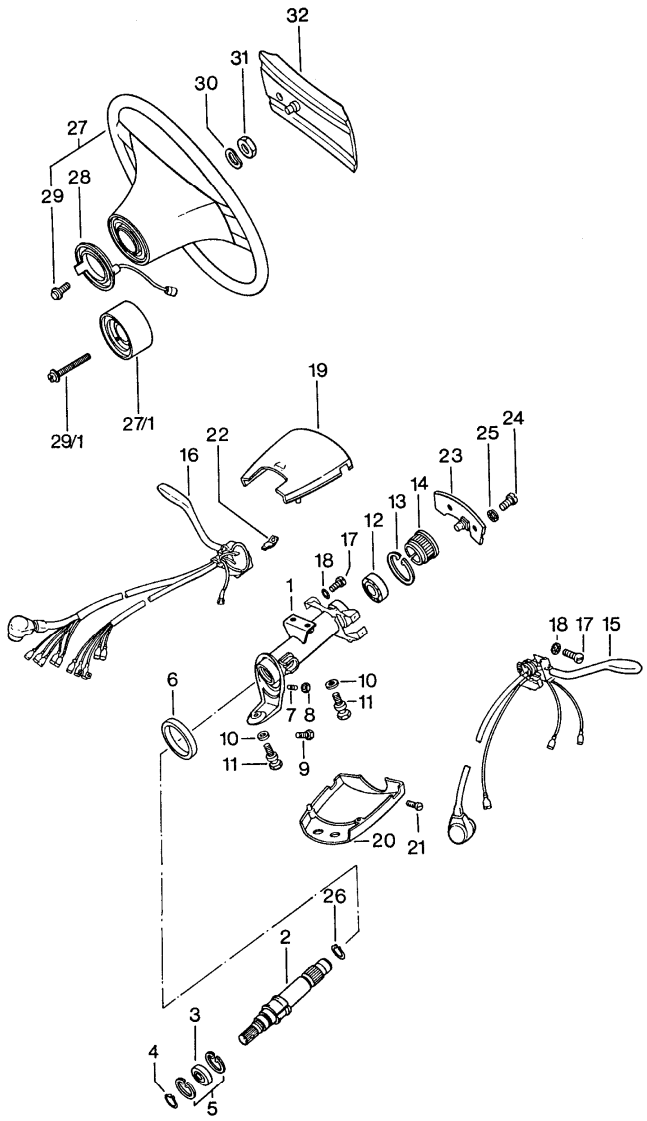

Pos	Teilenummer	Benennung	Bemerkung	St	Modellangabe
		Lenkrad Lenkwellenlager Lenkstockschalter			
1	911 347 073 01	Lenkschutzrohr		1 1	911/911S CARRERA 2.7
		F >>91141 11769 F >>91141 11378 F >>91143 00708 F >>91143 10566 F >>91144 00287 F >>91144 10146 F >>91146 00582 F >>91146 10213			
(1)	911 347 072 02	Lenkschutzrohr	/RL /RL	1 1	911/911S CARRERA 2.7
		F >>91141 11769 F >>91141 11378 F >>91143 00708 F >>91143 10566 F >>91144 00287 F >>91144 10146 F >>91146 00582 F >>91146 10213			
1	911 347 073 03	Lenkschutzrohr F 91141 01770>> F 91141 11379>> F 91143 00709>> F 91143 10567>> F 91144 00288>> F 91144 10147>> F 91146 00583>> F 91146 10214>>	/LL	1	
(1)	911 347 072 04	Lenkschutzrohr F 91141 01770>> F 91141 11379>> F 91143 00709>> F 91143 10567>> F 91144 00288>> F 91144 10147>> F 91146 00583>> F 91146 10214>>	/RL	1	
2	911 347 061 02	Lenkwelle nur in Verbindung mit Nabenverlängerung		1	
(2)	911 347 061 03	Lenkwelle nur in Verbindung mit Nabenverlängerung		1	
3	900 052 031 00	Rillenkugellager		1	

Pos	Teilenummer	Benennung	Bemerkung	St	Modellangabe
4	900 041 008 00	Sicherungsring 17 X 1		1	
5	900 042 008 00	Sicherungsring 35 X 1,5		2	
6	A 911 347 713 00	Dichtung		1	911/911S CARRERA 2.7
6	911 347 713 00	Dichtung		1	
7	900 228 002 02	Gewindestift M 8 X 16	/LL	1	
8	900 076 044 02	Sechskantmutter M 8	/LL	1	
9	900 146 044 02	Linsenschraube AM 6 X 10	/RL	1	
10	N 012 241 8	Federscheibe B 8		3	
11	901 347 753 00	Abreisschraube		3	
12	A 911 347 771 02	Kugellager		1	911/911S CARRERA 2.7
12	911 347 771 02	Kugellager		1	
13	999 041 102 01	Sicherungsring		1	
14	111 053 535 D	Führungsbuchse		1	911/911S CARRERA 2.7
15	--- --- --- --	Blinkerschalter siehe Gruppe 9/03/10		1	
16	--- --- --- --	Wischerschalter siehe Gruppe 9/03/10		X	
17	900 014 069 02	Zylinderschraube AM 3 X 8		8	
18	900 115 007 01	Fächerscheibe A 3,2		8	
19	911 613 099 00	Schaltergehäuse Oberteil		1	
20	911 613 312 00	Schaltergehäuse Unterteil		1	
21	900 014 079 02	Zylinderschraube AM 3 X 10		2	
22	999 652 315 02	Flachstecker		1	
23	911 613 521 00	Schleifkontakt		1	
24	900 014 046 02	Zylinderschraube M 4 X 10		2	
25	N 012 116 1	Fächerscheibe A 4,3		2	
26	113 415 531	Sprengring		1	
27	911 347 083 00	Sicherheitslenkrad Farbangabe Erforderlich		1	911/911S
(27)	911 347 084 01	Lenkrad Farbangabe Erforderlich $ 380		1	
(27)	911 347 083 70	Sicherheitslenkrad Leder Schwarz		1	911/911S
27/1	911 347 855 00	Distanzring		1	M 018
28	A 911 347 099 05	Schleifring		1	
28	911 347 099 05	Schleifring	M	1	
29	900 146 029 02	Linsenschraube AM 3,5 X 10		3	
29/1	900 146 036 02	Linsenschraube BM 3,5 X 40	M	3	
30	N 012 239 1	Federscheibe B 18		1	
31	900 078 007 02	Sechskantmutter M 18 X 1,5		1	
32	911 347 097 00	Polsterkappe Farbangabe Erforderlich		1	911/911S
(32)	911 347 859 00	Polsterkappe für Sportlenkrad nicht für 912E Farbangabe Erforderlich	M	1	
(32)	911 347 097 01	Polsterkappe mit Porsche-Schriftzug		1	911

Modell	Jahr	HG	UG	Bildtafel	Einschränkung	UPD	14:29	29.01.2008
911	1977	5	01	501-00		222		

PORSCHE PET PORSCHE

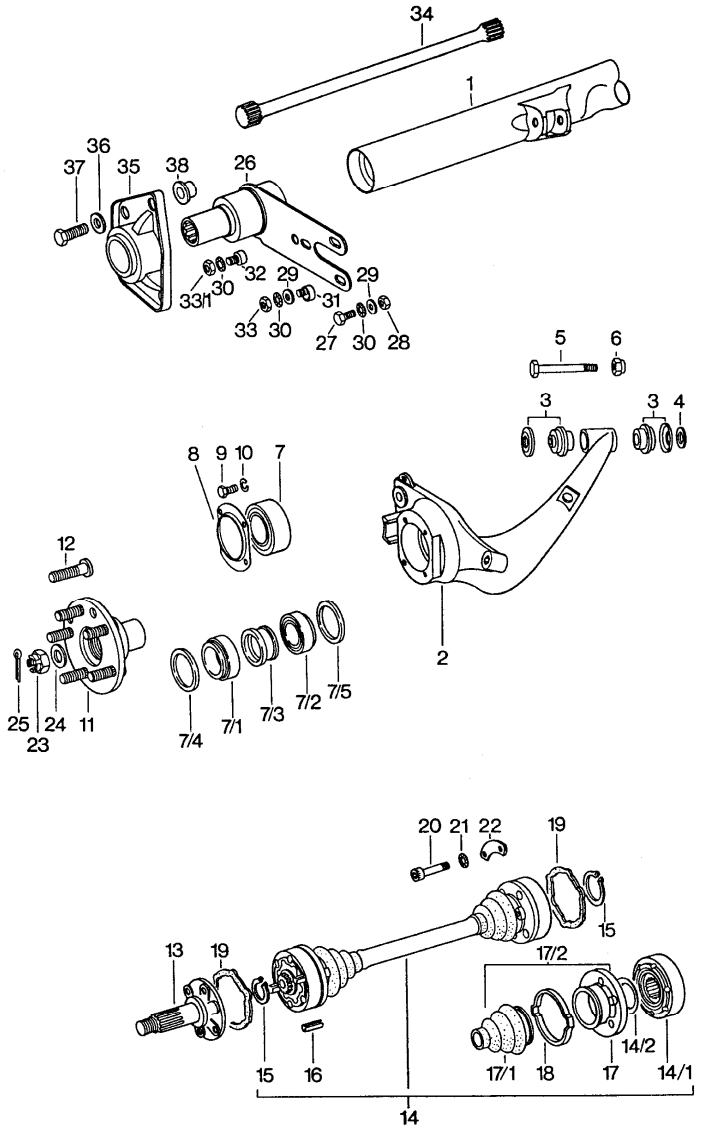

Pos	Teilenummer	Benennung	Bemerkung	St	Modellangabe
		Hinterachse			
1	911 331 010 03	Hinterachsquerrohr		1	
2	911 331 513 00	Hinterachslenker	/L	1	
(2)	911 331 514 00	Hinterachslenker	/R	1	
3	901 331 059 00	Block und Scheibe		4	
4	A N 011 534 4	Scheibe		2	
5	900 082 064 02	Sechskantschraube M 14 X 1,5 X 75		2	
6	999 084 014 02	Sechskantmutter M 14 X 1,5		2	
7	999 053 020 01	Schrägkugellager		2	
8	911 331 561 30	Verstärkungsdeckel		2	
9	900 075 079 02	Sechskantschraube M 8 X 22		8	
10	900 027 015 02	Federring B 8		8	
11	911 331 065 33	Hinterradnabe mit Radbolzen		2	
12	904 341 671 00	Radbolzen		10	
-	911 331 915 00	Kugelbolzen s. Technische Information NR.23 V. 19.03.79		1	
13	901 332 232 00	Antriebswelle F >>91151 00727 F >>91151 10609 F >>91152 01529 F >>91152 10859 F >>91153 00272 F >>91153 10147 F >>91154 00173 F >>91154 10088 F >>91156 00320 F >>91156 10119		2	911/911S CARRERA 2.7
13	901 332 232 00	Antriebswelle		2	SPM

Pos	Teilenummer	Benennung	Bemerkung	St	Modellangabe
(13)	923 332 232 01	Antriebswelle F 91151 00278>> F 91151 10610>> F 91152 01530>> F 91152 10860>> F 91153 00273>> F 91153 10148>> F 91154 00174>> F 91154 10089>> F 91156 00321>>		2	
14	911 332 033 08	Gelenkwelle F >>91151 00727 F >>91151 10609 F >>91152 01529 F >>91152 10859 F >>91153 00272 F >>91153 10147 F >>91154 00173 F >>91154 10088 F >>91156 00320 F >>91156 10119		2	911/911S CARRERA 2.7
14	911 332 033 08	Gelenkwelle		2	SPM
(14)	923 332 033 02	Gelenkwelle F 91151 00728>> F 91151 10610>> F 91152 01530>> F 91152 10860>> F 91153 00273>> F 91153 10148>> F 91154 00174>> F 91154 10089>> F 91156 00321>> F 91156 10120>>		2	
14/1	911 332 032 02	Gelenk F >>91151 00727 F >>91151 10609 F >>91152 01529 F >>91152 10859 F >>91153 00272 F >>91153 10147 F >>91154 00173 F >>91154 10088 F >>91156 00320 F >>91156 10119		4	911/911S CARRERA 2.7
14/1	911 332 032 02	Gelenk		4	SPM

Pos	Teilenummer	Benennung	Bemerkung	St	Modellangabe
14/1	923 332 032 00	Gelenk F 91151 00728>> F 91151 00610>> F 91152 01530>> F 91152 10860>> F 91153 00273>> F 91153 10148>> F 91154 00174>> F 91154 10089>> F 91156 00321>> F 91156 10120>>		4	
14/2	901 332 312 00	Tellerfeder F >>91151 00727 F >>91151 10609 F >>91152 01529 F >>91152 10859 F >>91153 00272 F >>91153 10147 F >>91154 00173 F >>91154 10088 F >>91156 00320 F >>91156 10119		4	911/911S CARRERA 2.7
14/2	901 332 312 00	Tellerfeder		4	SPM
14/2	901 332 311 10	Tellerfeder F 91151 00728>> F 91151 10610>> F 91152 01530>> F 91152 10860>> F 91153 00273>> F 91153 10148>> F 91154 00174>> F 91154 10089>> F 91156 00321>> F 91156 10120>>		4	
15	999 041 012 01	Sicherungsring F >>91151 00727 F >>91151 10609 F >>91152 01529 F >>91152 10859 F >>91153 00272 F >>91153 10147 F >>91154 00173 F >>91154 10088 F >>91156 00320 F >>91156 10119		4	911/911S CARRERA 2.7
15	999 041 012 01	Sicherungsring		4	SPM

Pos	Teilenummer	Benennung	Bemerkung	St	Modellangabe
(15)	999 041 016 01	Sicherungsring F 91151 00728>> F 91151 10610>> F 91152 01530>> F 91152 10860>> F 91153 00273>> F 91153 10148>> F 91154 00174>> F 91154 10089>> F 91156 00321>> F 91156 10120>>		4	
16	999 095 019 00	Spiralstift S 10 X 20 F >>91151 00727 F >>91151 10609 F >>91152 01529 F >>91152 10859 F >>91153 00272 F >>91153 10147 F >>91154 00173 F >>91154 10088 F >>91156 00320 F >>91156 10119		8	911/911S CARRERA 2.7
16	999 095 019 00	Spiralstift S 10 X 20		8	SPM
17	911 332 295 02	Schutzkappe F >>91151 00727 F >>91151 10609 F >>91152 01529 F >>91152 10859 F >>91153 00272 F >>91153 10147 F >>91154 00173 F >>91154 10088 F >>91156 00320 F >>91156 10119		4	911/911S CARRERA 2.7
17/1	901 332 293 12	Staubbalg F >>91151 00727 F >>91151 10609 F >>91152 01529 F >>91152 10859 F >>91153 00272 F >>91153 10147 F >>91154 00173 F >>91154 10088 F >>91156 00320 F >>91156 10119		4	911/911S CARRERA 2.7
17/1	901 332 293 12	Staubbalg		4	SPM
17/2	923 332 037 00	Staubbalg mit Flansch F 91151 00728>> F 91151 10610>> F 91152 01530>> F 91152 10860>> F 91153 00273>> F 91153 10148>> F 91154 00174>> F 91154 10089>> F 91156 00321>> F 91156 10120>>		4	
18	911 332 257 00	Noppenbinder 73 $ X 6 F >>91151 00727 F >>91151 10609 F >>91152 01529 F >>91152 10859 F >>91153 00272 F >>91153 10147 F >>91154 00173 F >>91154 10088 F >>91156 00320 F >>91156 10119		4	911/911S CARRERA 2.7
18	911 332 257 00	Noppenbinder 73 $ X 6		4	SPM
19	901 332 297 00	Dichtung F >>91151 00727 F >>91151 10609 F >>91152 01529 F >>91152 10859 F >>91153 00272 F >>91153 10147 F >>91154 00173 F >>91154 10088 F >>91156 00320 F >>91156 10119		4	911/911S CARRERA 2.7
19	901 332 297 00	Dichtung		4	SPM
(19)	923 332 297 00	Dichtung F 91151 00728>> F 91151 10610>> F 91152 01530>> F 91152 10860>> F 91153 00273>> F 91153 10148>> F 91154 00174>> F 91154 10089>> F 91156 00321>> F 91156 10120>>		8	

Pos	Teilenummer	Benennung	Bemerkung	St	Modellangabe
20	900 067 229 09	Zylinderschraube M 10 X 48 F >>91151 00727 F >>91151 10609 F >>91152 01529 F >>91152 10859 F >>91153 00272 F >>91153 10147 F >>91154 00173 F >>91154 10088 F >>91156 00320 F >>91156 10119		16	911/911S CARRERA 2.7
20	900 067 229 09	Zylinderschraube M 10 X 48		16	SPM
(20)	900 067 211 01	Zylinderschraube M 8 X 50 F 91151 00278>> F 91151 10610>> F 91152 01530>> F 91152 10860>> F 91153 00273>> F 91153 10148>> F 91154 00174>> F 91154 10089>> F 91156 00321>> F 91156 10120>>		24	
21	999 523 103 01	Sicherungsscheibe M 10 F >>91151 00727 F >>91151 10609 F >>91152 01529 F >>91152 10859 F >>91153 00272 F >>91153 10147 F >>91154 00173 F >>91154 10088 F >>91156 00320 F >>91156 10119		16	911/911S CARRERA 2.7
21	999 523 103 01	Sicherungsscheibe M 10		16	SPM

Pos	Teilenummer	Benennung	Bemerkung	St	Modellangabe
22	911 332 191 00	Unterlegplatte F >>91151 00727 F >>91151 10609 F >>91152 01529 F >>91152 10859 F >>91153 00272 F >>91153 10147 F >>91154 00173 F >>91154 10088 F >>91156 00320 F >>91156 10119		8	911/911S CARRERA 2.7
23	901 332 806 00	Kronenmutter		2	
24	999 025 046 01	Scheibe		2	
25	N 012 538 1	Splint 4 X 40		2	
26	901 333 003 01	Hinterachsstrebe 1976 F >>91162 01872 F >>91162 11898 F >>91163 01741 F >>91163 11425 F >>91166 01021 F >>91166 10439 F >>91260 01838 F >>93067 00641 F >>93068 00493		2	
(26)	911 333 009 00	Hinterachsstrebe F 91162 01873>> F 91162 11899>> F 91163 01742>> F 91163 11426>> F 91166 01022>> F 91166 10440>> F 91260 01839>> F 93067 00642>> F 93068 00494>>		2	
-	900 910 092 02	Sicherungsmutter F 91162 01873>> F 91162 11899>> F 91163 01742>> F 91163 11426>> F 91166 01022>> F 91166 10440>> F 91260 01839>> F 93067 00642>> F 93068 00494>>		4	

Pos	Teilenummer	Benennung	Bemerkung	St	Modellangabe
-	911 331 107 01	Distanzring F 91162 01873>> F 91162 11899>> F 91163 01742>> F 91163 11426>> F 91166 01022>> F 91166 10440>> F 91260 01839>> F 93067 00642>> F 93068 00494>>		2	
-	911 333 303 00	Exzenterschraube F 91162 01873>> F 91162 11899>> F 91163 01742>> F 91163 11426>> F 91166 01022>> F 91166 10440>> F 91260 01839>> F 93067 00642>> F 93068 00494>>		2	
-	911 333 305 00	Sechskantschraube F 91162 01873>> F 91162 11899>> F 91163 01742>> F 91163 11426>> F 91166 01022>> F 91166 10440>> F 91260 01839>> F 93067 00642>> F 93068 00494>>		2	
-	911 333 307 00	Unterlegscheibe F 91162 01873>> F 91162 11899>> F 91163 01742>> F 91163 11426>> F 91166 01022>> F 91166 10440>> F 91260 01839>> F 93067 00642>> F 93068 00494>>		4	
-	900 075 043 02	Sechskantschraube M 10 X 35 F 91162 01873>> F 91162 11899>> F 91163 01742>> F 91163 11426>> F 91166 01022>> F 91166 10440>> F 91260 01839>> F 93067 00642>> F 93068 00494>>		8	
27	900 083 019 08	Sechskantschraube M 12 X 1,5 X 35		4	
28	N 011 020 8	Sechskantmutter M 12 X 1,5		4	
29	901 333 143 01	Unterlegscheibe		10	
30	999 523 109 02	Sicherungsscheibe M 12		8	
31	901 333 133 04	Exzenter		2	
32	901 333 133 05	Exzenter		2	
33	900 078 017 02	Sechskantmutter M 12 X 1,5		2	
33/1	900 076 016 02	Sechskantmutter M 12 X 1,5		2	
34	901 333 101 05	Federstab 23 $	/L	1	
(34)	901 333 102 05	Federstab 23 $	/R	1	
35	901 333 153 00	Lagerdeckel		2	
36	900 025 008 02	Scheibe 10,5		8	
37	900 075 042 02	Sechskantschraube M 10 X 28		8	
38	901 331 107 00	Distanzring		2	

Modell	Jahr	HG	UG	Bildtafel	Einschränkung	UPD	14:29	29.01.2008	PORSCHE PET PORSCHE
911	1977	5	02	502-00		222			

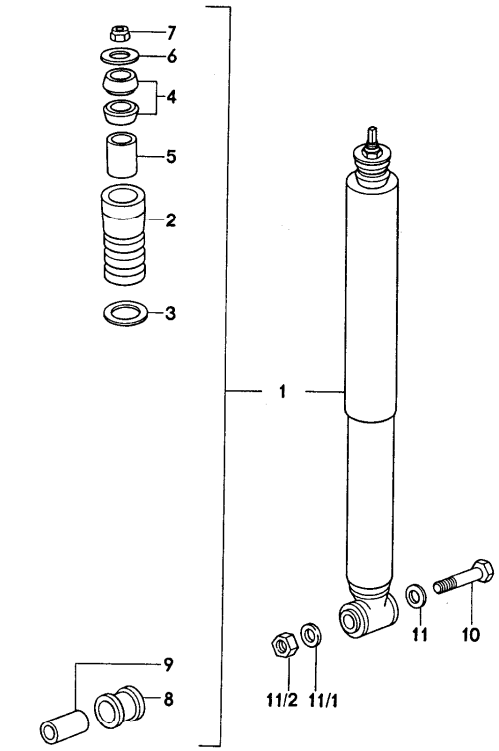

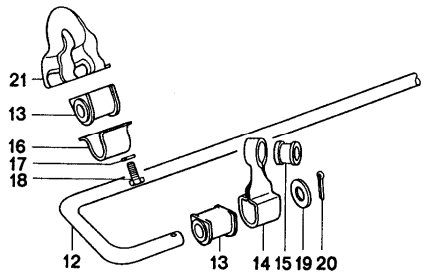

Pos	Teilenummer	Benennung	Bemerkung	St	Modellangabe
		Schwingungsdämpfer Stabilisator			
1	911 333 051 03	Schwingungsdämpfer - Boge -	-76	2	
1	911 333 051 03	Schwingungsdämpfer - Boge -	77-	2	CARRERA 3.0
1	911 333 051 50	Schwingungsdämpfer - Woodhead -	76 WW	2	911/911S CARRERA 3.0
1	911 333 051 52	Schwingungsdämpfer - Woodhead -	77-	2	911/911S
1	911 333 051 13	Schwingungsdämpfer - Koni -	M	2	
1	911 333 051 41	Schwingungsdämpfer - Bilstein -	M	2	
1	911 333 051 45	Schwingungsdämpfer - Bilstein -	M 77-	2	911/911S
2	911 333 301 04	Zusatzfeder		2	
3	911 333 511 00	Scheibe - Boge - - Koni - - Bilstein -		2	
4	911 333 521 00	Gelenkring		4	
5	911 333 522 00	Gelenkbuchse		2	
6	911 333 523 00	Scheibe - Boge - - Koni - - Bilstein -		2	
7	900 084 013 02	Sicherungsmutter M 10 X 1		2	
8	911 333 795 00	Hebel - Boge - - Woodhead -		2	
8	911 333 795 11	Hebel - Koni -	M	2	
9	911 333 513 00	Buchse		2	
10	900 082 054 02	Sechskantschraube M 14 X 1,5 X 85		2	
11	999 025 062 02	Scheibe		2	

Pos	Teilenummer	Benennung	Bemerkung	St	Modellangabe	Pos	Teilenummer	Benennung	Bemerkung	St	Modellangabe
12	911 333 701 01	Stabilisator	M	1	911/911S						
12	911 333 701 01	Stabilisator		1	CARRERA						
13	911 333 793 02	Hebel	M	4	911/911S						
13	911 333 793 02	Hebel		4	CARRERA						
14	901 333 731 01	Lasche	M	1	911/911S						
14	901 333 731 01	Lasche		1	CARRERA						
(14)	901 333 732 01	Lasche	M	1	911/911S						
(14)	901 333 732 01	Lasche		1	CARRERA						
15	901 343 782 00	Gelenkbuchse	M	2	911/911S						
15	901 343 782 00	Gelenkbuchse		2	CARRERA						
16	901 333 753 01	Lagerbügel	M	2	911/911S						
16	901 333 753 01	Lagerbügel		2	CARRERA						
17	900 027 015 02	Federring	M	4	911/911S						
17	900 027 015 02	Federring		4	CARRERA						
18	N 010 239 11	Sechskantschraube	M	4	911/911S						
18	N 010 239 11	Sechskantschraube		4	CARRERA						
19	N 011 530 1	Scheibe	M	2	911/911S						
19	N 011 530 1	Scheibe		2	CARRERA						
20	N 012 536 1	Splint	M	2	911/911S						
20	N 012 536 1	Splint		2	CARRERA						
21	911 501 180 00	Konsole	M	2	911/911S						
21	911 501 180 00	Konsole		2	CARRERA						

Modell	Jahr	HG	UG	Bildtafel	Einschränkung	UPD	14:29	29.01.2008	PET
911	1977	6	01	601-00		222			

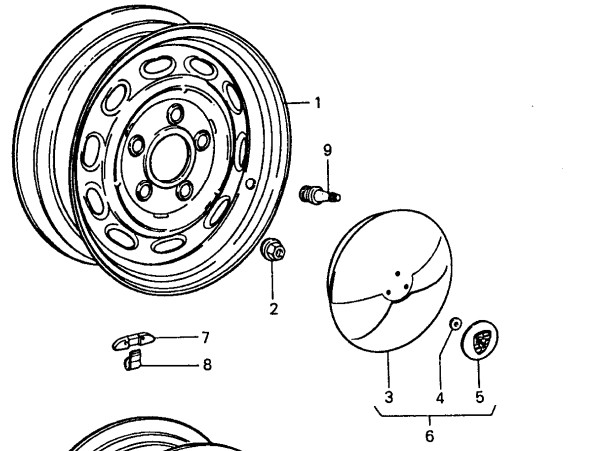

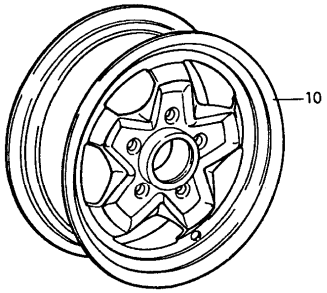

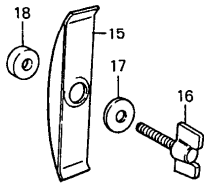

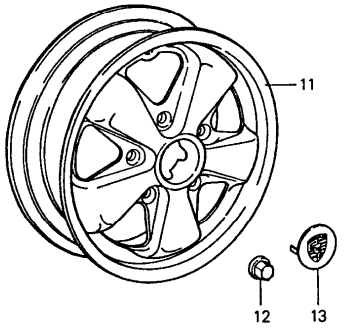

Pos	Teilenummer	Benennung	Bemerkung	St	Modellangabe
		Räder			
1	911 361 022 00	Lochscheibenrad Stahl Silber-Metallic Lackiert 5 1/2 J X 15		5	911
2	N 020 112 1	Kugelbundmutter		20	911
3	901 361 301 04	Radzierdeckel		4	911
4	999 591 339 02	Selbstschneidemutter		12	911
5	901 559 801 01	Plakette matt Verchromt		4	911
6	901 361 031 01	Radkappe mit Plakette		4	911
7	-	Ausgleichgewicht für Stahl Scheibenrad		X	911
-	928 361 410 00	Ausgleichgewicht 10 G		X	
-	928 361 411 00	Ausgleichgewicht 20 G		X	
-	928 361 412 00	Ausgleichgewicht 30 G		X	
-	928 361 413 00	Ausgleichgewicht 40 G		X	
-	928 361 414 00	Ausgleichgewicht 50 G		X	
-	928 361 415 00	Ausgleichgewicht 60 G		X	
-	928 361 416 00	Ausgleichgewicht 70 G		X	
-	928 361 417 00	Ausgleichgewicht 80 G		X	
8	914 361 441 00	Haltefeder für Ausgleichgewicht		X	911
9	900 265 001 50	Gummiventil		X	

Pos	Teilenummer	Benennung	Bemerkung	St	Modellangabe
-	911 361 561 01	Ventilabstützung		2	CARRERA
10	911 361 023 40	Leichtmetallrad		X	911/911S
				X	CARRERA 3.0
		6 J X 15 Leichtmetall Druckguss Silber Lackiert			
10	911 361 023 40	Leichtmetallrad 6 J X 15 Leichtmetall Druckguss Silber Lackiert	M	4	CARRERA 2.7
(10)	911 361 023 44	Lochscheibenrad	M	4	911/911S/
			M	4	CARRERA 2.7
		6 J X 15 Leichtmetall Druckguss unlackiert			
(10)	911 361 023 44	Lochscheibenrad 6 J X 15 Leichtmetall Druckguss unlackiert		2	CARRERA 3,0
(10)	911 361 023 50	Leichtmetallrad 7 J X 15 Leichtmetall Druckguss unlackiert	M	2	CARRERA
(10)	911 361 023 50	Leichtmetallrad 7 J X 15 Leichtmetall Druckguss Silber Lackiert	M	2	CARRERA
(11)	911 361 016 90	Lochscheibenrad 5 1/2 J X 14 Leichtmetall geschmiedet	M	4	911/911S
11	911 361 020 10	Lochscheibenrad 6 J X 15 Leichtmetall geschmiedet		2	CARRERA
11	911 361 020 10	Lochscheibenrad eloxiert 6 J X 15 Leichtmetall geschmiedet	M	2	911/911S
11	911 361 020 10	Lochscheibenrad 6 J X 15 Leichtmetall geschmiedet eloxiert	M -76	X	911/911S
(11)	911 361 020 90	Leichtmetallrad 6 J X 15 Leichtmetall geschmiedet unlackiert	M	2	
(11)	911 361 020 11	Lochscheibenrad 7 J X 15 Leichtmetall geschmiedet eloxiert		2	CARRERA
(11)	911 361 020 11	Lochscheibenrad 7 J X 15 Leichtmetall geschmiedet eloxiert	M	2	911S
(11)	911 361 020 91	Lochscheibenrad 7 J X 15 Leichtmetall geschmiedet unlackiert	M	2	CARRERA
(11)	911 361 020 93	Leichtmetallrad 7 J X 15 Leichtmetall geschmiedet Felgenrand poliert	M	X	CARRERA
(11)	911 361 020 22	Lochscheibenrad 8 J X 15 Leichtmetall geschmiedet Schwarz Lackiert	M	2	CARRERA 2.7
(11)	911 361 020 94	Leichtmetallrad 8 J X 15 Leichtmetall geschmiedet Felgenrand poliert	M	X	CARRERA

Pos	Teilenummer	Benennung	Bemerkung	St	Modellangabe
(11)	911 361 020 03	Leichtmetallrad 9 J X 15 ET3 geschmiedet Stern, Schwarz Felgenrand poliert nur Carrera RS	74	2	CAR.RS 3,0
(11)	911 362 113 00	Leichtmetallrad 6 J X 16 Leichtmetall geschmiedet Stern, Schwarz Felgenrand poliert	M 77-	2	CARRERA 3.0
(11)	911 362 115 00	Leichtmetallrad 7 J X 16 Leichtmetall geschmiedet Stern, Schwarz Felgenrand poliert	M 77-	X	CARRERA 3.0
12	999 182 003 36	Radmutter für Leichtmetall Räder		20	
13	911 361 032 00	Radzierdeckel		4	
(13)	911 361 032 28	Radzierdeckel Schwarz	M	4	
(13)	SOW 911 038 11	Radzierdeckel Schwarz Wappen Stück		4	
14	-	Klebegewicht		X	
-	901 361 410 00	Klebegewicht 10 G		X	
-	901 361 411 00	Klebegewicht 20 G		X	
-	901 361 412 00	Klebegewicht 30 G		X	
-	901 361 413 00	Klebegewicht 40 G		X	
-	901 361 414 00	Klebegewicht 50 G		X	
-	901 361 415 00	Klebegewicht 60 G		X	
-	901 361 417 00	Klebegewicht 80 G		X	
-	911 361 028 11	Notrad GOODRICH 165 - 15 / 4.75 / 10.00 - 15 SST		1	
-	911 361 510 01	Kleinkompressor elektrisch		1	911S/CARRERA
-	911 361 510 01	Kleinkompressor elektrisch	M	1	911
-	911 361 511 01	Reifenfüllflasche		1	911
-	996 361 521 00	Schutzhülle für Laufrad		1	
-	911 722 201 02	Reifendruckprüfer		1	
15 A	911 361 633 01	Klemmbügel		1	
(15)	911 361 633 01	Klemmbügel		1	
16	999 074 106 02	Flügelschraube M 8 X 25		1	
17	900 151 008 02	Scheibe B 8,4		1	
18	803 813 583	Scheibe		1	

Modell	Jahr	HG	UG	Bildtafel	Einschränkung	UPD	14:29	29.01.2008
911	1977	6	02	602-00		222		

PORSCHE PET PORSCHE

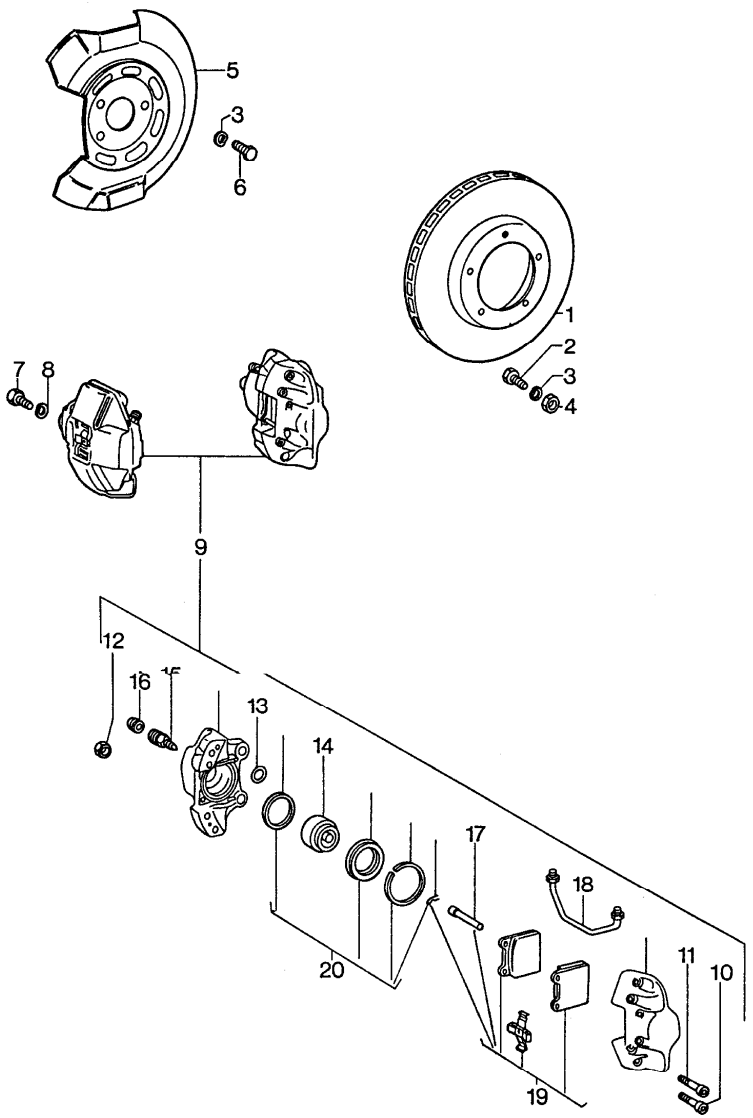

Pos	Teilenummer	Benennung	Bemerkung	St	Modellangabe
		Scheibenbremse			
		vorn			
1	477 405 083 A	Bremsscheibe		2	
2	900 075 079 02	Sechskantschraube M 8 X 22		10	
3	N 012 241 1	Federscheibe B 8 X 15		16	
4	900 076 025 02	Sechskantmutter M 8		10	
5	901 351 801 17	Schutzblech für M-Sattel F >>91151 01182 F >>91151 10920 F >>91152 02045 F >>91152 11217 F >>91153 00373 F >>91153 10241 F >>91154 00341 F >>91154 10147		2	911/911S
(5)	901 351 801 17	Schutzblech für S-Sattel A-Sattel		2	911/911S CARRERA 2,7
6	N 010 235 3	Sechskantschraube M 8 X 10		6	
7	900 083 023 02	Sechskantschraube M 12 X 1,5 X 30		4	
8	900 028 014 01	Federscheibe B 12		4	
9	911 351 907 00	M-Sattel ohne Belag F >>91151 01182 F >>91151 10920 F >>91152 02045 F >>91152 11217 F >>91153 00373 F >>91153 10241 F >>91154 00341 F >>91154 10147	/L	1	911/911S

Pos	Teilenummer	Benennung	Bemerkung	St	Modellangabe
(9)	911 351 908 00	M-Sattel ohne Belag F >>91151 01182 F >>91151 10920 F >>91152 02045 F >>91152 11217 F >>91153 00373 F >>91153 10241 F >>91154 00341 F >>91154 10147	/R	1	911/911S
9	911 351 425 02	Festsattel ohne Belag F 91151 01183>> F 91151 10921>> F 91152 00246>> F 91152 11218>> F 91153 00374>> F 91153 10242>> F 91154 00342>> F 91154 10148>>	/L	1	
(9)	911 351 426 02	Festsattel ohne Belag F 91151 01183>> F 91151 10921>> F 91152 02046>> F 91152 11218>> F 91153 00374>> F 91153 10242>> F 91154 00342>> F 91154 10148>>	/R	1	
9	911 351 935 00	S-Sattel ohne Belag	/L M	1	911/911S
9	911 351 935 00	S-Sattel ohne Belag	/L	1	CARRERA 2.7
(9)	911 351 936 00	S-Sattel ohne Belag	/R M	1	911/911S
(9)	911 351 936 00	S-Sattel ohne Belag	/R	1	CARRERA 2.7
10	901 351 945 10	Zylinderschraube F >>91151 01182 F >>91151 10920 F >>91152 02045 F >>91152 11217 F >>91153 00373 F >>91153 10241 F >>91154 00341 F >>91154 10147		4	911/911S
11	901 351 946 10	Zylinderschraube F >>91151 01182 F >>91151 10920 F >>91152 02045 F >>91152 11217 F >>91153 00373 F >>91153 10241 F >>91154 00341 F >>91154 10147		4	911/911S
12	N 011 008 8	Sechskantmutter F >>91151 01182 F >>91151 10920 F >>91152 02045 F >>91152 11217 F >>91153 00373 F >>91153 10241 F >>91154 00341 F >>91154 10147		8	911/911S
13	901 351 928 10	Dichtring F >>91151 01182 F >>91151 10920 F >>91152 02045 F >>91152 11217 F >>91153 00373 F >>91153 10241 F >>91154 00341 F >>91154 10147		8	911/911S
14	901 351 097 10	Kolben für M-Sattel F >>91151 01182 F >>91151 00920 F >>91152 02045 F >>91152 11217 F >>91153 00373 F >>91153 10241 F >>91154 00341 F >>91154 10147		4	911/911S
(14)	911 351 918 00	Kolben für S-Sattel	M	4	911/911S
(14)	911 351 918 00	Kolben für S-Sattel		4	CARRERA 2.7

Pos	Teilenummer	Benennung	Bemerkung	St	Modellangabe
15	901 352 977 10	Entlüfterventil für M-Sattel F >>91151 01182 F >>91151 10920 F >>91152 02045 F >>91152 11217 F >>91153 00373 F >>91153 10241 F >>91154 00341 F >>91154 10147		2	911/911S
(15)	911 351 919 00	Entlüfterventil für S-Sattel	M	4	911/911S
(15)	911 351 919 00	Entlüfterventil für S-Sattel		4	CARRERA 2.7
(15)	911 351 919 01	Entlüfterventil für A-Sattel F 91151 01183>> F 91151 10921>> F 91152 02046>> F 91152 11218>> F 91153 00374>> F 91153 10242>> F 91154 00342>> F 91154 10148>>		2	
16	901 351 927 10	Staubkappe		X	
17	901 351 913 16	Haltestift für M-Sattel F >>91151 01182 F >>91151 10920 F >>91152 02045 F >>91152 11217 F >>91153 00373 F >>91153 10241 F >>91154 00341 F >>91154 10147		4	911/911S
(17)	901 351 986 00	Haltestift für S-Sattel	M	4	911/911S
(17)	901 351 986 00	Haltestift für S-Sattel		4	CARRERA 2.7

Pos	Teilenummer	Benennung	Bemerkung	St	Modellangabe
(17)	911 351 951 00	Teilesatz für A-Sattel F 91151 01183>> F 91151 10921>> F 91152 02046>> F 91152 11218>> F 91153 00374>> F 91153 10242>> F 91154 00342>> F 91154 10148>>		4	
18	901 351 991 00	Ausgleichsleitung für S-Sattel	/L M	1	911/911S
18	901 351 991 00	Ausgleichsleitung für S-Sattel	/L	1	CARRERA 2.7
(18)	901 351 992 00	Ausgleichsleitung für S-Sattel	/R M	1	911/911S
(18)	901 351 992 00	Ausgleichsleitung für S-Sattel	/R	1	CARRERA 2.7
19	A 911 351 938 00	Bremsbelag-Reparatursatz - Textar - für M-Sattel		1	911/911S CARRERA 2.7
19	911 352 950 04	Bremsbelag-Reparatursatz - Textar - für M-Sattel		1	911/911S CARRERA 2.7
-	911 351 951 02	Befestigungsteile 1 Satz		1	
(19)	A 901 351 997 00	Bremsbelag-Reparatursatz - Textar - für S-Sattel	M	1	911/911S
(19)	A 901 351 997 00	Bremsbelag-Reparatursatz - Textar - für S-Sattel		1	CARRERA 2.7
(19)	911 351 950 07	Bremsbelag-Reparatursatz - Textar - für S-Sattel	M	1	911/911S

Pos	Teilenummer	Benennung	Bemerkung	St	Modellangabe
(19)	911 351 950 07	Bremsbelag-Reparatursatz - Textar - für S-Sattel	M	1	CARRERA 2.7
-	911 351 951 03	Befestigungsteile 1 Satz		1	
(19)	A 911 351 944 01	Bremsbelag-Reparatursatz - Textar - für A-Sattel F 91151 01183>> F 91151 10921>> F 91152 02046>> F 91152 11218>> F 91153 00374>> F 91153 10242>> F 91154 00342>> F 91154 10148>>		1	
(19)	911 351 950 06	Bremsbelag-Reparatursatz - Textar - für A-Sattel F 91151 01183>> F 91151 10921>> F 91152 02046>> F 91152 11218>> F 91153 00374>> F 91153 10242>> F 91154 00342>> F 91154 10148>>		1	
-	911 351 951 00	Befestigungsteile 1 Satz		1	
(20)	* 901 351 998 00	Dichtungssatz für S-Sattel	M	2	911/911S
(20)	* 901 351 998 00	Dichtungssatz für S-Sattel	M	2	CARRERA 2.7
(20)	* 911 351 946 00	Dichtungssatz für A-Sattel F 91151 01183>> F 91151 10921>> F 91152 02046>> F 91152 11218>> F 91153 00374>> F 91153 10242>> F 91154 00342>> F 91154 10148>>		2	

Pos	Teilenummer	Benennung	Bemerkung	St	Modellangabe

Modell	Jahr	HG	UG	Bildtafel	Einschränkung	UPD	14:29	29.01.2008
911	1977	6	03	603-00		222		

PORSCHE PET PORSCHE

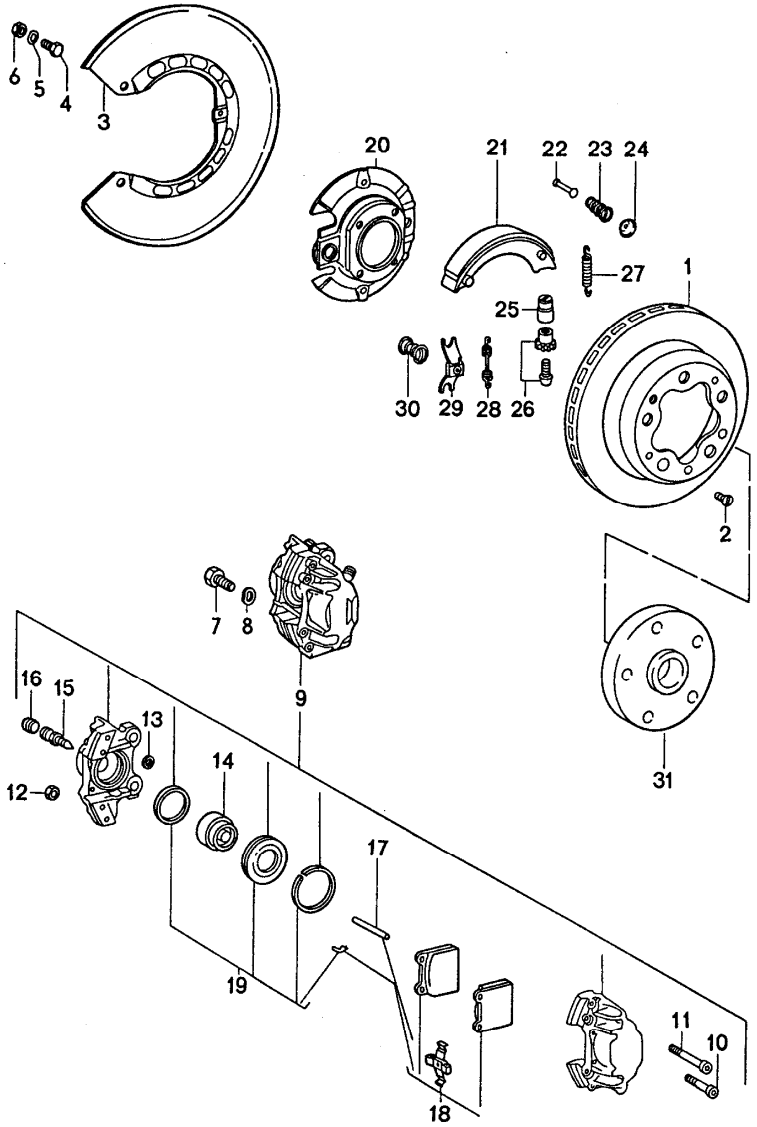

Pos	Teilenummer	Benennung	Bemerkung	St	Modellangabe
		Scheibenbremse hinten Handbremse			
1	901 352 041 14	Bremsscheibe		2	
2	900 013 037 02	Senkschraube AM 6 X 12		4	
3	911 352 801 20	Schutzblech		2	
4	900 075 087 02	Sechskantschraube M 8 X 16		4	
(4)	N 010 235 3	Sechskantschraube M 8 X 10		2	
5	N 012 241 8	Federscheibe B 8 X 15		6	
6	900 076 025 02	Sechskantmutter M 8		4	
7	N 010 137 2	Sechskantschraube M 12 X 1,5 X 35		4	
8	900 027 017 02	Federring B 12		4	
9	911 352 907 00	M-Sattel	/L	1	CARRERA 2.7
		ohne Bremsbelag-Reparatursatz			
(9)	911 352 908 00	M-Sattel	/R	1	CARRERA 2.7
		ohne Bremsbelag-Reparatursatz			
10	901 352 978 13	Zylinderschraube		4	
10	901 352 978 13	Zylinderschraube		4 4	911/911S CARRERA 2.7
11	901 352 978 12	Zylinderschraube		4	
11	901 352 978 12	Zylinderschraube		4 4	911/911S CARRERA 2.7
12	901 352 979 10	Sechskantmutter		8	
13	901 351 928 10	Dichtring		8	

Pos	Teilenummer	Benennung	Bemerkung	St	Modellangabe
14	901 352 993 00	Kolben für Festsattel mit Scheibenschlagausgleich.		4 4	911/911S CARRERA 2.7
15	901 352 977 10	Entlüfterventil komplett		2	
16	901 351 927 10	Staubkappe		2	
17	901 352 991 01	Haltestift		4	
18	A 911 352 903 00	Bremsbelag-Reparatursatz - Textar -	74	1	
18	911 352 950 04	Bremsbelag-Reparatursatz - Textar -	74	1	
18	911 352 950 05	Bremsbelag-Reparatursatz - Textar -	75-	1	
-	911 352 951 00	Befestigungsteile 1 Satz		1	
19	* 901 352 998 00	Dichtungssatz für Festsattel mit Scheibenschlagausgleich.		2 2	911/911S CARRERA 2.7
19	* 911 352 998 00	Dichtungssatz für Festsattel ohne Scheibenschlagausgleich.		2	CARRERA 2.7
20	911 352 081 30	Bremsträgerblech		2	
21	901 352 097 12	Bremsbacke mit Belag		4	
22	901 352 959 10	Spannstift		4	
23	901 352 957 10	Druckfeder		4	
24	901 352 955 10	Federteller		4	
25	911 352 944 00	Stützbuchse		2	
26	911 352 098 00	Nachstellschraube komplett		2	
27	901 352 932 10	Rückzugfeder		2	
28	901 352 954 10	Rückzugfeder		2	
29	911 352 090 00	Spreizbügel		4	
30	901 352 953 10	Druckfeder		2	

Modell	Jahr	HG	UG	Bildtafel	Einschränkung	UPD	14:30	29.01.2008	PORSCHE PET PORSCHE
911	1977	6	04	604-00		222			

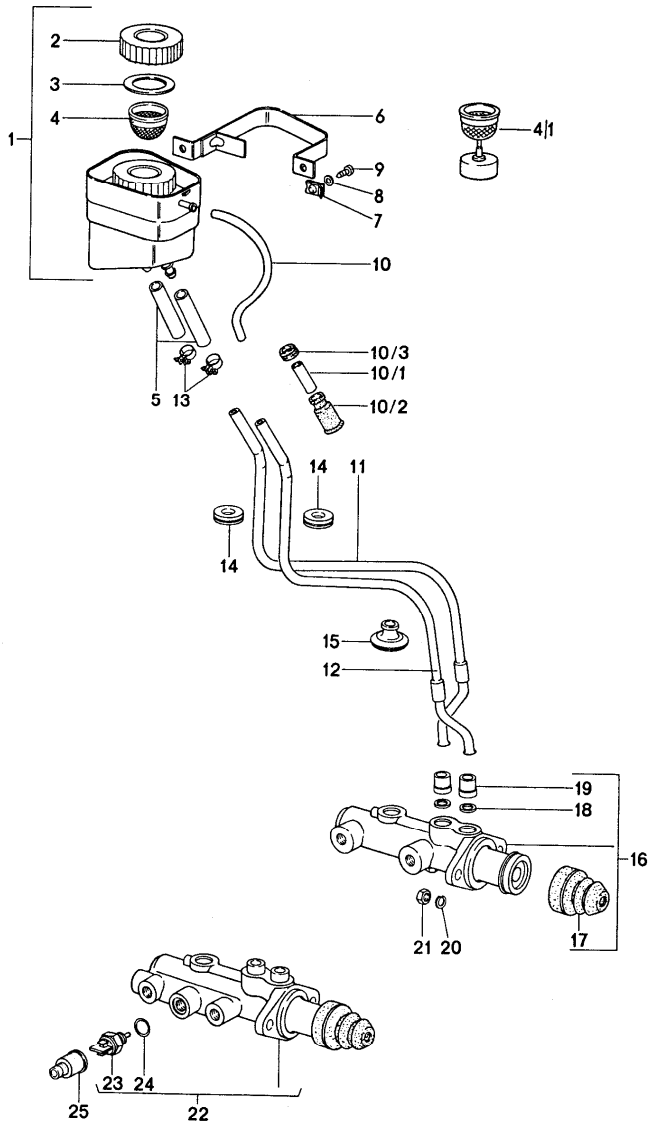

Pos	Teilenummer	Benennung	Bemerkung	St	Modellangabe
		Hauptbremszylinder für Fahrzeuge ohne Bremskraftverstärker			
1	911 355 013 13	Bremsflüssigkeitsbeh.		1	
2	911 355 905 02	Verschlussdeckel		1	
3	901 355 908 00	Dichtung		1	
4	211 611 381 B	Füllsieb		1	
4/1	911 355 420 01	Schwimmer		1 1	911/911S CARRERA 3.0
		mit Sieb	(J) 77-		
5	901 355 927 02	Schlauchstück 50 MM	/LL	2	
(5)	901 355 927 01	Schlauchstück 150 MM	/RL	2	
6	901 355 015 00	Halteband		1	
7	N 015 429 2	Blechmutter B 4,2		2	
8	900 151 028 02	Scheibe B 4,3		2	
9	900 143 007 02	Blechschraube B 4,2 X 13		2	
10	N 020 361 2	Schlauch 4 X 1,5 1330 MM	-76	1 1 1	911/911S CARRERA 2,7 CARRERA 3,0
10	N 020 361 2	Schlauch	75-	* *	911/911S CARRERA 3.0
10/1	911 201 157 01	Hülse 4 X 5 X 20	-76	1	
10/1	911 355 155 00	Rohr		1 1	911/911S CARRERA 3.0
10/2	999 659 015 40	Schutzkappe	-76	1	
10/3	111 971 911 A	Gummitülle		1	
11	PCG 355 061 00	Verbindungsleitung Bremskreis vorn	/LL	1	

Pos	Teilenummer	Benennung	Bemerkung	St	Modellangabe
(11)	901 355 644 00	Verbindungsleitung Bremskreis vorn	/RL	1	
-	901 355 927 02	Schlauchstück 50 MM	/LL	1	
-	901 355 618 00	Anschlussstück	/RL	1	
12	PCG 355 063 00	Verbindungsleitung Bremskreis hinten	/LL	1	
(12)	901 355 650 00	Verbindungsleitung Bremskreis hinten	/RL	1	
-	901 355 927 02	Schlauchstück 50 MM	/RL	1	
-	901 355 618 00	Anschlussstück	/RL	1	
13	999 512 055 02	Schlauchschelle		2	
14	999 702 076 50	Gummitülle		2	
15	999 702 065 50	Gummitülle	/LL	2	
(15)	999 702 065 50	Gummitülle	/RL	4	
16	901 355 012 00	Hauptbremszylinder		1 1	911/911S CARRERA 2.7
			-75		
17	901 355 924 00	Schutzkappe		1	
18	901 355 936 00	Scheibe		2	
19	901 355 929 00	Stopfen		2	
-	999 703 075 40	Verschlussstopfen		1	
20	900 027 015 02	Federring		2	
21	900 076 025 02	Sechskantmutter M 8		2	
(22)	911 355 012 02	Hauptbremszylinder mit Bremslichtschalter		1	
23	901 613 115 00	Warnkontakt		1 1	911/911S CARRERA 2.7
		2-polig	-74 M		

Pos	Teilenummer	Benennung	Bemerkung	St	Modellangabe
(23)	914 613 116 00	Warnkontakt	M M	1 1	911/911S CARRERA 2.7
		1-polig	-75		
(23)	911 606 401 00	Vorratsschalter		1 1	911/911S CARRERA 3.0
24	999 701 343 40	Rundschnurring		1	
25	914 613 491 00	Gummikappe		1	
-	911 355 419 02	Verschraubung		1 1	911/911S CARRERA 3.0
		Behälter			

Modell	Jahr	HG	UG	Bildtafel	Einschränkung	UPD	14:30	29.01.2008	PORSCHE PET PORSCHE
911	1977	6	04	604-05		222			

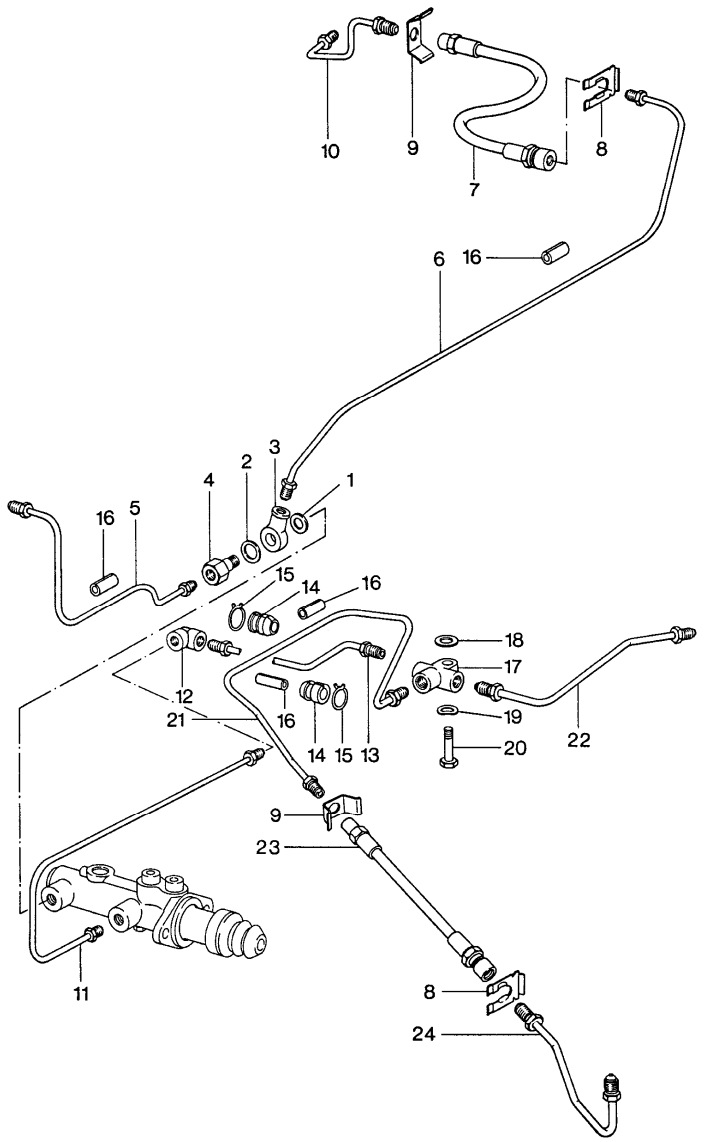

Pos	Teilenummer	Benennung	Bemerkung	St	Modellangabe
		Bremsleitungen für Fahrzeuge ohne Bremskraftverstärker			
1	904 355 904 00	Dichtung 10 MM $		1	
2	904 355 902 00	Dichtung 12 MM $		1	
3	914 355 531 00	Ringstutzen		1	
4	914 355 534 00	Hohlschraube		1	
5	901 355 619 00	Bremsleitung vorn links	/LL -76	1	
5	901 355 619 00	Bremsleitung vorn links	/LL 77-	1	911/911S
(5)	901 355 626 00	Bremsleitung vorn links	/RL	1	
6	911 355 620 00	Bremsleitung vorn rechts	/LL -76	1	
6	911 355 620 00	Bremsleitung vorn rechts	/LL 77-	1	911/911S
(6)	901 355 628 00	Bremsleitung vorn rechts	/RL	1	
7	901 355 632 01	Bremsschlauch	/V	2	
8	113 611 715 A	Bremsschlauchhalter		4	
9	803 611 715	Haltefeder		4	
(10)	911 355 685 00	Bremsleitung vorn in Verbindung mit M-Sattel F >>91151 01182 F >>91151 10920 F >>91152 02045 F >>91152 11217 F >>91153 00373 F >>91153 10241 F >>91154 00341 F >>91154 10147	/L	1	911/911S

Pos	Teilenummer	Benennung	Bemerkung	St	Modellangabe
10	911 355 686 00	Bremsleitung vorn in Verbindung mit M-Sattel F >>91151 01182 F >>91151 10920 F >>91152 02045 F >>91152 11217 F >>91153 00373 F >>91153 10241 F >>91154 00341 F >>91154 10147	/R	1	911/911S
(10)	911 355 605 01	Bremsleitung vorn A-Sattel F 91151 01183>> F 91151 10921>> F 91152 02046>> F 91152 11218>> F 91153 00374>> F 91153 10242>> F 91154 00342>> F 91154 10148>>		2	
(10)	911 355 683 01	Bremsleitung vorn S-Sattel	/L M	1	911/911S
(10)	911 355 683 01	Bremsleitung vorn S-Sattel	/L	1	CARRERA 2.7
10	911 355 684 01	Bremsleitung vorn S-Sattel	/R M	1	911/911S
10	911 355 684 01	Bremsleitung vorn	/R	1	CARRERA 2.7
11	911 355 612 01	Bremsleitung vorn	/LL -75	1 1	911/911S CARRERA 2.7
(11)	930 355 612 00	Bremsleitung vorn		1 1	911/911S CARRERA 3.0
(11)	930 355 612 00	Bremsleitung vorn	/LL 77-	1	911/911S
(11)	911 355 643 01	Bremsleitung vorn	/RL -75	1 1	911/911S CARRERA 2.7
(11)	911 355 643 01	Bremsleitung vorn	/RL	1	
12	901 355 615 00	Winkelstück		1	
13	911 355 611 00	Bremsleitung		1	
14	914 355 651 00	Gummitülle		2	
15	914 355 652 00	Spannklemme		2	
16	914 355 691 00	Schutzschlauch		6	
17	914 355 667 00	Verteiler		1	
18	900 151 006 09	Scheibe B 6,4		1	
19	900 028 008 01	Federscheibe B 6		1	
20	900 075 017 02	Sechskantschraube 6 X 25		1	
21	911 355 627 00	Verbindungsleitung hinten	/L	1	
22	911 355 653 00	Verbindungsleitung hinten	/R	1	
23	901 355 631 01	Bremsschlauch	/H	2	
24	911 355 621 02	Bremsleitung	/H	2	

Modell	Jahr	HG	UG	Bildtafel	Einschränkung	UPD	14:30	29.01.2008	PORSCHE PET PORSCHE
911	1977	6	04	604-10		222			

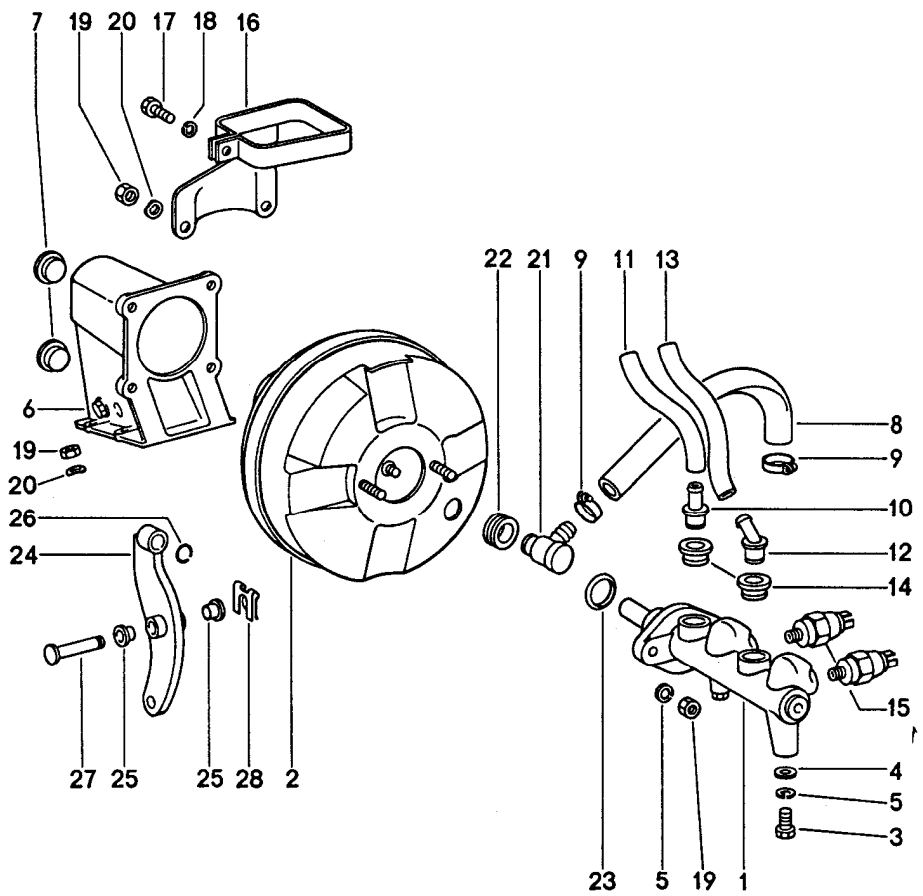

Pos	Teilenummer	Benennung	Bemerkung	St	Modellangabe
		Hauptbremszylinder für Fahrzeuge mit Bremskraftverstärker	77-		
1	911 355 011 10	Hauptbremszylinder	M	1	911/911S
1	911 355 011 10	Hauptbremszylinder		1	CARRERA 3.0
2	911 355 027 00	Vakuumverstärker	M	1	911/911S
2	911 355 027 00	Vakuumverstärker		1	CARRERA 3.0
3	N 010 237 6	Sechskantschraube	M	1	911/911S
4	900 025 007 02	Scheibe	M	1	911/911S
5	900 027 015 02	Federring	M	3	911/911S
5	900 027 015 02	Federring		3	CARRERA 3.0
6	911 355 381 01	Lagerbock für Bremskraftverstärker	M	1	911/911S
6	911 355 381 01	Lagerbock für Bremskraftverstärker		1	CARRERA 3.0
7	999 703 056 40	Stopfen	M	2	911/911S
7	999 703 056 40	Stopfen		2	CARRERA 3.0
8	911 355 609 00	Formschlauch für Unterdruckleitung	M	1	911/911S
8	911 355 609 00	Formschlauch für Unterdruckleitung		1	CARRERA 3.0
-	999 181 022 51	Schlauch		*	911/911S
				*	CARRERA 3.0
-	-	320 MM	M	1	911/911S
-	-	320 MM		1	CARRERA 3.0
-	999 181 022 51	Schlauch		*	911/911S
				*	CARRERA 3.0
-	-	1430 MM	M	1	911/911S
-	-	1430 MM		1	CARRERA 3.0
9	999 512 063 02	Schelle	M	6	911/911S
9	999 512 063 02	Schelle		6	CARRERA 3.0

Modell	Jahr	HG	UG	Bildtafel	Einschränkung	UPD	14:30	29.01.2008	PORSCHE PET PORSCHE
911	1977	6	04	604-10		222			

Pos	Teilenummer	Benennung	Bemerkung	St	Modellangabe
10	911 355 322 00	Zulaufstutzen	M	1	911/911S
10	911 355 322 00	Zulaufstutzen		1	CARRERA 3.0
-	999 181 021 50	Schlauch		*	911/911S
				*	CARRERA 3.0
11	-	65 MM	M	1	911/911S
11	-	65 MM		1	CARRERA 3.0
12	911 355 323 00	Zulaufstutzen	M	1	911/911S
12	911 355 323 00	Zulaufstutzen		1	CARRERA 3.0
-	999 181 021 50	Schlauch		*	911/911S
				*	CARRERA 3.0
13	-	120 MM	M	*	911/911S
13	-	120 MM		*	CARRERA 3.0
14	911 355 922 00	Dichtstopfen	M	2	911/911S
14	911 355 922 00	Dichtstopfen		2	CARRERA 3.0
15	113 945 515 G	Bremslichtschalter	M	2	911/911S
15	113 945 515 G	Bremslichtschalter		2	CARRERA 3.0
16	911 355 038 01	Halteband	M	1	911/911S
16	911 355 038 01	Halteband		1	CARRERA 3.0
17	900 075 260 02	Sechskantschraube	M	1	911/911S
17	900 075 260 02	Sechskantschraube		1	CARRERA 3.0
18	N 012 007 2	Federring	M	1	911/911S
18	N 012 007 2	Federring		1	CARRERA 3.0
19	900 076 025 02	Sechskantmutter	M	10	911/911S
19	900 076 025 02	Sechskantmutter		10	CARRERA 3.0
20	N 012 241 8	Federscheibe	M	8	911/911S
20	N 012 241 8	Federscheibe		8	CARRERA 3.0
21	928 355 660 00	Rückschlagventil	M	1	911/911S
21	928 355 660 00	Rückschlagventil		1	CARRERA 3.0
22	911 355 921 00	Dichtgummi	M	1	911/911S
22	911 355 921 00	Dichtgummi		1	CARRERA 3.0
23	251 611 243	Dichtring	M	1	911/911S
23	251 611 243	Dichtring		1	CARRERA 3.0
24	911 355 083 02	Umlenkhebel	/LL M	1	911/911S
24	911 355 083 02	Umlenkhebel	/LL	1	CARRERA 3.0
25	928 423 542 00	Lagerbuchse	M	2	911/911S
25	928 423 542 00	Lagerbuchse		2	CARRERA 3.0
26	900 169 022 02	Sprengring	M	1	911/911S
26	900 169 022 02	Sprengring		1	CARRERA 3.0
27	911 355 511 01	Lagerbolzen	M	1	911/911S
27	911 355 511 01	Lagerbolzen		1	CARRERA 3.0
28	N 012 654 1	Sicherung	M	1	911/911S
28	N 012 654 1	Sicherung		1	CARRERA 3.0

Modell	Jahr	HG	UG	Bildtafel	Einschränkung	UPD	14:31	29.01.2008
911	1977	6	04	604-15		222		

PORSCHE PET PORSCHE

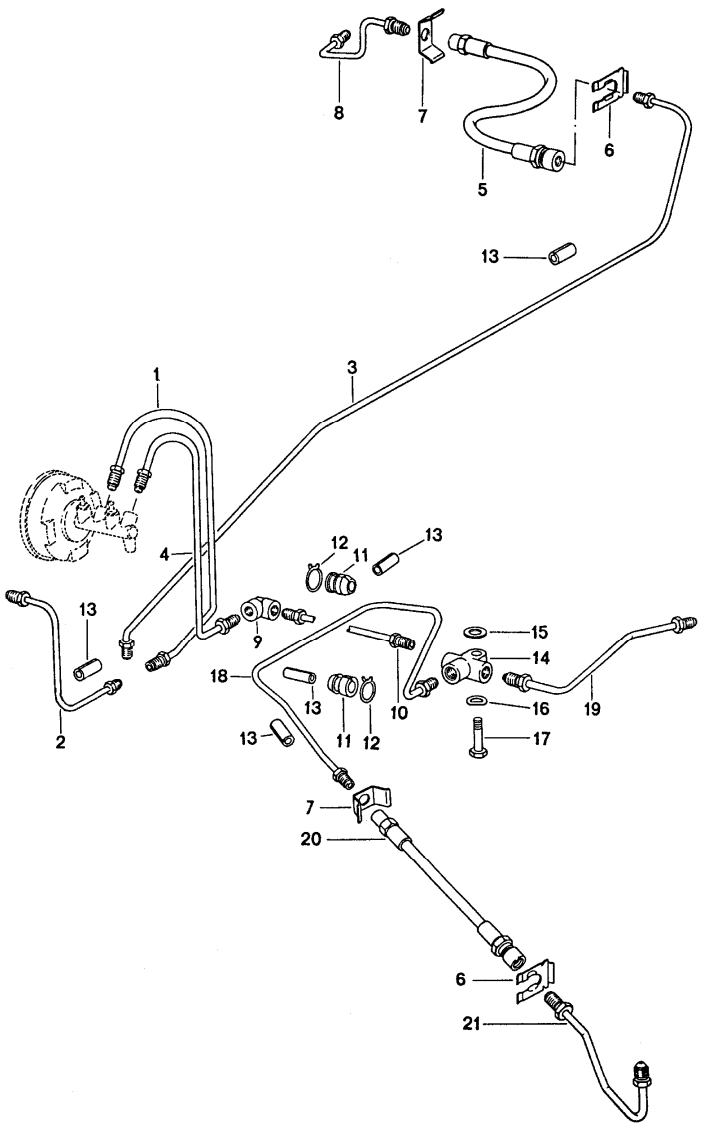

Pos	Teilenummer	Benennung	Bemerkung	St	Modellangabe
		Bremsleitungen für Fahrzeuge mit Bremskraftverstärker			
1	911 355 608 00	Verbindungsleitung	/V M /V	1 1	911/911S CARRERA 3.0
		F >>91173 01518 F >>91173 11104 F >>91172 01802 F >>91172 11425 F >>91176 00868 F >>91176 10386 F >>93077 00400 F >>93078 00391			
(1)	911 355 608 01	Verbindungsleitung	/V M	1 1	911/911S CARRERA 3.0
		F 91173 01519>> F 91173 11105>> F 91172 01803>> F 91172 11426>> F 91176 00869>> F 91176 10387>> F 93077 00401>> F 93078 00392>>			
2	911 355 618 01	Bremsleitung vorn	/L M	1	911/911S
2	911 355 618 01	Bremsleitung vorn	/L	1	CARRERA 3.0
3	911 355 617 00	Bremsleitung vorn	/R M	1	911/911S
3	911 355 617 00	Bremsleitung vorn	/R	1	CARRERA 3.0
4	911 355 607 00	Verbindungsleitung	/H M	1 1	911/911S CARRERA 3.0
		F >>91173 01518 F >>91173 11104 F >>91172 01802 F >>91172 11425 F >>91176 00868 F >>91176 10386 F >>93077 00400 F >>93078 00391			

Pos	Teilenummer	Benennung	Bemerkung	St	Modellangabe
(4)	911 355 607 01	Verbindungsleitung	/H M	1	911/911S
				1	CARRERA 3.0
		F 91173 01519>>			
		F 91173 11105>>			
		F 91172 01803>>			
		F 91172 11426>>			
		F 91176 00869>>			
		F 91176 10387>>			
		F 93077 00401>>			
		F 93078 00392>>			
5	901 355 632 01	Bremsschlauch		2	
6	113 611 715 A	Bremsschlauchhalter		4	
7	803 611 715	Haltefeder		4	
(8)	911 355 605 01	Bremsleitung		2	911/911S
		vorn		2	CARRERA 3.0
		A-Sattel			
(8)	911 355 683 01	Bremsleitung	/L M	1	911/911S
		vorn			
		S-Sattel			
8	911 355 684 01	Bremsleitung	/R M	1	911/911S
		vorn			
		S-Sattel			
9	901 355 615 00	Winkelstück	M	1	911
9	901 355 615 00	Winkelstück		1	911S
				1	CARRERA 3.0
10	911 355 611 00	Bremsleitung	M	1	911
10	911 355 611 00	Bremsleitung		1	911S
				1	CARRERA 3.0
11	914 355 651 00	Gummitülle	M	2	911/911S
11	914 355 651 00	Gummitülle		2	CARRERA 3.0
12	914 355 652 00	Spannklemme	M	2	911/911S
12	914 355 652 00	Spannklemme		2	CARRERA 3.0
13	914 355 691 00	Schutzschlauch	M	6	911/911S
13	914 355 691 00	Schutzschlauch		6	CARRERA 3.0
14	914 355 667 00	Verteiler	M	1	911/911S
14	914 355 667 00	Verteiler		1	CARRERA 3.0
15	900 151 006 09	Scheibe	M	1	911/911S
15	900 151 006 09	Scheibe		1	CARRERA 3.0
16	900 028 008 01	Federscheibe	M	1	911/911S
16	900 028 008 01	Federscheibe		1	CARRERA 3.0
17	900 075 017 02	Sechskantschraube	M	1	911/911S
17	900 075 017 02	Sechskantschraube		1	CARRERA 3.0
18	911 355 627 00	Verbindungsleitung	/L M	1	911/911S
		hinten			
18	911 355 627 00	Verbindungsleitung	/L	1	CARRERA 3.0
		hinten			
19	911 355 653 00	Verbindungsleitung	/R M	1	911/911S
		hinten			
19	911 355 653 00	Verbindungsleitung	/R	1	CARRERA 3.0
		hinten			
20	901 355 631 01	Bremsschlauch	/H M	2	911/911S
20	901 355 631 01	Bremsschlauch	/H	2	CARRERA 3.0
21	911 355 621 02	Bremsleitung	/H M	2	911/911S
21	911 355 621 02	Bremsleitung	/H	2	CARRERA 3.0

Modell	Jahr	HG	UG	Bildtafel	Einschränkung	UPD	14:31	29.01.2008
911	1977	6	98	698-00R		222		

Pos	Teilenummer	Benennung	Bemerkung	St	Modellangabe
		Reparatursätze			
		Vorderachse			
>>-	>>911 351 950 07	**Bremsbelag-Reparatursatz** **- Textar -** **für** **S-Sattel** **911.351.935.00/936.00**	**/V**	**1**	
>>-	>>901 351 998 00	**Dichtungssatz** **für** **S-Sattel** **911.351.935.00/936.00** **bestehend aus:** **Dichtung** **für** **Kolben** **Schutzkappe** **Sicherungsöse**	**/V**	**2** **2** **2** **2**	
>>-	>>911 352 950 04	**Bremsbelag-Reparatursatz** **für** **M-Sattel** **911.351.907.00/908.00**	**/V**	**1**	
-	901 351 913 16	**Haltestift** **F >>91151 01182** **F >>91151 10920** **F >>91152 02045** **F >>91152 11217** **F >>91153 00373** **F >>91153 10241** **F >>91154 00341** **F >>91154 10147**		**4**	
>>-	>>901 351 964 11	**Dichtungssatz** **für** **M-Sattel** **911.351.907.00/908.00** **bestehend aus:** **Dichtung** **für** **Kolben** **Schutzkappe** **Klemmring** **Sicherungsöse** **Sicherungsöse** **F >>91151 01182** **F >>91151 10920** **F >>91152 02045** **F >>91152 11217** **F >>91153 00373** **F >>91153 10241** **F >>91154 00341** **F >>91154 10147**	**/V**	**2** **2** **2** **2** **1** **1**	

Modell	Jahr	HG	UG	Bildtafel	Einschränkung	UPD	14:31	29.01.2008
911	1977	6	98	698-00R		222		

Pos	Teilenummer	Benennung	Bemerkung	St	Modellangabe
>>-	>>911 351 950 06	Bremsbelag-Reparatursatz - Jurid - für A-Sattel 911.351.425.01/426.01	/V	1	
-	911 351 951 00	Teilesatz F 91151 01183>> F 91151 10921>> F 91152 02046>> F 91152 11218>> F 91153 00374>> F 91153 10242>> F 91154 00342>> F 91154 10148>>		4	
>>-	>>911 351 946 00	Dichtungssatz für Festsattel 911.351.425.01/426.01 923.351.425.00/426.00 bestehend aus: Dichtung Schutzkappe Haltering F 91151 01183>> F 91151 10921>> F 91152 02046>> F 91152 11218>> F 91153 00374>> F 91153 10242>> F 91154 00342>> F 91154 10148>> Hinterachse	/V 2.7	2 2 2 2	
>>-	>>911 352 950 04	Bremsbelag-Reparatursatz - Textar - M-Sattel	74	1	
-	901 352 991 01	Haltestift		4	
>>-	>>901 352 998 00	Dichtungssatz für M-Sattel mit Scheibenschlagausgleich. Satz bestehend aus: Dichtung Schutzkappe Haltering Sicherungsöse Sicherungsöse	/H	2 2 2 2 2 1 1	911/911S CARRERA 2.7

Modell	Jahr	HG	UG	Bildtafel	Einschränkung	UPD	14:31	29.01.2008
911	1977	6	98	698-00R		222		

Pos	Teilenummer	Benennung	Bemerkung	St	Modellangabe
>>-	>>911 352 998 00	Dichtungssatz für M-Sattel ohne Scheibenschlagausgleich. bestehend aus:	/H	2	
		Dichtung für Kolben		2	
		Schutzkappe		2	
		Haltering		2	
		Sicherungsöse		1	
		Sicherungsöse		1	
>>-	>>901 355 930 00	Reparatursatz für Hauptbremszylinder 19,05 MM Teilenummer 911.355.012.01 und 911.355.012.02 bestehend aus:		1	
		Stützring		2	
		Kolben		1	
		Scheibe			
		Manschette		2	
		Manschette		2	
		Kolben		1	
		Scheibe			
		Manschette		1	
		Dichtring		1	
		Sicherungsring		1	
-	901 355 924 00	Schutzkappe		1	
>>-	>>911 355 925 00	Reparatursatz für Hauptbremszylinder 20,64 MM Teilenummer 911.355.011.10 bestehend aus:		1	
		Stützring		1	
		Manschette		1	
		Scheibe		1	
		Kolben		1	
		Manschette		2	
		Dichtring		1	
		Stützring		1	
		Manschette		1	
		Scheibe		1	
		Kolben		1	
		Scheibe		2	
		Manschette		2	
		Zwischenring		1	
		Sicherungsring 25 X 1,2		1	
		Rundschnurring		1	

Modell	Jahr	HG	UG	Bildtafel	Einschränkung	UPD	14:31	29.01.2008
911	1977	7	01	701-00		222		

PORSCHE PET PORSCHE

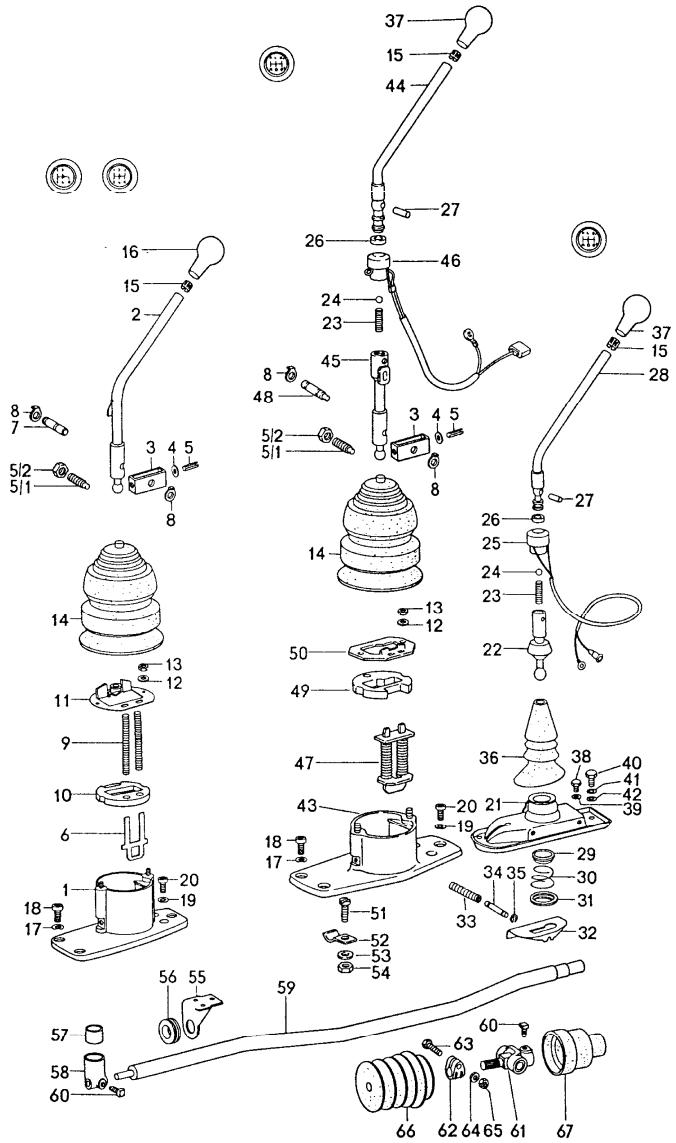

Pos	Teilenummer	Benennung	Bemerkung	St	Modellangabe
		Getriebeschaltung			
1	911 424 019 06	Schaltbock	-74	1	
2	911 424 017 05	Schalthebel	-74 -74	1 1	911/911S CARRERA 2.7
2	911 424 017 07	Schalthebel	75-	1	
(3)	911 424 124 03	Schalthebel	-75 -75	2 2	911/911S CARRERA 2.7
3	911 424 124 02	Schalthebellager		1	
4	A 911 424 187 00	Ausgleichscheibe 0,1 MM	-75 -75	X X	911/911S CARRERA 2.7
4	900 025 007 02	Scheibe A 8,4		1	
4	911 424 187 01	Ausgleichscheibe 0,2 MM		X X	911/911S CARRERA 2.7
5	900 197 035 01	Spannhülse 8 X 28		1	
5/1	911 424 335 00	Gewindestift		1	
5/2	N 011 113 3	Sechskantmutter M 14		1	
6	911 424 144 00	Führungsplatte		1	
(7)	911 424 129 06	Lagerbolzen	-75 -75	1 1	911/911S CARRERA 2.7
7	911 424 129 06	Lagerbolzen		1	
8	999 166 027 02	Sicherung		2	
9	911 424 131 01	Druckfeder		2	
10	911 424 147 00	Pufferplatte		1	
(11)	911 424 063 04	Klinkenträgerplatte 4-Gang Getriebe		1	
11	911 424 063 04	Klinkenträgerplatte 5-Gang Getriebe	M	1	
12	900 027 014 01	Federring		2	
13	900 076 010 02	Sechskantmutter M 6		2	

Pos	Teilenummer	Benennung	Bemerkung	St	Modellangabe
14	911 424 181 01	Stulpe		1	
15	A 999 532 001 00	Toleranzring	-75	1	911/911S
			-75	1	CARRERA 2.7
15	999 532 003 00	Spannring		1	
16	911 424 069 01	Schaltknopf	-74	1	911/911S
		4-Gang	-74	1	CARRERA 2.7
16	911 424 069 00	Schaltknopf		1	911/911S
				1	CARRERA 2.7
16	911 424 069 01	Schaltknopf		1	
16	911 424 071 01	Schaltknopf		1	911/911S
				1	CARRERA 2.7
			M		
		5-Gang	-74		
16	A 911 424 071 00	Schaltknopf		1	911/911S
				1	CARRERA 2.7
16	911 424 071 01	Schaltknopf	75-	1	
17	N 012 241 1	Federscheibe		3	
		B 8			
18	900 067 057 02	Zylinderschraube		3	
		M 8 X 20			
19	900 028 008 01	Federscheibe		2	
		B 6			
20	900 067 011 02	Zylinderschraube		2	
		M 6 X 20			
21	901 424 015 02	Schaltbock	-75	1	SPM
22	905 424 024 02	Schalthebel	-75	1	SPM
23	905 424 111 02	Druckfeder		1	SPM
24	900 108 012 00	Kugel		1	SPM
25	905 613 039 00	Kontaktgeber	-75	1	SPM
26	A 905 424 234 02	Anschlagring		1	SPM
26	925 424 234 00	Anschlagring		1	SPM
27	905 424 107 02	Zylinderstift		1	SPM
-	999 513 021 40	Kabelbinder		2	SPM
28	905 424 023 02	Schalthebel	/LL -74	1	SPM

Pos	Teilenummer	Benennung	Bemerkung	St	Modellangabe
(28)	925 424 023 01	Schalthebel	/LL 75	1	SPM
(28)	905 424 026 00	Schalthebel	/RL -74	1	SPM
(28)	925 424 024 01	Schalthebel	/RL 75	1	SPM
29	901 424 132 00	Führung	-75	1	SPM
30	914 424 131 00	Druckfeder	-74	1	SPM
(30)	911 424 133 06	Druckfeder	75	1	SPM
31	901 424 135 00	Führungsring	-75	1	SPM
32	901 424 017 00	Anschlagplatte	-75	1	SPM
33	901 424 133 00	Druckfeder	-75	2	SPM
34	901 424 115 00	Führungsstange	-75	2	SPM
35	N 012 435 1	Scheibe	-75	4	SPM
36	914 424 901 00	Dichtstulpe	-75	1	SPM
37	911 424 077 01	Schaltknopf	-74	1	SPM
(37)	911 424 077 01	Schaltknopf 4-Gang	75-	1	SPM
(37)	911 424 073 01	Schaltknopf 3-Gang	75-	1	SPM
38	N 010 210 13	Sechskantschraube M 6 X 10	-75	2	SPM
39	900 028 008 01	Federscheibe B 6	-75	2	SPM
40	900 075 078 02	Sechskantschraube M 8 X 15	-75	3	SPM
41	900 027 015 02	Federring B 8	-75	3	SPM
42	900 025 007 02	Scheibe 8,4	-75	1	SPM
(42)	900 031 001 02	Scheibe 8,4	-75	1	SPM
43	925 424 019 01	Schaltbock	76-	1	SPM
44	925 424 023 02	Schalthebel	76-	1	SPM
45	925 424 024 02	Schalthebel Unterteil	76-	1	SPM

Modell	Jahr	HG	UG	Bildtafel	Einschränkung	UPD	14:31	29.01.2008	PORSCHE PET PORSCHE
911	1977	7	01	701-00		222			

Pos	Teilenummer	Benennung	Bemerkung	St	Modellangabe
46	905 613 039 00	Kontaktgeber	76-	1	SPM
47	930 424 029 00	Führungsplatte	76-	1	SPM
48	A 925 424 129 01	Lagerbolzen	76-	1	SPM
48	925 424 129 01	Lagerbolzen	76-	1	SPM
49	925 424 147 00	Pufferplatte	76-	1	SPM
50	925 424 165 00	Anschlagplatte	76-	1	SPM
51	900 171 008 02	Kabelschelle	76-	1	SPM
52	900 015 003 10	Zylinderschraube M 4 X 10	76-	1	SPM
53	900 114 014 01	Zahnscheibe	76-	1	SPM
54	900 076 002 10	Sechskantmutter M 4	76-	1	SPM
55	930 424 031 00	Lagerbock		1	
56	914 424 224 00	Gleitring		1	
57	911 424 139 00	Kugelpfanne		1	
58	930 424 241 00	Schaltstangenkopf		1	
59	911 424 020 00	Schaltstange		1	
60	901 424 229 00	Konusschraube		2	
61	911 424 024 04	Schaltstangenkupplung		1	
62	914 424 214 00	Klemmschelle		1	
63	N 010 335 5	Sechskantschraube M 8 X 35		1	
64	999 523 102 02	Sicherungsscheibe		1	
65	900 076 025 02	Sechskantmutter M 8		1	
66	911 424 292 00	Dichtstulpe innen		1	
67	911 424 294 00	Dichtstulpe aussen		1	

Pos	Teilenummer	Benennung	Bemerkung	St	Modellangabe

Modell	Jahr	HG	UG	Bildtafel	Einschränkung	UPD	14:31	29.01.2008	PORSCHE PET PORSCHE
911	1977	7	01	701-05		222			

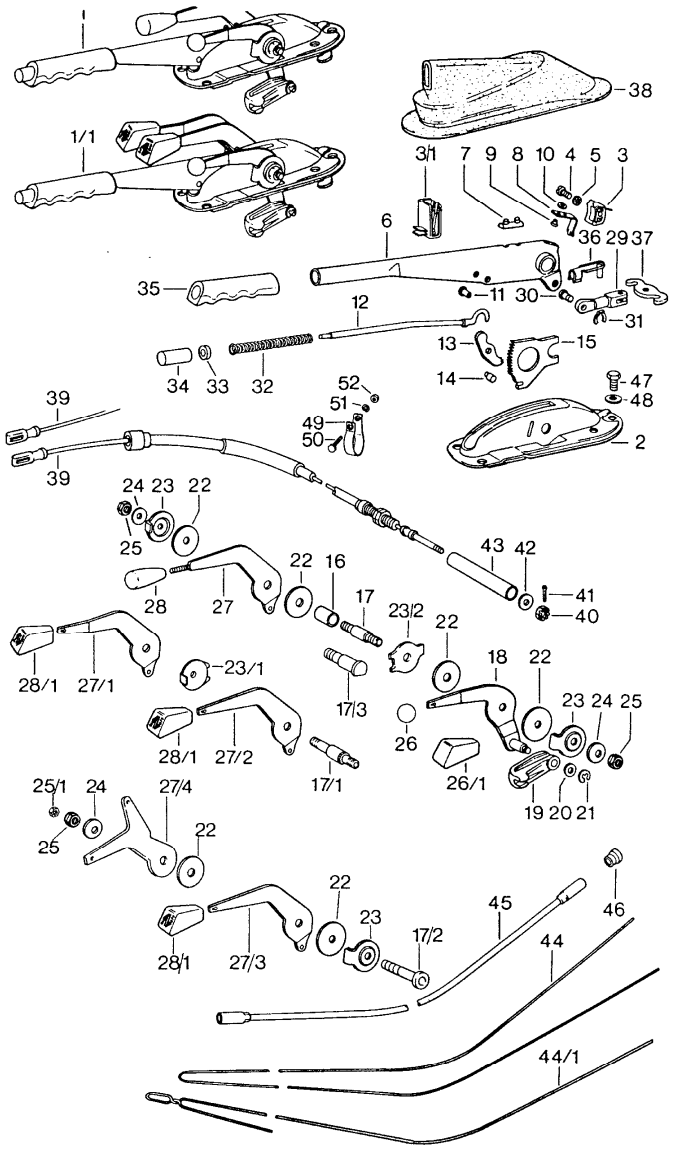

Pos	Teilenummer	Benennung	Bemerkung	St	Modellangabe
		Betätigungshebel Handbremse Handgas			
1	901 424 051 02	Handbremshebel	-74 -74	1 1	911/911S CARRERA 2.7
		mit Lagerbock			
(1/1)	911 424 051 09	Handbremshebel	75- 75-	1 1	911/911S CARRERA 2.7
		mit Lagerbock Kontaktschalter Heizung			
(1/1)	911 424 051 06	Handbremshebel	M	1 1	911/911S CARRERA 2.7
(1/1)	911 424 051 06	Handbremshebel mit Lagerbock Heizung Automatik		1	CARRERA 3.0
2	901 424 058 02	Lagerbock		1	
3	901 613 521 20	Handbremskontakt		1	
3/1	911 613 525 00	Heizhebelkontakt	76-	1	911/911S
4	900 015 025 02	Linsenschraube AM 4 X 15		1	
5	N 012 116 1	Fächerscheibe A 4,3		1	
6	911 424 059 00	Handbremshebel		1	
7	901 424 509 01	Anschlag		1	
8	901 613 523 20	Kontaktbügel		1	
9	900 055 001 20	Niet		2	
10	900 031 012 10	Scheibe 2,8		2	
11	900 206 003 00	Hohlniet 5 X 0,5 X 10		1	
12	901 424 567 03	Druckstange		1	
13	901 424 508 00	Sperrklinke		1	
14	901 424 511 00	Bolzen		1	
15	914 424 541 00	Sperrsegment		1	

Pos	Teilenummer	Benennung	Bemerkung	St	Modellangabe
16	A 901 424 513 00	Distanzbuchse	-74	1	911/911S
			-74	1	CARRERA 2.7
17	901 424 519 00	Lagerbolzen	-74	1	911/911S
			-74	1	CARRERA 2.7
17/1	911 424 519 00	Bundbolzen	75-	1	911/911S
			75-	1	CARRERA 2.7
17/1	911 424 519 01	Lagerbolzen	M	1	911/911S
			M	1	CARRERA 2.7
17/1	911 424 519 01	Lagerbolzen Heizung automatisch		1	CARRERA 3.0
17/2	911 424 717 00	Spannhülse	M	1	911/911S
			M	1	CARRERA 2.7
17/2	911 424 717 00	Spannhülse		1	CARRERA 3.0
18	901 424 037 00	Hebel für Handgas		1	
19	901 424 317 00	Schlepphebel		1	
20	N 011 524 7	Scheibe		1	
21	N 012 435 1	Scheibe		1	
22	911 424 737 00	Scheibe	-74	4	911/911S
			-74	4	CARRERA 2.7
22	911 424 737 00	Scheibe	75-	X	
23	911 424 735 04	Lamelle Handgas Heizung automatisch		2	
23/1	911 424 735 00	Lamelle	75	1	911/911S
			75	1	CARRERA 2.7
		Handgas Heizung automatisch			
23/1	911 424 735 03	Lamelle	76-	1	911/911S
			76-		912E
		Handgas Heizung automatisch			
23/2	911 424 735 02	Lamelle Handgas Heizung automatisch	M	1	

Pos	Teilenummer	Benennung	Bemerkung	St	Modellangabe
24	999 523 006 00	Tellerfeder		X	
25	999 084 019 02	Sicherungsmutter M 8		X	
25/1	999 084 043 02	Sechskantmutter	M	1	911/911S
			M	1	CARRERA 2.7
25/1	999 084 043 02	Sechskantmutter		1	CARRERA 3.0
26	901 424 323 00	Knopf für Handgas		1	
27	901 424 711 03	Hebel	-74	1	911/911S
		Heizung	-74	1	CARRERA 2.7
27/1	911 424 711 02	Betätigungshebel	/R 75-	1	911/911S
			/R 75-	1	CARRERA 2.7
27/2	911 424 711 03	Betätigungshebel	/L 75-	1	911/911S
		Heizung	/L 75-	1	CARRERA 2.7
27/3	911 424 711 04	Hebel		1	911/911S
			M	1	CARRERA 2.7
27/3	911 424 711 04	Hebel		1	CARRERA 3.0
27/4	911 424 075 00	Verbindungshebel	M	1	911/911S
			M	1	CARRERA 2.7
		Heizung automatisch			
27/4	911 424 075 00	Verbindungshebel Heizung automatisch		1	CARRERA 3.0
-	900 075 276 02	Zylinderschraube	M	1	911/911S
			M	1	CARRERA 2.7
-	900 075 276 02	Zylinderschraube		1	CARRERA 3.0
-	N 012 225 2	Federscheibe	M	1	911/911S
			M	1	CARRERA 2.7
-	N 012 225 2	Federscheibe		1	CARRERA 3.0
28	914 424 792 01	Griff	-74	1	911/911S
			-74	1	CARRERA 2.7
28/1	911 424 792 01	Griff	75-	X	
29	901 424 569 01	Gabelstück		1	
30	999 166 010 02	Bolzen A 6 X 16 X 3		1	

Pos	Teilenummer	Benennung	Bemerkung	St	Modellangabe
31	999 166 008 02	Sicherungsklammer		1	
32	901 424 543 00	Druckfeder		1	
33	901 424 593 01	Gummiring		1	
34	901 424 523 01	Druckknopf		1	
35	901 424 521 01	Griff		1	
36	999 166 001 02	Bolzen 6 X 24		1	
37	901 424 568 00	Seilwippe		1	
38	923 424 591 00	Stulpe	-74	1	911/911S
		für Handbremshebel	-74	1	CARRERA 2.7
(38)	911 424 591 03	Stulpe	75-	1	911/911S
		für Handbremshebel	75-	1	CARRERA 2.7
(38)	911 424 591 02	Stulpe	M	1	911/911S
			M	1	CARRERA 2.7
		Heizung automatisch			
(38)	911 424 591 02	Stulpe Heizung automatisch		1	CARRERA 3.0
39	901 424 551 13	Handbremsseil		2	
40	900 079 012 02	Kronenmutter M 6		2	
41	N 012 507 1	Splint 1,5 X 15		2	
42	900 151 006 09	Scheibe B 6,4		4	
43	901 424 557 01	Distanzrohr		2	
44	901 424 701 05	Zugdraht	-74	1	911/911S
		Heizung	-74	1	CARRERA 2.7
44/1	911 424 701 01	Zugdraht	/R 75-	1	911/911S
		Heizung	/R 75-	1	CARRERA 2.7
44/1	911 424 701 01	Zugdraht	/L 75-	1	911/911S
		Heizung	/L 75-	1	CARRERA 2.7
44/1	911 424 701 02	Zugdraht	M	1	911/911S
			M	1	CARRERA 2.7
		Heizung automatisch			
44/1	911 424 701 02	Zugdraht Heizung automatisch		1	CARRERA 3.0
45	901 424 704 01	Führung		2	
46	914 504 319 00	Abdichttülle		2	
47	900 075 087 02	Sechskantschraube M 8 X 16		3	
48	900 027 015 02	Federring B 8		3	
49	999 706 009 80	Aufhängeband		1	
50	900 075 057 02	Sechskantschraube M 6 X 16		1	
51	900 028 008 01	Federscheibe B 6		1	
52	900 076 010 02	Sechskantmutter M 6		1	

Modell	Jahr	HG	UG	Bildtafel	Einschränkung	UPD	14:31	29.01.2008
911	1977	7	02	702-00		222		

PORSCHE **PET** PORSCHE

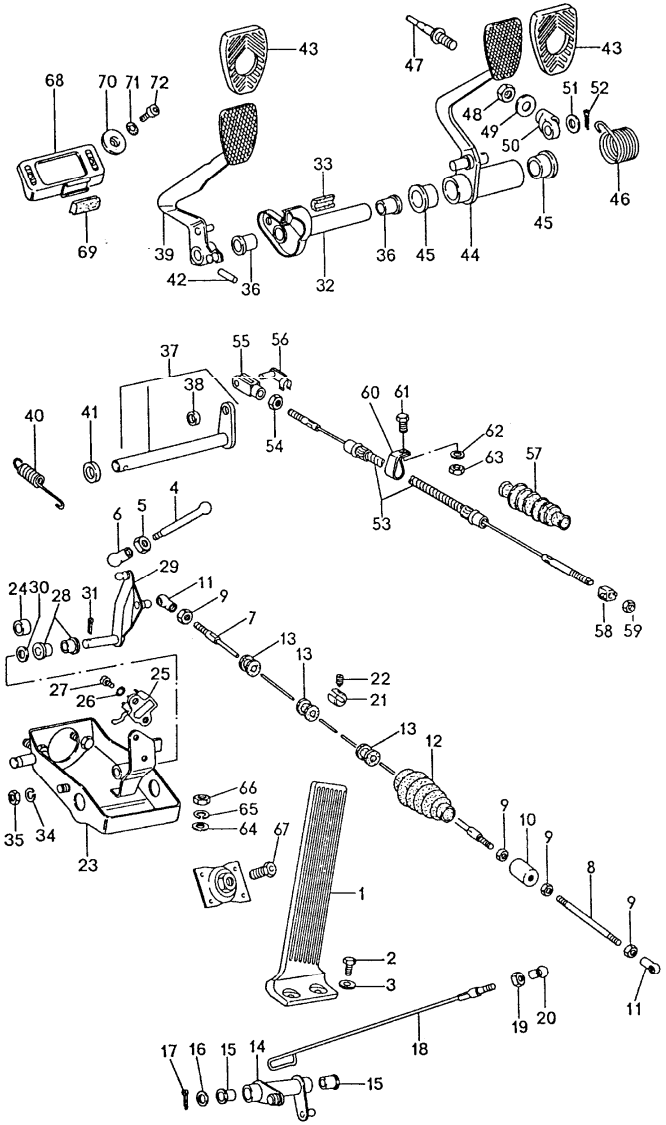

Pos	Teilenummer	Benennung	Bemerkung	St	Modellangabe
		Fusshebelwerk Linkslenker			
1	901 423 010 00	Gaspedal	-75 -75	1 1	911/911S CARRERA 2.7
(1)	911 423 111 02	Gaspedal		1 1	911/911S CARRERA 3.0
2	N 010 215 13	Sechskantschraube M 6 X 15		2	
3	900 151 006 09	Scheibe B 6,4		2	
4	914 423 227 00	Druckstange		1	
5	900 076 027 02	Sechskantmutter M 5		1	
6	A N 015 521 3	Kugelpfanne		1 1	911/911S CARRERA 2.7
6	911 423 147 00	Kugelpfanne		1	
7	PCG 423 024 00	Gaszugstange		1 1	911/911S CARRERA
		912E			
8	901 423 223 01	Verlängerungsstange		1	
9	900 076 027 02	Sechskantmutter M 5		4	
10	911 423 081 02	Gehäuse		1	
11	N 015 521 3	Kugelpfanne A 8		2	
12	911 423 593 01	Dichtstulpe		1	
13	901 423 227 00	Gleitbuchse		3	
14	911 423 017 01	Umlenkhebel		1	
15	914 423 211 00	Buchse		2	
16	900 025 008 02	Scheibe 10,5		1	
17	N 012 530 1	Splint 3 X 15		1	
18	911 423 043 00	Gaszugstange		1 1	911/911S CARRERA 3.0

Pos	Teilenummer	Benennung	Bemerkung	St	Modellangabe
(18)	PCG 423 016 00	Gaszugstange		1	CARRERA 2.7
19	900 076 027 02	Sechskantmutter M 5		1	
20	911 423 147 00	Kugelpfanne		1	
21	901 424 319 00	Schraubnippel		1	
22	N 013 114 1	Stift		1	
23	911 423 065 02	Lagerbock		1	
24	901 423 193 00	Anschlaggummi		1	
25	911 613 411 00	Bremslichtschalter		1	
26	900 114 014 01	Zahnscheibe A 4,3		2	
27	900 146 011 02	Linsenschraube AM 4 X 10		2	
28	901 423 253 00	Lagerbuchse		2	
29	901 423 250 02	Umlenkhebel	/V	1	
30	900 031 001 02	Scheibe 8,4		1	
31	900 021 008 00	Splint 2 X 15		1	
32	901 423 035 00	Lagerrohr		1	
33	901 423 391 00	Anschlaggummi		1	
34	900 027 015 02	Federring B 8		1	
35	N 011 151 3	Sechskantmutter M 8		1	
36	911 423 341 01	Büchse		2	
37	911 423 027 01	Kupplungsfusshebelwelle für 915/06/16,930/30/32	-74	1	915/06/16
37	911 423 027 01	Kupplungsfusshebelwelle für 915/06/16,930/30/32	-74	1	915/06/16
37	911 423 027 01	Kupplungsfusshebelwelle für 915/06/16,930/30/32	75	1	
37	911 423 027 03	Kupplungsfusshebelwelle für 915/40/43/45/48	75	1	
37	911 423 027 04	Kupplungsfusshebelwelle für 915/44/49/60/65,923/02 930/30/32	76- 76-	1 1	911/911S CARRERA 3.0
38	901 423 343 00	Büchse		1	
39	911 423 077 00	Kupplungsfusshebel		1	
40	911 423 305 05	Zugfeder	-76 -76	1 1	911/911S CARRERA
40	911 423 305 05	Zugfeder	77-	1	911/911S
(40)	911 423 305 06	Rückzugfeder	M	1	911/911S
(40)	911 423 305 06	Rückzugfeder		1	CARRERA 3.0
41	911 423 219 03	Distanzbuchse	-76	1	
41	911 423 219 03	Distanzbuchse	77-	1	911/911S
(41)	911 423 219 03	Distanzbuchse	M	1	911/911S
(41)	911 423 219 03	Distanzbuchse		1	CARRERA 3.0
42	900 309 002 00	Spannstift 6 X 28		1	
43	914 423 210 00	Gummibelag		2	
44	911 423 053 02	Bremsfusshebel		1	
45	911 423 542 00	Büchse		2	
46	901 423 531 00	Rückholfeder		1	
47	901 423 057 04	Kolbenstange		1	
48	900 158 003 02	Sechskantmutter M 10		1	
49	901 423 157 00	Scheibe		1	
50	901 423 507 02	Zwischenstück		1	
51	N 011 564 2	Scheibe 13		1	
52	900 021 015 00	Splint 3 X 20		1	
53	911 423 401 00	Kupplungsseil		1	915/06/16

Pos	Teilenummer	Benennung	Bemerkung	St	Modellangabe
(53)	911 423 401 03	Kupplungsseil für 915/40/43/45/48 s. Technische Information 3/NR.2 F 91162 01201>> F 91162 11044>> F 91163 01154>> F 91163 10837>> F 91166 00596>> F 91166 10211>>		1	
(53)	911 423 401 05	Kupplungsseil für 915/44/49/60/65 s. Technische Information 3/NR.2 F 91162 01201>> F 91162 11044>> F 91163 01154>> F 91163 10837>> F 91166 00596>> F 91166 10211>>		1	
54	900 076 010 02	Sechskantmutter M 6		1	
55	900 166 002 02	Gabelkopf C 6 X 24		1	
56	999 166 001 02	Bolzen		1	
57	914 423 922 02	Dichtstulpe		1	
58	911 423 205 03	Wippe		1	
59	N 011 007 3	Sechskantmutter M 7		2	
59	900 076 010 02	Sechskantmutter	75	2	911/911S
60	999 706 009 80	Aufhängeband		1	
61	900 075 057 02	Sechskantschraube M 6 X 16		1	
62	900 028 008 01	Federscheibe B 6		1	
63	900 076 010 02	Sechskantmutter M 6		1	
64	900 025 007 02	Scheibe 8,4		2	
65	900 027 015 02	Federring B 8		2	
66	900 076 025 02	Sechskantmutter M 8		2	
67	901 551 671 20	Sechskantschraube		1 1	911/911S CARRERA 2.7
68	901 423 360 00	Anschlag		1 1	911/911S CARRERA 2.7
69	901 423 391 00	Anschlaggummi 30 MM		1 1	911/911S CARRERA 2.7
70	901 423 368 00	Scheibe		2 2	911/911S CARRERA 2.7
71	N 012 130 2	Zahnscheibe A 5,3		2 2	911/911S CARRERA 2.7
72	900 119 025 02	Zylinderschraube M 5 X 15		2 2	911/911S CARRERA 2.7

Modell	Jahr	HG	UG	Bildtafel	Einschränkung	UPD	14:32	29.01.2008
911	1977	7	02	702-05		222		

PORSCHE PET PORSCHE

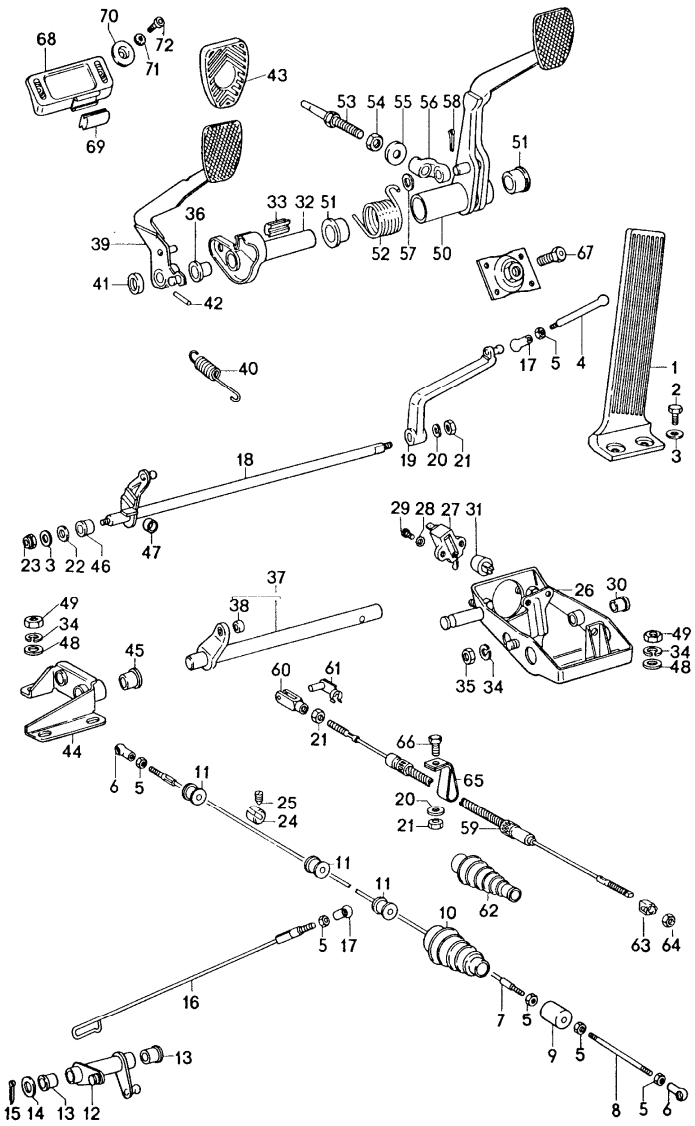

Pos	Teilenummer	Benennung	Bemerkung	St	Modellangabe
		Fusshebelwerk Rechtslenker			
1	901 423 010 00	Gaspedal	-75 -75	1 1	911/911S CARRERA 2.7
(1)	911 423 111 02	Gaspedal	76- 76-	1 1	911/911S CARRERA
2	N 010 215 13	Sechskantschraube M 6 X 15		2	
3	900 151 006 09	Scheibe B 6,4		3	
4	914 423 227 00	Druckstange		1	
5	900 076 027 02	Sechskantmutter M 5		6	
6	N 015 521 3	Kugelpfanne A 8		2	
7	PCG 423 024 00	Gaszugstange		1	
8	901 423 223 01	Verlängerungsstange		1	
9	911 423 081 02	Gehäuse		1	
10	911 423 593 01	Dichtstulpe		1	
11	901 423 227 00	Gleitbuchse		3	
12	911 423 017 01	Umlenkhebel		1	
13	914 423 211 00	Buchse für Umlenkhebel		2	
14	900 025 008 02	Scheibe 10,5		1	
15	N 012 530 1	Splint 3 X 15		1	
16	911 423 043 00	Gaszugstange		1 1	911/911S CARRERA 3.0
(16)	PCG 423 016 00	Gaszugstange		1	CARRERA 2.7
17	911 423 147 00	Kugelpfanne		2	
18	901 423 556 00	Welle für Gasbetätigung		1	

Pos	Teilenummer	Benennung	Bemerkung	St	Modellangabe
19	901 423 022 00	Hebel für Gasbetätigung		1	
20	900 028 008 01	Federscheibe B 6		2	
21	900 076 010 02	Sechskantmutter M 6		3	
22	911 423 225 00	Scheibe		3	
23	900 084 010 02	Sechskantmutter M 6		1	
24	901 424 319 00	Schraubnippel		1	
25	N 013 114 1	Stift M 5 X 8		1	
26	911 423 066 00	Lagerbock		1	
27	911 613 411 00	Bremslichtschalter		1	
28	900 114 014 01	Zahnscheibe A 4,3		2	
29	900 146 011 02	Linsenschraube AM 4 X 10		2	
30	914 423 211 00	Buchse		1	
31	901 423 528 00	Anschlaggummi		1	
32	901 423 034 00	Lagerrohr für Kupplungsfusshebel		1	
33	901 423 391 00	Anschlaggummi		1	
34	900 027 015 02	Federring B 8		6	
35	N 011 151 3	Sechskantmutter M 8		1	
36	911 423 341 01	Büchse		1	
37	911 423 028 04	Kupplungsfusshebelwelle für 915/06/16, 930/30/32	-74	1	915/06/16
37	911 423 028 04	Kupplungsfusshebelwelle für 915/06/16, 930/30/32	75	1	
(37)	911 423 028 02	Kupplungsfusshebelwelle für 915/40/43/45/48	75	1	
(37)	911 423 028 04	Kupplungsfusshebelwelle für 915/44/49 930/30/32	76	1	
(37)	911 423 028 04	Kupplungsfusshebelwelle	77-	1	915/44/49
(37)	911 423 028 06	Kupplungsfusshebelwelle für 915/61/66 930/52/54	77-	1	
38	901 423 343 00	Büchse		1	
39	911 423 078 00	Kupplungsfusshebel	-76	1	
39	911 423 078 00	Kupplungsfusshebel	77-	1	911/911S
(39)	911 423 078 03	Kupplungsfusshebel	77-	1	CARRERA 3.0
40	911 423 306 01	Zugfeder	-76	1	
40	911 423 306 01	Zugfeder	77-	1	911/911S
(40)	911 423 306 02	Rückzugfeder	77-	1	CARRERA 3.0
41	911 423 219 03	Distanzbuchse	-76	1	
41	911 423 219 03	Distanzbuchse	77-	1	911/911S
(41)	911 423 219 03	Distanzbuchse	77-	1	CARRERA 3.0
(41)	911 423 219 03	Distanzbuchse	M 77-	1	911/911S
42	900 309 002 00	Spannstift 6 X 28		1	
43	914 423 210 00	Gummibelag		2	
44	901 423 013 00	Lagerbock		1	
45	911 423 341 01	Büchse		1	
46	914 423 211 00	Buchse		1	
47	901 423 193 00	Anschlaggummi		1	
48	900 025 007 02	Scheibe 8,4		5	
49	900 076 025 02	Sechskantmutter M 8		5	

Pos	Teilenummer	Benennung	Bemerkung	St	Modellangabe
50	901 423 054 01	Bremsfusshebel		1	
51	911 423 542 00	Büchse		2	
52	901 423 532 00	Rückholfeder für Bremsfusshebel		1	
53	901 423 057 04	Kolbenstange		1	
54	900 158 003 02	Sechskantmutter M 10		1	
55	901 423 157 00	Scheibe		1	
56	901 423 507 02	Zwischenstück		1	
57	N 011 564 2	Scheibe 13		1	
58	900 021 015 00	Splint 3 X 20		1	
59	911 423 401 00	Kupplungsseil	-74	1	915/06/16
59	911 423 401 00	Kupplungsseil	75	1	915/06/16
(59)	911 423 401 03	Kupplungsseil für 915/40/43/45/48	75	1	
(59)	911 423 401 05	Kupplungsseil		1	915/44/49
60	900 166 002 02	Gabelkopf G 6 X 24		1	
61	999 166 001 02	Bolzen		1	
62	914 423 922 02	Dichtstulpe		1	
63	911 423 205 03	Wippe		1	
64	N 011 007 3	Sechskantmutter M 7		2	
64	900 076 010 02	Sechskantmutter M 6	75	2	911/911S
65	999 706 009 80	Aufhängeband		1	
66	900 075 057 02	Sechskantschraube M 6 X 16		1	
67	901 551 671 20	Sechskantschraube		1 1	911/911S CARRERA 2.7
68	901 423 360 00	Anschlag		1 1	911/911S CARRERA 2.7
69	901 423 391 00	Anschlaggummi 30		1 1	911/911S CARRERA 2.7
70	901 423 368 00	Scheibe		2 2	911/911S CARRERA 2.7
71	N 012 130 2	Zahnscheibe A 5,3		2 2	911/911S CARRERA 2.7
72	900 119 025 02	Zylinderschraube M 5 X 15		2 2	911/911S CARRERA 2.7

Modell	Jahr	HG	UG	Bildtafel	Einschränkung	UPD	14:32	29.01.2008
911	1977	7	02	702-10		222		

PORSCHE PET PORSCHE

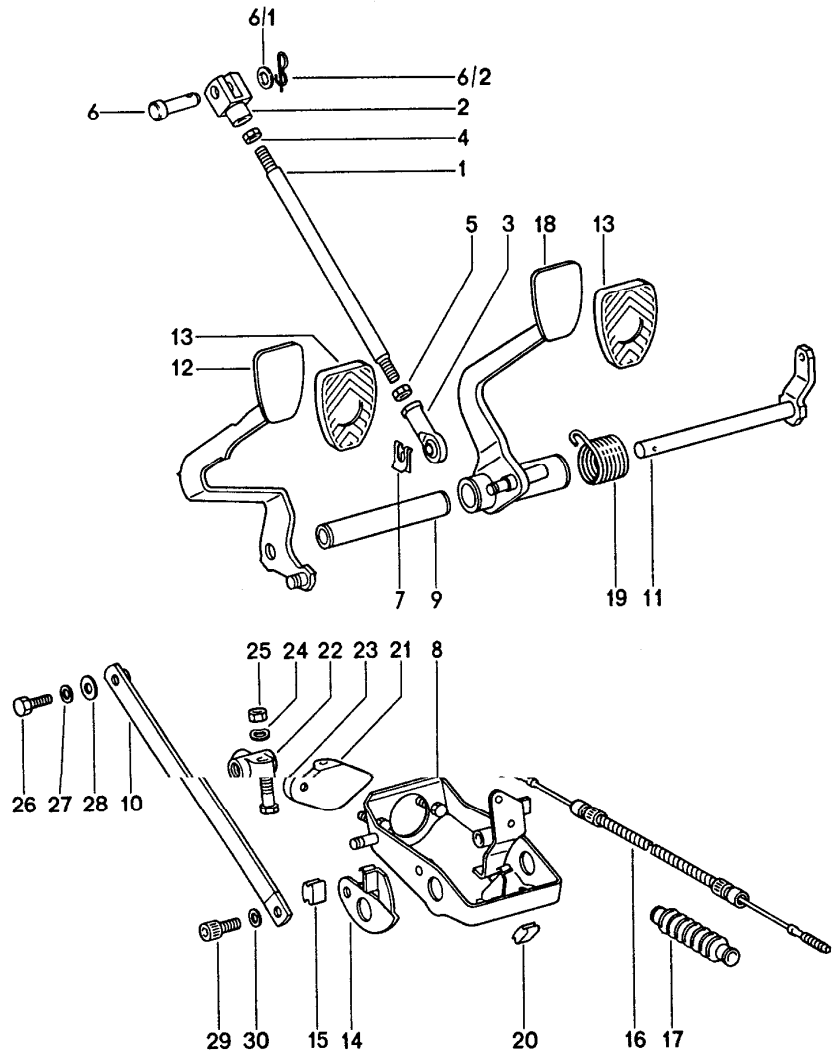

Pos	Teilenummer	Benennung	Bemerkung	St	Modellangabe
		Fusshebelwerk für Fahrzeuge mit Bremskraftverstärker			
1	911 423 523 01	Druckstange	M	1	911/911S
1	911 423 523 01	Druckstange		1	CARRERA 3.0
2	999 166 039 02	Gabelkopf	M	1	911/911S
2	999 166 039 02	Gabelkopf		1	CARRERA 3.0
3	999 593 116 02	Gelenkkopf	M	1	911/911S
3	999 593 116 02	Gelenkkopf		1	CARRERA 3.0
4	900 157 002 02	Sechskantmutter	M	1	911/911S
4	900 157 002 02	Sechskantmutter		1	CARRERA 3.0
5	900 157 003 02	Sechskantmutter	M	1	911/911S
5	900 157 003 02	Sechskantmutter		1	CARRERA 3.0
6	900 087 037 02	Bolzen	M	1	911/911S
6	900 087 037 02	Bolzen		1	CARRERA 3.0
6/1	900 031 005 02	Scheibe	M	1	911/911S
6/1	900 031 005 02	Scheibe		1	CARRERA 3.0
6/2	999 021 001 07	Stecker	M	1	911/911S
6/2	999 021 001 07	Stecker		1	CARRERA 3.0
7	999 166 034 02	Sl-Sicherung	M	1	911/911S
7	999 166 034 02	Sl-Sicherung		1	CARRERA 3.0
8	911 423 065 03	Lagerbock	M	1	911/911S
8	911 423 065 03	Lagerbock		1	CARRERA 3.0
9	911 423 062 00	Lagerrohr	M	1	911/911S
9	911 423 062 00	Lagerrohr		1	CARRERA 3.0
-	925 423 035 00	Lagerrohr	M M	1	911/911S CARRERA 3.0
10	911 423 082 00	Zugstrebe	M	1	911/911S
10	911 423 082 00	Zugstrebe		1	CARRERA 3.0
11	930 423 027 01	Kupplungsfusshebelwelle	M	1	911/911S

Modell	Jahr	HG	UG	Bildtafel	Einschränkung	UPD	14:32	29.01.2008	PORSCHE PET PORSCHE
911	1977	7	02	702-10		222			

Pos	Teilenummer	Benennung	Bemerkung	St	Modellangabe
11	930 423 027 01	Kupplungsfusshebelwelle		1	CARRERA 3.0
12	911 423 077 05	Kupplungsfusshebel	M	1	911/911S
12	911 423 077 05	Kupplungsfusshebel		1	CARRERA 3.0
13	914 423 210 00	Gummibelag		1	
14	911 423 391 02	Schutzleiste	M	1	911/911S
14	911 423 391 02	Schutzleiste		1	CARRERA 3.0
15	999 703 133 40	Anschlaggummi	M	1	911/911S
15	999 703 133 40	Anschlaggummi		1	CARRERA 3.0
16	930 423 401 05	Kupplungsseil	M	1	911/911S
16	930 423 401 05	Kupplungsseil		1	CARRERA 3.0
-	999 512 291 02	Schlauchklemme	M	1	911/911S
-	999 512 291 02	Schlauchklemme		1	CARRERA 3.0
17	311 713 269 A	Dichtstulpe	M	1	911/911S
17	311 713 269 A	Dichtstulpe		1	CARRERA 3.0
18	911 423 053 04	Bremsfusshebel	M	1	911/911S
18	911 423 053 04	Bremsfusshebel		1	CARRERA 3.0
(18)	925 423 053 01	Bremsfusshebel	M M	1 1	911/911S CARRERA 3.0
19	911 423 531 03	Rückzugfeder	M	1	911/911S
19	911 423 531 03	Rückzugfeder		1	CARRERA 3.0
20	901 423 193 00	Anschlaggummi	M	1	911/911S
20	901 423 193 00	Anschlaggummi		1	CARRERA 3.0
21	911 423 153 00	Abdeckplatte	M	1	911/911S
21	911 423 153 00	Abdeckplatte		1	CARRERA 3.0
22	914 355 667 00	Verteiler	M	1	911/911S
22	914 355 667 00	Verteiler		1	CARRERA 3.0
23	900 075 017 02	Sechskantschraube	M	1	911/911S
23	900 075 017 02	Sechskantschraube		1	CARRERA 3.0
24	900 028 008 01	Federscheibe	M	1	911/911S
24	900 028 008 01	Federscheibe		1	CARRERA 3.0
25	900 076 010 02	Sechskantmutter	M	1	911/911S
25	900 076 010 02	Sechskantmutter		1	CARRERA 3.0
26	N 010 253 7	Sechskantschraube	M	1	911/911S
26	N 010 253 7	Sechskantschraube		1	CARRERA 3.0
27	900 027 016 02	Federring	M	1	911/911S
27	900 027 016 02	Federring		1	CARRERA 3.0
28	900 025 008 02	Scheibe	M	1	911/911S
28	900 025 008 02	Scheibe		1	CARRERA 3.0
29	900 067 063 02	Zylinderschraube	M	1	911/911S
29	900 067 063 02	Zylinderschraube		1	CARRERA 3.0
30	999 523 103 02	Sicherungsscheibe	M	1	911/911S
30	999 523 103 02	Sicherungsscheibe		1	CARRERA 3.0

Modell	Jahr	HG	UG	Bildtafel	Einschränkung	UPD	14:32	29.01.2008
911	1977	7	02	702-15		222		

PORSCHE PET PORSCHE

SPORTOMATIC

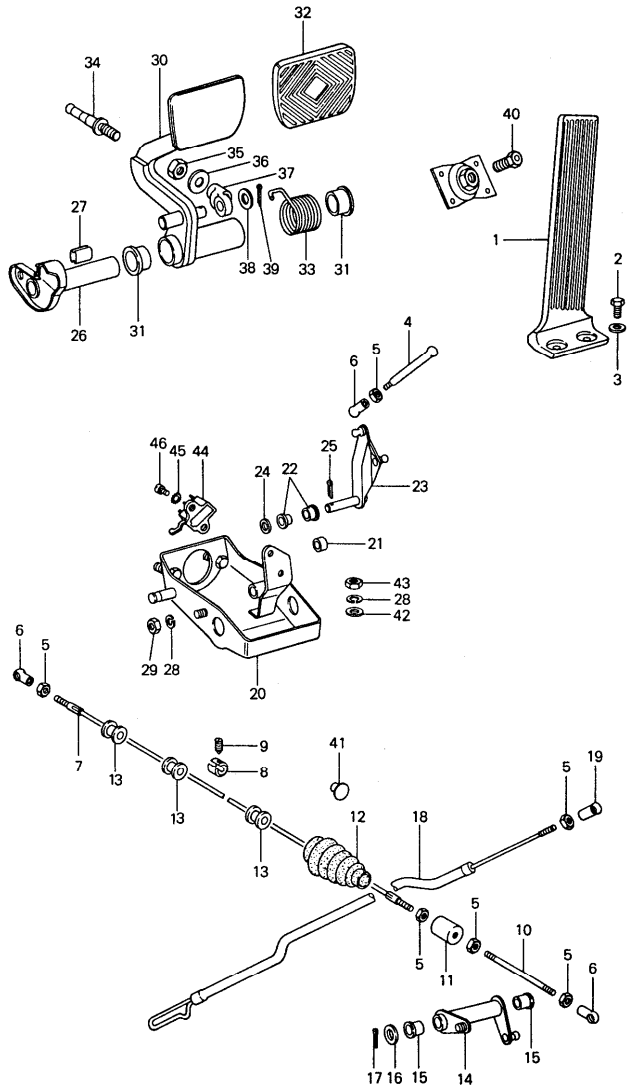

Pos	Teilenummer	Benennung	Bemerkung	St	Modellangabe
		Fusshebelwerk Linkslenker			SPM
1	901 423 010 00	Gaspedal	-75	1	911/911S
(1)	911 423 111 02	Gaspedal	76-	1	
2	N 010 215 13	Sechskantschraube M 6 X 15		2	
3	900 151 006 09	Scheibe B 6,4		2	
4	914 423 227 00	Druckstange		1	
5	900 076 027 02	Sechskantmutter M 5		6	
6	A N 015 521 3	Kugelpfanne A 8		3	
6	911 423 147 00	Kugelpfanne		3	
7	PCG 423 024 00	Gaszugstange	/V	1	
8	901 424 319 00	Schraubnippel		1	
9	N 013 114 1	Stift M 5 X 8		1	
10	901 423 223 01	Verlängerungsstange		1	
11	911 423 081 02	Gehäuse		1	
12	911 423 593 01	Dichtstulpe		1	
13	901 423 227 00	Gleitbuchse		3	
14	911 423 017 01	Umlenkhebel		1	
15	914 423 211 00	Buchse		2	
16	900 025 008 02	Scheibe 10,5		1	
17	N 012 530 1	Splint 3 X 15		1	
18	905 423 026 30	Gaszugstange	/H -75	1	
(18)	925 423 026 01	Gaszugstange	/H 76-	1	
19	911 423 147 00	Kugelpfanne		1	
20	911 423 065 02	Lagerbock		1	

Pos	Teilenummer	Benennung	Bemerkung	St	Modellangabe
21	901 423 193 00	Anschlaggummi		1	
22	901 423 253 00	Lagerbuchse		2	
23	901 423 250 02	Umlenkhebel	/V	1	
24	900 031 001 02	Scheibe 8,4		1	
25	900 021 008 00	Splint 2 X 15		1	
26	905 423 035 00	Lagerrohr		1	
27	905 423 391 00	Schutzleiste		1	
28	900 027 015 02	Federring B 8		3	
29	N 011 151 3	Sechskantmutter M 8		1	
30	925 423 053 00	Bremsfusshebel		1	
31	911 423 542 00	Büchse		2	
32	905 423 511 00	Gummibelag		1	
33	905 423 531 00	Rückholfeder		1	
34	901 423 057 04	Kolbenstange		1	
35	900 158 003 02	Sechskantmutter M 10		1	
36	901 423 157 00	Scheibe		1	
37	901 423 507 02	Zwischenstück		1	
38	N 011 564 2	Scheibe 13		1	
39	900 021 015 00	Splint 3 X 20		1	
40	901 551 671 20	Sechskantschraube	-75	1	
41	999 703 005 40	Verschlussstopfen für Kupplungsrohr		1	
42	900 025 007 02	Scheibe		2	
43	900 076 025 02	Sechskantmutter M 8		2	
44	911 613 411 00	Bremslichtschalter		1	
45	900 114 014 01	Zahnscheibe A 4,3		2	
46	900 146 011 02	Linsenschraube AM 4 X 10		2	

Modell	Jahr	HG	UG	Bildtafel	Einschränkung	UPD	14:32	29.01.2008	PORSCHE PET PORSCHE
911	1977	7	02	702-20		222			

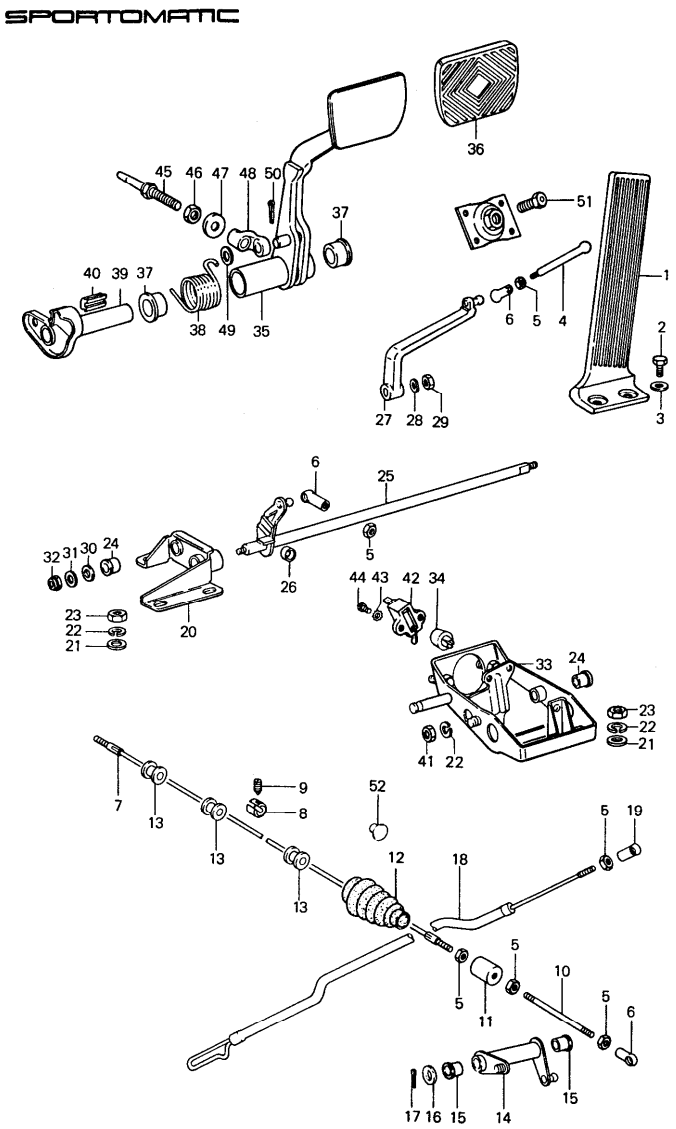

Pos	Teilenummer	Benennung	Bemerkung	St	Modellangabe
		Fusshebelwerk Rechtslenker			SPM
1	901 423 010 00	Gaspedal	-75	1	911/911S
(1)	911 423 111 02	Gaspedal	76-	1	911/911S
(1)	911 423 111 02	Gaspedal	76-	1	CARRERA 3.0
2	N 010 215 13	Sechskantschraube M 6 X 15		2	
3	900 151 006 09	Scheibe B 6,4		2	
4	914 423 227 00	Druckstange		1	
5	900 076 027 02	Sechskantmutter M 5		6	
6	A N 015 521 3	Kugelpfanne A 8		3	
6	911 423 147 00	Kugelpfanne		3	
7	PCG 423 024 00	Gaszugstange	/V	1	
8	901 424 319 00	Schraubnippel		1	
9	N 013 114 1	Stift		1	
10	901 423 223 01	Verlängerungsstange		1	
11	911 423 081 02	Verbindungsstück Zwischenstück		1	
12	911 423 593 01	Dichtstulpe		1	
13	901 423 227 00	Gleitbuchse		3	
14	911 423 017 01	Umlenkhebel		1	
15	914 423 211 00	Buchse		2	
16	900 025 008 02	Scheibe 10,5		1	
17	N 012 530 1	Splint 3 X 15		1	
18	905 423 026 30	Gaszugstange	/H -75	1	
(18)	925 423 026 01	Gaszugstange	/H 76-	1	
19	911 423 147 00	Kugelpfanne A 8		1	

Pos	Teilenummer	Benennung	Bemerkung	St	Modellangabe
20	901 423 013 00	Lagerbock	/L	1	
21	900 025 007 02	Scheibe 8,4		5	
22	900 027 015 02	Federring B 6		6	
23	900 076 025 02	Sechskantmutter M 8		5	
24	914 423 211 00	Buchse		2	
25	901 423 556 00	Welle für Gasbetätigung		1	
26	901 423 193 00	Anschlaggummi		1	
27	901 423 022 00	Hebel		1	
28	900 028 008 01	Federscheibe B 6		1	
29	900 076 010 02	Sechskantmutter M 6		1	
30	911 423 225 00	Scheibe		3	
31	900 151 006 09	Scheibe B 6,4		1	
32	900 084 010 02	Sechskantmutter M 6		1	
33	911 423 066 00	Lagerbock		1	
34	901 423 528 00	Anschlaggummi		1	
35	905 423 054 00	Bremsfusshebel		1	
36	905 423 511 00	Gummibelag		1	
37	911 423 542 00	Büchse		2	
38	901 423 532 00	Rückholfeder		1	
39	905 423 035 00	Lagerrohr		1	
40	905 423 391 00	Schutzleiste		1	
41	N 011 151 3	Sechskantmutter M 8		1	
42	911 613 411 00	Bremslichtschalter		1	
43	900 114 014 01	Zahnscheibe A 4,3		2	
44	900 146 011 02	Linsenschraube AM 4 X 10		2	
45	901 423 057 04	Kolbenstange		1	
46	900 158 003 02	Sechskantmutter M 10		1	
47	901 423 157 00	Scheibe		1	
48	901 423 507 02	Zwischenstück		1	
49	N 011 564 2	Scheibe 13		1	
50	900 021 015 00	Splint 3 X 20		1	
51	901 551 671 20	Sechskantschraube	-75	1	
52	999 703 005 40	Verschlussstopfen		1	

Modell	Jahr	HG	UG	Bildtafel	Einschränkung	UPD	14:32	29.01.2008
911	1977	8	01	801-00		222		

Pos	Teilenummer	Benennung	Bemerkung	St	Modellangabe
		Rohbau-Karosserie Grundiert Abgedichtet mit Unterbodenschutz Rohbaukarosserien sind nur vom Laufenden Modelljahr lieferbar			
		Coupe			
-	911 500 921 09	Rohbau-Karosserie	/LL -74	1	911/911S
-	911 500 921 14	Rohbau-Karosserie	/LL 75	1	911/911S
-	911 500 921 19	Rohbau-Karosserie	/LL 76	1	911/911S
-	911 500 921 23	Rohbau-Karosserie	/LL 77-	1	911/911S
-	911 500 921 10	Rohbau-Karosserie	/RL -74	1	911/911S
-	911 500 921 15	Rohbau-Karosserie	/RL 75	1	911/911S
-	911 500 921 20	Rohbau-Karosserie	/RL 76	1	911/911S
-	911 500 921 24	Rohbau-Karosserie	/RL 77-	1	911/911S
-	911 500 921 11	Rohbau-Karosserie	/LL -74	1	CARRERA 2.7
-	911 500 921 16	Rohbau-Karosserie	/LL 75	1	CARRERA 2.7
-	911 500 921 21	Rohbau-Karosserie	/LL 76	1	CARRERA 3.0
-	911 500 921 25	Rohbau-Karosserie	/LL 77-	1	CARRERA 3.0
-	911 500 921 12	Rohbau-Karosserie	/RL -74	1	CARRERA 2.7
-	911 500 921 17	Rohbau-Karosserie	/RL 75	1	CARRERA 2.7
-	911 500 921 22	Rohbau-Karosserie	/RL 76	1	CARRERA 3.0
-	911 500 921 26	Rohbau-Karosserie	/RL 77-	1	CARRERA 3.0
		Targa			
-	911 500 921 47	Rohbau-Karosserie	/LL -74	1	911/911S
-	911 500 921 51	Rohbau-Karosserie	/LL 75	1	911/911S
-	911 500 921 56	Rohbau-Karosserie	/LL 76	1	911/911S
-	911 500 921 60	Rohbau-Karosserie	/LL 77-	1	911/911S
-	911 500 921 48	Rohbau-Karosserie	/RL -74	1	911/911S
-	911 500 921 52	Rohbau-Karosserie	/RL 75	1	911/911S
-	911 500 921 57	Rohbau-Karosserie	/RL 76	1	911/911S
-	911 500 921 61	Rohbau-Karosserie	/RL 77-	1	911/911S

Modell	Jahr	HG	UG	Bildtafel	Einschränkung	UPD	14:32	29.01.2008
911	1977	8	01	801-00		222		

Pos	Teilenummer	Benennung	Bemerkung	St	Modellangabe
-	911 500 921 49	Rohbau-Karosserie	/LL -74	1	CARRERA 2.7
-	911 500 921 53	Rohbau-Karosserie	/LL 75	1	CARRERA 2.7
-	911 500 921 58	Rohbau-Karosserie	/LL 76	1	CARRERA 3.0
-	911 500 921 62	Rohbau-Karosserie	/LL 77-	1	CARRERA 3.0
-	911 500 921 50	Rohbau-Karosserie	/RL -74	1	CARRERA 2.7
-	911 500 921 54	Rohbau-Karosserie	/RL 75	1	CARRERA 2.7
-	911 500 921 59	Rohbau-Karosserie	/RL 76	1	CARRERA 3.0
-	911 500 921 63	Rohbau-Karosserie	/RL 77-	1	CARRERA 3.0

Modell	Jahr	HG	UG	Bildtafel	Einschränkung	UPD	14:33	29.01.2008
911	1977	8	01	801-05		222		

PORSCHE PET PORSCHE

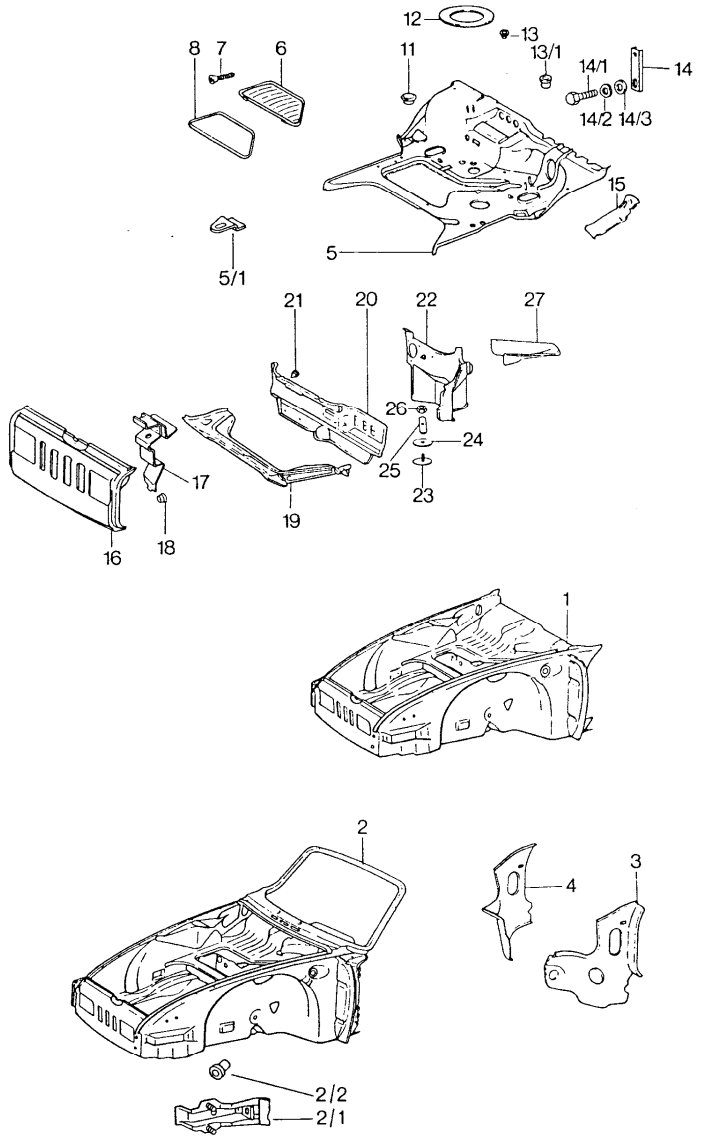

Pos	Teilenummer	Benennung	Bemerkung	St	Modellangabe
		Rahmen vorn			
1	911 501 005 27	Rahmenvorderteil mit Querwand vorn Bild 15 + (15) mitbestellen:	/LL -76	1	
1	911 501 005 29	Rahmenvorderteil mit Querwand vorn Bild 15 + (15) mitbestellen:	/LL 77-	1	
(1)	911 501 005 28	Rahmenvorderteil mit Querwand vorn Bild 15 + (15) mitbestellen:	/RL -76	1	
(1)	911 501 005 30	Rahmenvorderteil mit Querwand vorn Bild 15 + (15) mitbestellen:	/RL 77-	1	
2	911 501 005 50	Vorderwagen mit Querwand vorn Bild 3, 4, 15 + (15) mitbestellen:	/LL -76	1	
2	911 501 005 50	Vorderwagen mit Querwand vorn Bild 3, 4, 15 + (15) mitbestellen:	/LL 77-	1	
(2)	911 501 005 47	Rahmenvorderteil mit Querwand vorn Bild (15), (15) + (4) mitbestellen:	/RL -76	1	

Pos	Teilenummer	Benennung	Bemerkung	St	Modellangabe
(2)	911 501 005 49	Rahmenvorderteil mit Querwand vorn Bild (15), (15) + (4) mitbestellen:	/RL 77-	1	
2/1	911 501 149 00	Halter für Pralldämpfer	/L	1	
(2/1)	911 501 150 00	Halter für Pralldämpfer	/R	1	
2/2	999 703 058 40	Hohlstopfen 15 $		1	
3	901 501 917 43	Knotenblech	/LL/L	1	
4	901 501 918 41	Knotenblech	RERA 2.7	1	911/911S/CAR
4	901 501 918 43	Knotenblech		1	911/911S/ CARRERA3.0
(4)	911 501 130 41	Knotenblech		1	911/911S/ CARRERA 2.7
			/RL/R -75		
(4)	911 501 130 41	Knotenblech		1	911/911S/ CARRERA 3.0
			/RL/R 76-		
5	911 501 035 08	Kofferboden		1	911/911S/ CARRERA 2.7
5	911 501 035 11	Kofferboden		1	911/911S/ CARRERA 3.0
5	911 501 035 13	Kofferboden	/LL 77-	1	
(5)	911 501 036 06	Kofferboden	/RL -76	1	
(5)	911 501 036 06	Kofferboden	/RL 77-	1	
5/1	901 501 369 00	Halter für Pumpe	M 77-	1	
6	901 504 043 02	Deckel	/LL	1	
(6)	902 504 044 01	Deckel	/RL	1	
7	900 144 034 07	Blechschraube B 4,2 X 16		4	
8	911 504 491 02	Dichtung	/LL -76	1	
(8)	911 504 491 02	Dichtung	/LL 77-	1	
(8)	901 504 491 30	Dichtung	/RL	1	
(8)	901 504 491 31	Dichtung	/LL M	1	
11	999 703 103 40	Stopfen $ 23,5		1	
12	901 504 747 00	Verschlussdeckel		1	
13	999 703 058 40	Hohlstopfen		1	911/911S/ CARRERA 2.7
		$ 16	-74		
13	411 837 111	Abdeckkappe		1	911/911S/ CARRERA 2.7
		$ 16	-74		
13/1	914 552 233 10	Füllstück $ 10		1	
14	911 501 347 00	Windlaufstütze	/LL	1	
(14)	911 501 297 00	Windlaufstütze		1	911/911S/ CARRERA 3.0
(14)	911 501 409 00	Windlaufstütze	77-	1	
14/1	900 075 260 02	Sechskantschraube M 6 X 16		2	
14/2	N 012 006 4	Federring B 6		2	
14/3	N 011 524 7	Scheibe 6,4		2	
15	911 501 411 00	Anschlussteil	/L	1	
(15)	901 501 411 41	Anschlussteil		1	
(15)	901 501 412 21	Anschlussteil	/R	1	
(15)	901 501 412 41	Anschlussteil	/R	1	
16	911 501 099 04	Querwand	/V	1	
17	911 501 383 40	Halter		2	
-	911 501 275 00	Halter für Wasserpumpe	M	1	

Pos	Teilenummer	Benennung	Bemerkung	St	Modellangabe
18	999 703 033 40	Stopfen 25 $		4	
19	911 501 117 02	Tankauflageträger	/V	1	
20	911 501 213 01	Querwand		1	911/911S/ CARRERA 3.0
0+22	901 501 030 39	Kastenwand und Querwand	/RL/V	1	
21	999 703 033 40	Stopfen $ 25,5		2	
22	901 501 043 33	Kastenwand	/LL/V	1	
23	902 504 079 20	Deckel		1	
24	999 704 203 40	Dichtscheibe		1	
25	901 504 755 20	Spannfeder		1	
26	999 084 102 02	Sicherungsmutter		1	
27	901 501 354 32	Schale		1	911/911S/ CARRERA 2.7
27	901 501 354 32	Schale		1	911/911S/ CARRERA 3.0
(27)	901 501 356 20	Schale für Lenkwelle	/RL	1	

Modell	Jahr	HG	UG	Bildtafel	Einschränkung	UPD	14:33	29.01.2008	PORSCHE PET PORSCHE
911	1977	8	01	801-10		222			

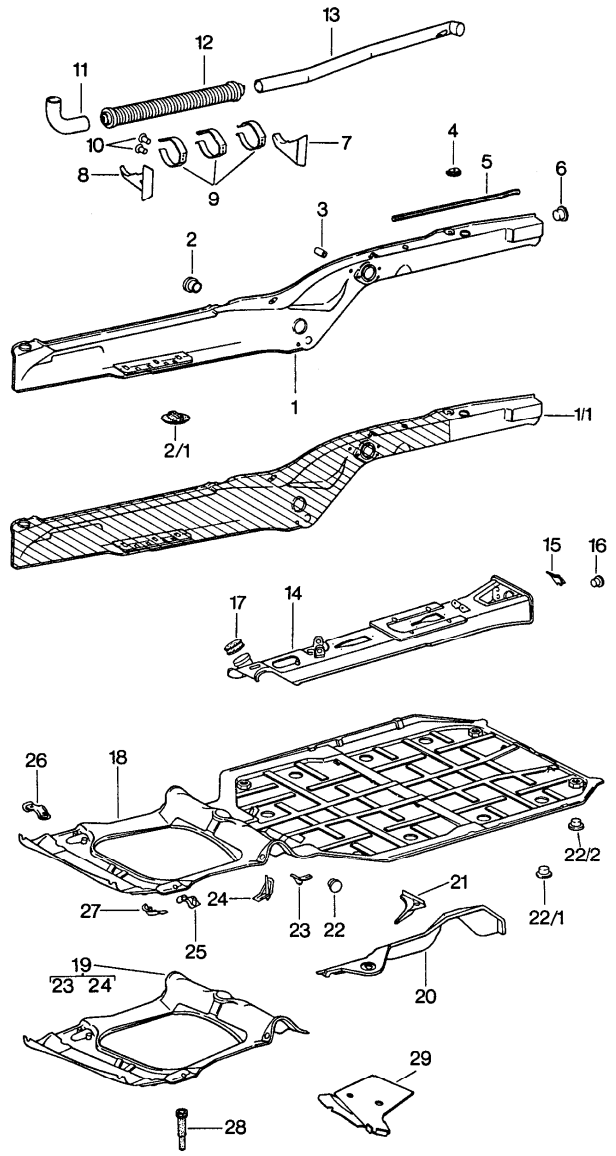

Pos	Teilenummer	Benennung	Bemerkung	St	Modellangabe
		Rahmen mitte			
1	911 501 962 26	Längsträger innen		1	COUPE
(1)	911 501 962 44	Längsträger		1	911/911S/ CARRERA 2.7
		innen	/R -75		TARGA
(1)	911 501 962 46	Längsträger		1	911/911S/ CARRERA 3.0
(1)	911 501 961 24	Längsträger		1	911/911S/ CARRERA 2.7
		innen	/L -75		COUPE
(1)	911 501 961 26	Längsträger		1	911/911S/ CARRERA 3.0
(1)	911 501 961 44	Längsträger		1	911/911S/ CARRERA 2.7
		innen	/L -75		TARGA
(1)	911 501 961 46	Längsträger		1	911/911S/ CARRERA 3.0
1/1	911 501 962 02	Längsträger innen	/R -75	1	911/911S/ CARRERA 2.7
1/1	911 501 962 03	Längsträger		1	911/911S/ CARRERA 3.0
(1/1)	911 501 961 02	Längsträger innen	/L -75	1	911/911S/ CARRERA 2.7
(1/1)	911 501 961 03	Längsträger		1	911/911S/ CARRERA 3.0
2	999 703 048 40	Stopfen		4	
2/1	111 801 177	Gummiventil		4	
3	644 501 163 00	Gewindestück für Lager Notsitz		2	
4	901 501 117 20	Aufnahmeplatte		2	
5	901 501 796 20	Profilschiene	/R	1	
(5)	901 501 795 20	Profilschiene	/L	1	
6	999 703 098 40	Hohlstopfen		1	
7	901 501 263 20	Rohrstütze	/L	2	

Pos	Teilenummer	Benennung	Bemerkung	St	Modellangabe
8	901 501 264 20	Rohrstütze	/R	2	
9	901 501 128 20	Haltefeder		6	
10	N 013 411 1	Niet 3 X 6		12	
11	911 572 211 01	Heizleitungsrohr	/V	2	
12	911 572 025 02	Schalldämpfer		2	
13	911 572 024 00	Heizleitungsrohr	/H/R	1	
(13)	911 572 221 02	Heizleitungsrohr	/H/L	1	
14	A 911 501 061 19	Tunnel mit Rohrleitung für Aktivkohlebehälter	/LL -74	1	911/911S/ CARRERA 2.7
14	911 501 061 35	Tunnel mit Rohrleitung für Aktivkohlebehälter	/LL -74	1	911/911S/ CARRERA 2.7
(14)	911 501 061 47	Tunnel mit Rohrleitung für Aktivkohlebehälter	/LL 75-	1	
(14)	911 501 061 47	Tunnel mit Rohrleitung für Aktivkohlebehälter	/LL 75-	1	
(14)	911 501 061 44	Tunnel mit Rohrleitung für Aktivkohlebehälter	/RL -74	1	911/911S/ CARRERA 2.7
(14)	911 501 061 44	Tunnel mit Rohrleitung für Aktivkohlebehälter	/RL 77-	1	
(14)	A 911 501 061 40	Tunnel mit Rohrleitung für Aktivkohlebehälter	/RL 75-	1	

Pos	Teilenummer	Benennung	Bemerkung	St	Modellangabe
(14)	911 501 061 45	Tunnel mit Rohrleitung für Aktivkohlebehälter	/RL 75-76	1	
15	911 501 661 00	Querrohrverstärkung	/L	1	
(15)	911 501 662 00	Querrohrverstärkung	/R	1	
16	914 552 233 10	Füllstück $ 10	M	2	
17	911 504 107 00	Kappe		1	
18	911 501 051 10	Bodenblech	/LL	1	
(18)	911 501 052 35	Bodenblech	/RL -75	1	911/911S/ CARRERA 2.7
(18)	911 501 052 10	Bodenblech	/RL 76-	1	911/911S/ CARRERA 3.0
19	911 501 580 01	Bodenblech Vorderteil	/LL	1	
(19)	911 501 580 03	Bodenblech Vorderteil	/RL	1	
20	911 501 111 00	Tankauflageträger	/L -75	1	911/911S/ CARRERA 2.7
20	911 501 111 02	Tankauflageträger	/L 76-	1	911/911S/ CARRERA 3.0
(20)	911 501 114 00	Tankauflageträger	/LL/R -75	1	911/911S/ CARRERA 2.7
(20)	911 501 114 04	Tankauflageträger		1	911/911S/ CARRERA 3.0
(20)	911 501 114 01	Tankauflageträger	/RL/R -75	1	
21	901 501 457 20	Auflagewinkel Eckteil	/L	1	
(21)	901 501 458 20	Auflagewinkel Eckteil	/R	1	
22	999 703 033 40	Stopfen $ 25		4	
22/1	999 703 121 40	Stopfen $ 8		16	

Pos	Teilenummer	Benennung	Bemerkung	St	Modellangabe
22/2	999 703 125 40	Stopfen $ 8.9		4	
23	901 501 063 23	Aufnahmebock		2	
24	901 501 359 20	Achsaufnahme	/V/L	1	
(24)	901 501 360 01	Achsaufnahme	/V/R	1	
25	901 501 409 23	Verstärkungsblech	/L	1	
(25)	901 501 410 23	Verstärkungsblech	/R	1	
26	901 501 427 20	Verstärkung für Achsaufnahme	-75	2	911/911S/ CARRERA 2.7
26	901 501 427 20	Verstärkung		2	911/911S/ CARRERA 3.0
27	901 501 407 22	Eckverstärkung	/L	1	
(27)	901 501 408 22	Eckverstärkung	/R	1	
28	911 025 612 00	Tülle		2	
29	911 501 285 00	Batterieauflageblech		1	

Pos	Teilenummer	Benennung	Bemerkung	St	Modellangabe

Modell	Jahr	HG	UG	Bildtafel	Einschränkung	UPD	14:33	29.01.2008
911	1977	8	01	801-15		222		

PORSCHE PET PORSCHE

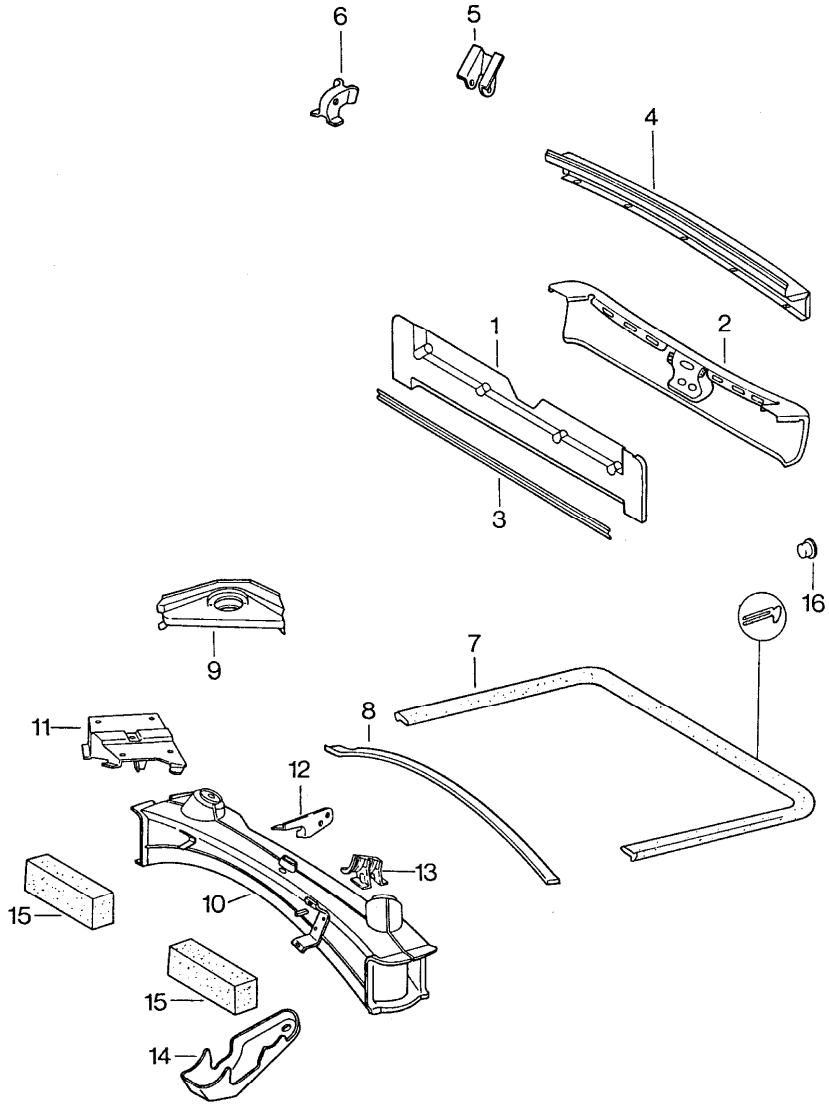

Pos	Teilenummer	Benennung	Bemerkung	St	Modellangabe
		Rahmen hinten			
1	911 501 830 01	Querträger innen	/H	1	
2	901 501 087 22	Querträger aussen		1	
-	911 501 833 03	Querträger		1	
	GRV	Grundiert			
3	901 501 797 20	Profilschiene	/H	1	
4	911 503 151 00	Abschlussblech	/H	1	
5	911 501 729 00	Konsole für Gaszugfeder		1	
6	911 501 041 00	Lager Notsitz		1	
7	911 504 111 02	Motorraumabdichtung		1	
8	911 504 113 02	Motorraumabdichtung	/V	1	911/911S
(8)	911 504 115 00	Motorraumabdichtung	/V	1	CARRERA 2.7 CARRERA 3.0
9	901 501 083 21	Motorlager		2	
10	911 501 075 06	Querträger Katalysator MODELL 74 Halter siehe Gruppe 2/01/25 Bild 32 mitbestellen:	/H	1	
14	911 501 023 01	Konsole für Kraftstoffpumpe	-74	1	911/911S/ CARRERA 2.7
(14)	911 501 023 02	Konsole für Kraftstoffpumpe	75-	1	911/911S/ CARRERA 2.7
15	911 504 930 00	Compriband		2	
16	999 703 098 40	Hohlstopfen $ 19		2	

Modell	Jahr	HG	UG	Bildtafel	Einschränkung	UPD	14:33	29.01.2008
911	1977	8	01	801-20		222		

PORSCHE PET PORSCHE

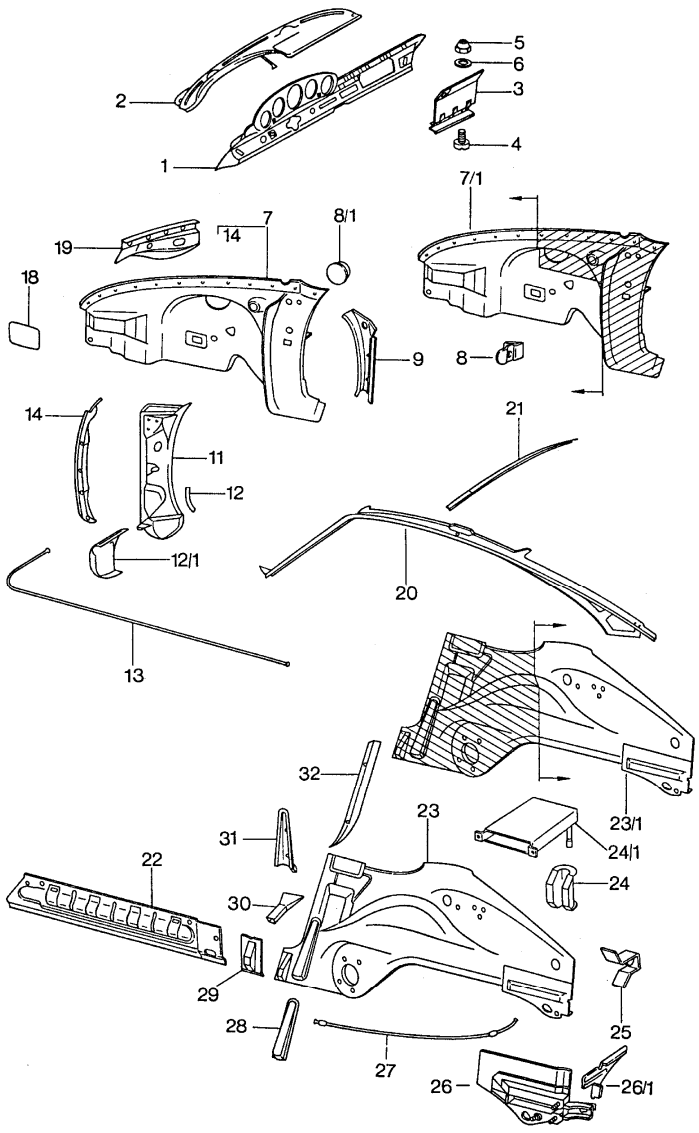

Pos	Teilenummer	Benennung	Bemerkung	St	Modellangabe
		Innenhaut			
1	911 502 021 45	Schalttafel Unterteil	/LL -76	1	
1	911 502 021 02	Schalttafel Unterteil	/LL 77-	1	
(1)	911 502 022 44	Schalttafel Unterteil	/RL -75	1	911/911S/ CARRERA 2.7
(1)	911 502 022 44	Schalttafel Unterteil	/RL 76	1	911/911S/ CARRERA 3.0
(1)	911 502 022 34	Schalttafel Unterteil	/RL 77-	1	
2	901 502 023 44	Schalttafel Oberteil	/LL -76	1	
2	911 502 025 40	Schalttafel Oberteil	/LL 77-	1	
(2)	911 502 024 44	Schalttafel Oberteil	/RL -76	1	
(2)	911 502 026 40	Schalttafel Oberteil	/RL 77-	1	
3	911 552 010 02	Handschuhkastendeckel		1	
4	900 146 003 02	Linsenschraube AM 5 X 10		2	
6	900 025 003 02	Scheibe 5,3		4	
7	911 501 033 77	Radkasten	/V/L	1	
(7)	911 501 034 76	Radkasten	/V/R -76	1	
(7)	911 501 034 91	Radkasten	/V/R 77-	1	
7/1	911 501 995 02	Radkasten	/V/L	1	
(7/1)	911 501 996 02	Radkasten	/V/R	1	
8	901 501 419 00	Lasche	/V/R	2	
8/1	999 703 031 40	Stopfen		2	911/911S
9	901 501 217 21	Säulenschuh	/V/L	1	COUPE
(9)	901 501 218 21	Säulenschuh	/V/R	1	COUPE
11	911 501 039 02	Scharniersäule	/L	1	

Pos	Teilenummer	Benennung	Bemerkung	St	Modellangabe
(11)	911 501 040 02	Scharniersäule	/R	1	
12	901 501 305 20	Eckwinkel	/L	1	
(12)	901 501 306 20	Eckwinkel	/R	1	
12/1	911 501 439 00	Schliessblech	/L	1	
12/1	911 501 440 00	Schliessblech	/R	1	
13	911 502 181 00	Führungsrohr	/V	1	COUPE
14	911 501 053 00	Kotflügelanschlussblech	/L	1	
(14)	911 501 054 00	Kotflügelanschlussblech	/R	1	
18	911 504 101 00	Abdeckblech		2	
19	911 501 223 01	Verstärkungsträger	/L	1	
(19)	911 501 226 01	Verstärkungsträger	/R	1	
20	901 502 025 10	Dachrahmen	/L	1	
(20)	901 502 026 10	Dachrahmen	/R	1	
21	901 502 220 02	Windschutzquerstück		1	
22	911 501 123 03	Längsträger aussen	/L	1	
22	911 501 124 03	Längsträger aussen	/R	1	
23	911 501 017 11	Längsträger		1	911/911S/ CARRERA 2.7
		Radkasten	/H/L -74		
23	911 501 017 19	Längsträger Radkasten	/H/L 75	1	COUPE
23	911 501 017 30	Längsträger		1	911/911S/ CARRERA 3.0
		F >>91162 01872 F >>91162 11898 F >>91163 01741 F >>91163 11425 F >>91166 01021 F >>91166 10439 F >>91260 01838 F >>93067 00641 F >>93068 00493			
23	911 501 017 20	Längsträger		1	911/911S/ CARRERA 3.0
		F 91162 01873>> F 91162 11899>> F 91163 01742>> F 91163 11426>> F 91166 01022>> F 91166 10440>> F 91260 01839>> F 93067 00642>> F 93068 00494>>			
23/1	911 501 997 00	Längsträger Radkasten	/H/L -75	1	911/911S/ CARRERA 2.7
23/1	911 501 997 01	Längsträger		1	911/911S/ CARRERA 3.0
		F >>91162 01872 F >>91162 11898 F >>91163 01741 F >>91163 11425 F >>91166 01021 F >>91166 10439 F >>91260 01838 F >>93067 00641 F >>93068 00493			
23/1	911 501 997 02	Längsträger		1	911/911S/ CARRERA 3.0
		F 91162 01873>> F 91162 11899>> F 91163 01742>> F 91163 11426>> F 91166 01022>> F 91166 10440>> F 91260 01839>> F 93067 00642>> F 93068 00494>>			
(23)	911 501 018 10	Längsträger Radkasten	/H/R -75	1	911/911S/ CARRERA 2.7 COUPE
(23)	911 501 018 28	Längsträger		1	911/911S/ CARRERA 3.0
		F >>91162 01872 F >>91162 11898 F >>91163 01741 F >>91163 11425 F >>91166 01021 F >>91166 10439 F >>91260 01838 F >>93067 00641 F >>93068 00493			

Pos	Teilenummer	Benennung	Bemerkung	St	Modellangabe
(23)	911 501 018 30	Längsträger F 91162 01873>> F 91162 11899>> F 91163 01742>> F 91163 11426>> F 91166 01022>> F 91166 10440>> F 91260 01839>> F 93067 00642>> F 93068 00494>>		1	911/911S/ CARRERA 3.0
23/1	911 501 998 00	Längsträger Radkasten	/H/R -75	1	911/911S/ CARRERA 2.7
23/1	911 501 998 01	Längsträger F >>91162 01872 F >>91162 11898 F >>91163 01741 F >>91163 11425 F >>91166 01021 F >>91166 10439 F >>91260 01838 F >>93067 00641 F >>93068 00493		1	911/911S/ CARRERA 3.0
23/1	911 501 998 02	Längsträger F 91162 01873>> F 91162 11899>> F 91163 01742>> F 91163 11426>> F 91166 01022>> F 91166 10440>> F 91260 01839>> F 93067 00642>> F 93068 00494>>		1	911/911S/ CARRERA 3.0
24	911 501 115 00	Verstärkung Seitenteil Stütze		2	
25	911 501 125 00	Gewindebock		6	
26	911 501 921 00	Aufnahme	/H/L	1	
(26)	911 501 922 00	Aufnahme	/H/R	1	
26/1	911 501 313 00	Eckverstärkung	/L	1	
26/1	911 501 314 00	Eckverstärkung	/R	1	
27	911 502 483 00	Führungsrohr	/H	1	
28	901 501 145 23	Stütze		1	
(28)	901 501 146 23	Stütze	/R	1	
29	901 501 151 22	Aufnahme		2	
30	911 501 195 00	Wagenheberaufnahme		2	
31	901 501 141 21	Stütze	/L	1	COUPE
(31)	901 501 142 21	Stütze	/R	1	COUPE
32	901 502 245 00	Einfasswinkel	/L	1	COUPE
(32)	901 502 246 00	Einfasswinkel	/R	1	COUPE

Modell	Jahr	HG	UG	Bildtafel	Einschränkung	UPD	14:33	29.01.2008
911	1977	8	01	801-25		222		

PORSCHE PET PORSCHE

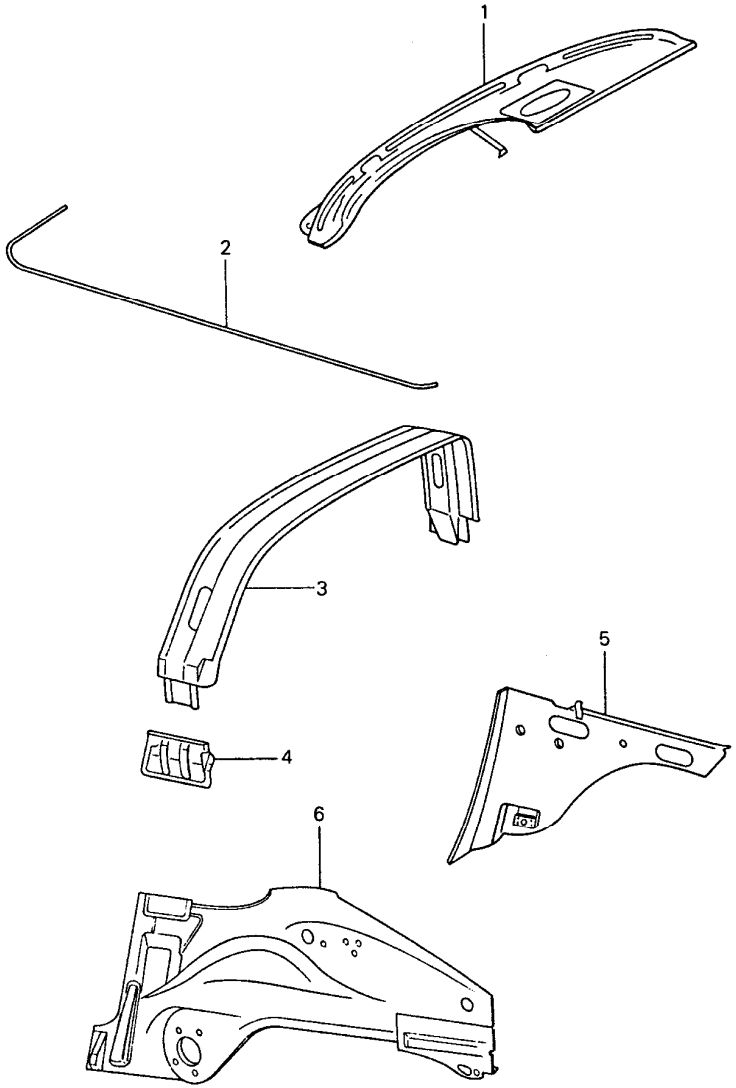

Pos	Teilenummer	Benennung	Bemerkung	St	Modellangabe
		Innenhaut			TARGA
1	901 502 023 44	Schalttafel Oberteil	/LL	1	
(1)	911 502 026 40	Schalttafel Oberteil	/RL	1	
2	911 502 181 40	Führungsrohr für Deckelzug	/V	1	
3	911 565 001 40	Sturzbügel		1	
4	911 501 203 40	Verbindungsblech	/L	1	
(4)	911 501 204 40	Verbindungsblech	/R	1	
5	911 501 205 41	Fond-Innenwand	/H/L	1	
(5)	911 501 206 41	Fond-Innenwand	/H/R	1	
6	911 501 017 51	Längsträger	/H/L -74	1	
6 A	911 501 017 53	Längsträger	/H/L 75-	1	
6	911 501 017 55	Längsträger	/H/L 75	1	
6	911 501 017 70	Längsträger		1	911/911S/ CARRERA 3.0
(6)	911 501 017 56	Längsträger	/H/L 77-	1	
(6)	911 501 018 62	Längsträger	/H/R -76	1	
(6)	911 501 018 70	Längsträger	/H/R 77-	1	

Modell	Jahr	HG	UG	Bildtafel	Einschränkung	UPD	14:34	29.01.2008
911	1977	8	01	801-30		222		

PORSCHE PET PORSCHE

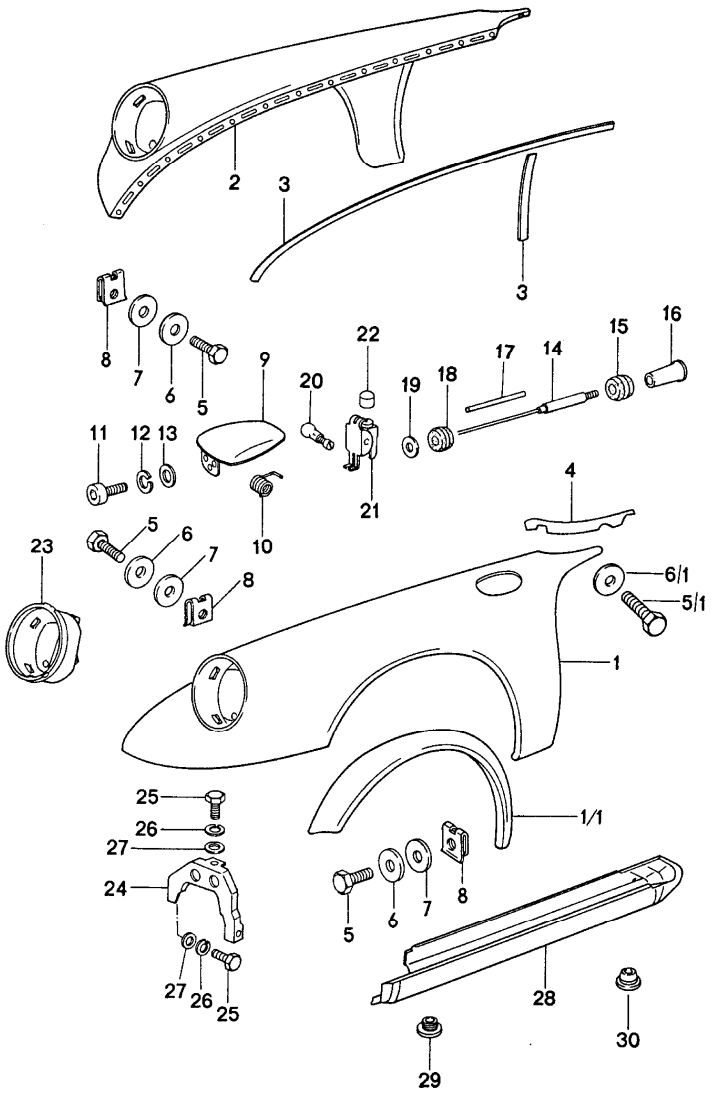

Pos	Teilenummer	Benennung	Bemerkung	St	Modellangabe
		Aussenhaut vorn			
1	911 503 031 04	Vorderkotflügel	/L	1	
2	911 503 032 00	Vorderkotflügel	/R	1	
3	000 043 129 00	Abdichtband 25 X 2 MM		*	
4	901 503 394 22	Keder		2	
5	900 187 010 02	Blechschraube BZ 6,3 X 19		32	
5/1	900 378 030 09	Sechskantschraube M 6 X 20		4	
6	900 151 006 09	Scheibe B 6,4		32	
6/1	N 011 550 1	Scheibe B 6,5		4	
7	999 704 157 40	Scheibe		32	
8	999 591 327 02	Blechmutter B 6,3		32	
9	911 504 031 00	Deckel		1	
10	911 504 331 00	Biegefeder für Scharnier		1	
11	900 067 051 02	Zylinderschraube M 5 X 10		3	
12	N 012 005 3	Federring B 5		3	
13	900 025 003 02	Scheibe 5,3		3	
14	901 504 317 21	Deckelzug mit Gewindestück		1	
15	911 504 385 00	Gummischeibe		1	
16	901 552 822 00	Knopf		1	
17	901 504 385 20	Verbindungsrohr		1	
-	999 181 184 40	Plastikrohr 7,5 X 1,25		*	

Pos	Teilenummer	Benennung	Bemerkung	St	Modellangabe
18	999 702 020 50	Gummitülle		1	
19	914 504 319 00	Abdichttülle		1	
20	999 230 002 02	Schraubnippel		1	
21	901 504 034 20	Lager für Deckel		1	
22	911 025 679 00	Puffer		1	
23	911 503 015 00	Scheinwerfermulde	/L	1	
(23)	911 503 016 00	Scheinwerfermulde	/R	1	
24	911 503 079 00	Kotflügelstütze	/L	1	
(24)	911 503 080 00	Stütze	/R	1	
25	900 075 087 02	Sechskantschraube M 8 X 16		4	
26	900 027 015 02	Federring B 8		4	
27	900 025 007 02	Scheibe 8,4		4	
28	911 503 401 04	Einstiegschweller	/L	1	
(28)	911 503 402 04	Einstiegschweller	/R	1	
29	999 703 033 40	Stopfen		2	
30	411 837 111	Abdeckkappe		4	

Modell	Jahr	HG	UG	Bildtafel	Einschränkung	UPD	14:34	29.01.2008
911	1977	8	01	801-35		222		

PORSCHE PET PORSCHE

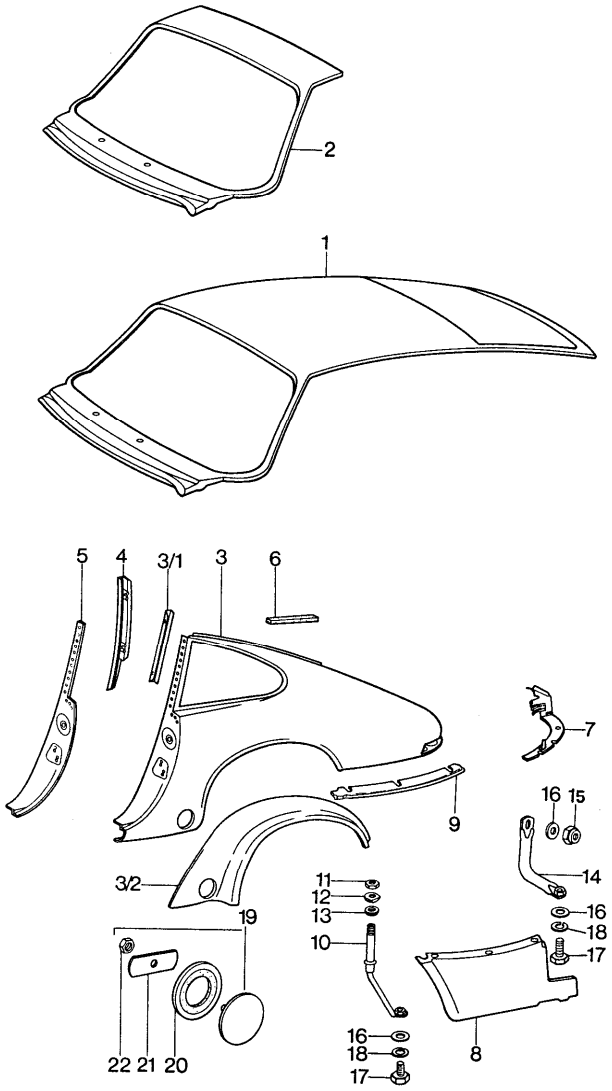

Pos	Teilenummer	Benennung	Bemerkung	St	Modellangabe
		Aussenhaut hinten			
1	911 503 087 02	Dachaussenhaut		1	
(1)	911 503 087 03	Dachaussenhaut mit Rahmen Schiebedach	M	1	
2	901 503 090 21	Windschutzrahmenteil		1	
3	911 503 061 04	Seitenteil		1	911/911S
(3)	911 503 061 06	Kotflügel mit Schlosssäule	/H/L	1	CARRERA 2.7/ CARRERA 3.0
(3)	911 503 062 04	Seitenteil		1	911/911S
(3)	911 503 062 06	Kotflügel mit Schlosssäule	/H/R	1	CARRERA 2.7/ CARRERA 3.0
3/1	911 503 193 00	Halteschiene für Dichtrahmen	/L -74	1	911
(3/1)	911 503 194 00	Halteschiene für Dichtrahmen	/R -74	1	911
4	911 502 043 01	Schlosssäule Innenblech	/L	1	
(4)	911 502 044 01	Schlosssäule Innenblech	/R	1	
5	911 502 041 02	Schlosssäule	/L	1	
(5)	911 502 042 02	Schlosssäule	/R	1	
6	911 504 933 00	Abdichtung für Radkasten	/H/L	1	
(6)	911 504 934 00	Abdichtung für Radkasten	/H/R	1	
7	911 503 073 00	Steg für Leuchten	/H/L	1	
(7)	911 503 074 00	Steg für Leuchten	/H/R	1	

Pos	Teilenummer	Benennung	Bemerkung	St	Modellangabe
8	911 503 067 02	Unterteil		1	911/911S
(8)	911 503 067 03	Unterteil Unterteil	/L	1	CARRERA 2.7/ CARRERA 3.0
(8)	911 503 068 02	Unterteil	E	1	911/911S
(8)	911 503 068 03	Unterteil Unterteil	/R	1	CARRERA 2.7/ CARRERA 3.0
9	911 503 185 00	Zwischenlage	/L	1	911/911S
(9)	911 503 185 01	Zwischenlage	/L	1	CARRERA 2.7/ CARRERA 3.0
(9)	911 503 185 01	Zwischenlage	/L/R	2	CARRERA 2.7/ CARRERA 3.0
(9)	911 503 186 00	Zwischenlage	/R	1	911/911S
10	911 501 623 02	Stützrohr	/V	2	
11	900 078 009 02	Sechskantmutter M 20 X 1,5		2	
12	900 025 021 02	Scheibe		2	
13	901 501 913 21	Dichtring		2	
14	911 501 628 01	Stützrohr	/H	2	
15	900 084 003 02	Sicherungsmutter M 6		2	
16	900 151 006 09	Scheibe 6,4		6	
17	900 075 010 02	Sechskantschraube M 6 X 12		4	
18	N 012 007 2	Federring A 6		4	
19	901 504 079 00	Federdeckel		2	
20	901 504 759 01	Unterlage		2	
21	901 504 755 20	Spannfeder		2	
22	900 076 027 02	Sechskantmutter M 5		2	

Pos	Teilenummer	Benennung	Bemerkung	St	Modellangabe

Modell	Jahr	HG	UG	Bildtafel	Einschränkung	UPD	14:34	29.01.2008
911	1977	8	01	801-40		222		

PORSCHE PET PORSCHE

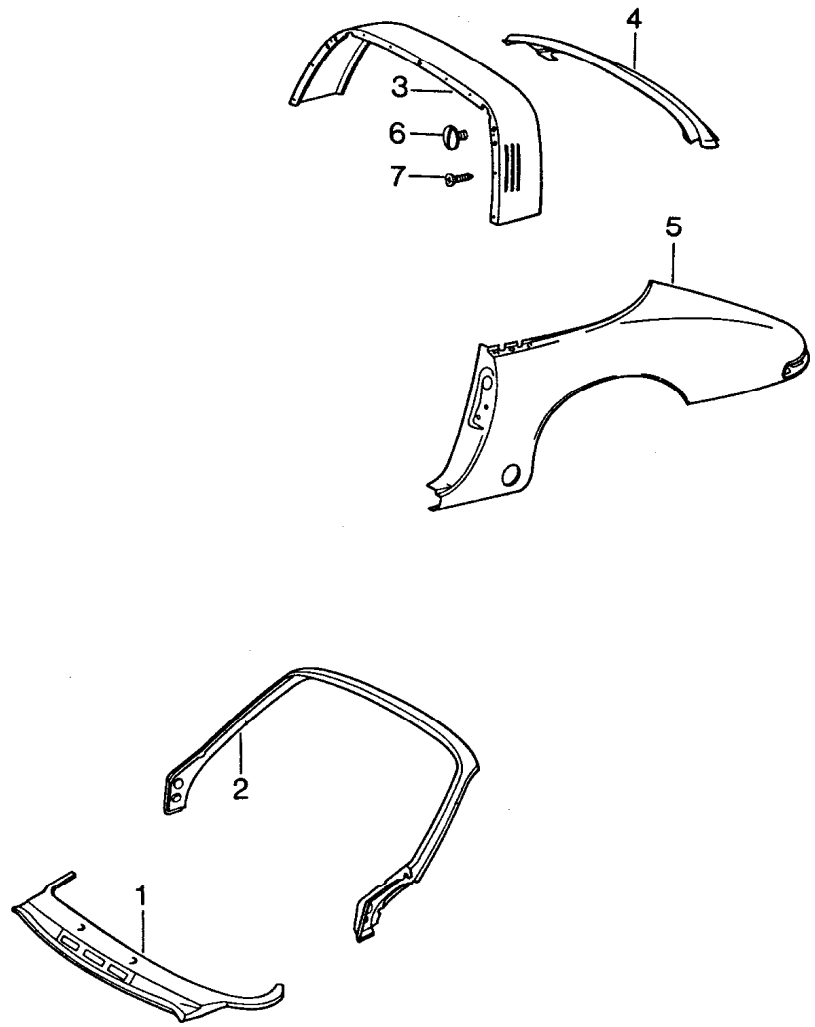

Pos	Teilenummer	Benennung	Bemerkung	St	Modellangabe
		Aussenhaut			TARGA
1	901 503 057 41	Windlaufmittelteil	-76	1	
1	911 503 088 41	Windlaufmittelteil	77-	1	
2	911 502 091 00	Front-Fensterrahmen		1	
3	901 565 011 45	Verkleidung		1	911/911S
3	901 565 011 45	Verkleidung	M	1	CARRERA 3.0
(3)	911 565 043 48	Verkleidung		1	CARRERA 2.7/ CARRERA 3.0
(3)	911 565 043 48	Verkleidung Schwarz	M	1	911/911S
4	901 503 322 40	Mittelteil Heck		1	
5	911 503 061 44	Kotflügel mit Schlosssäule	/H/L	1	911/911S
(5)	911 503 061 46	Kotflügel mit Schlosssäule	/H/L	1	CARRERA 2.7/ CARRERA 3.0
(5)	911 503 062 44	Seitenteil mit Schlosssäule	/H/R	1	911/911S
(5)	911 503 062 46	Kotflügel mit Schlosssäule	/H/R	1	CARRERA 2.7/ CARRERA 3.0
6	901 801 153 40	Verschlussschraube Skihalter		4	
7	N 013 957 5	Blechschraube B 3,5 X 9,5		15	

Modell	Jahr	HG	UG	Bildtafel	Einschränkung	UPD	14:34	29.01.2008	PORSCHE PET PORSCHE
911	1977	8	02	802-00		222			

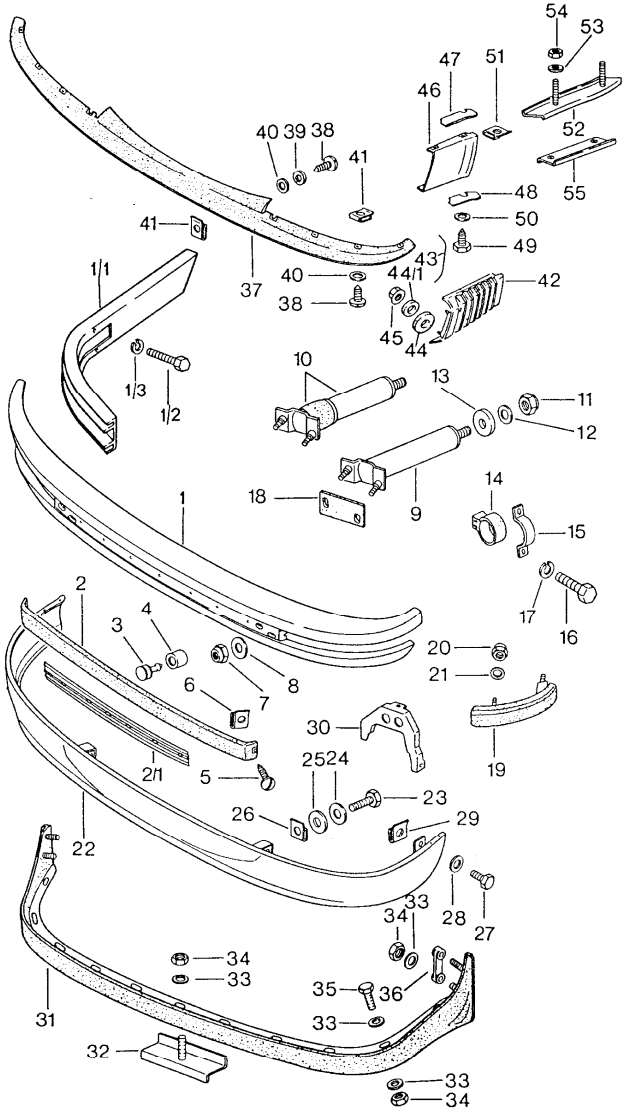

Pos	Teilenummer	Benennung	Bemerkung	St	Modellangabe
		Stossfänger vorn			
1	911 505 011 10	Stossfänger	/V -76	1	
1	911 505 011 10	Stossfänger	/V 77-	1	
2	911 505 147 03	Rammschutzleiste	/V	1	
2/1	911 505 149 02	Einlage		1	
3	911 505 417 00	Zierleistenstopfen		7	
4	911 505 418 00	Tülle		7	
5	900 143 113 07	Blechschraube B 4,2 X 13		2	
6	999 507 018 02	Blechmutter		2	
7	900 084 004 02	Sechskantmutter M 8	-76	4	
7	N 011 185 6	Sechskantmutter M 10	77-	4	
8	900 151 008 02	Scheibe B 8,4	-76	4	
8	900 025 008 02	Scheibe 10,5	77-	4	
9	911 505 045 03	Prallrohr	/V -76	2	
9	911 505 045 03	Prallrohr	/V 77-	2	M
10	911 505 279 03	Pralldämpfer	/V -76	2	
10	911 505 279 03	Pralldämpfer	/V M 77-	2	
11	900 084 004 02	Sechskantmutter M 8	-76	2	
11	999 084 608 02	Sechskantmutter M 12	77-	2	
12	900 151 008 02	Scheibe B 8,4	-76	2	
12	900 025 009 02	Scheibe 13	77-	2	
13	911 505 220 01	Unterlage	-76	2	
(13)	911 505 220 01	Unterlage	77-	2	

Pos	Teilenummer	Benennung	Bemerkung	St	Modellangabe
(13)	911 505 219 01	Unterlage	77-	2	
14	911 505 221 00	Anschlag		2	
15	911 505 223 00	Lagerbügel		2	
16	999 093 010 02	Sechskantschraube M 8 X 20		4	
17	900 027 005 02	Federring A 8		4	
18	911 505 311 00	Unterlage		2	
19	911 505 307 00	Blende	/V/L	1	
(19)	911 505 308 00	Blende	/V/R	1	
20	N 021 196 1	Sicherungsmutter M 5		4	
21	900 025 003 30	Scheibe A 5,3		4	
22	911 503 049 00	Bugschürze	/V	1	
23	900 187 010 02	Blechschraube BZ 6,3 X 19		2	
24	900 151 006 09	Scheibe B 6,4		2	
25	999 704 157 40	Scheibe		2	
26	999 591 327 02	Blechmutter B 6,3		2	
27	900 187 010 02	Blechschraube BZ 6,3 X 19		2	
28	900 151 006 09	Scheibe B 6,4		2	
29	999 591 327 02	Blechmutter B 6,3		2	
30	911 503 079 00	Kotflügelstütze	/L	1	
(30)	911 503 080 00	Stütze	/R	1	
31	911 503 055 00	Bugspoiler		1	CARRERA 2.7/ CARRERA 3.0
32	911 503 023 00	Beilage		7	CARRERA 2.7/ CARRERA 3.0
33	900 151 006 09	Scheibe		4	CARRERA 2.7/ CARRERA 3.0
34	900 084 010 02	Sechskantmutter		4	CARRERA 2.7/ CARRERA 3.0
35	900 378 030 09	Sechskantschraube		4	CARRERA 2.7/ CARRERA 3.0
36	911 503 141 00	Unterlage		1	CARRERA 2.7/ CARRERA 3.0
(36)	911 503 142 00	Unterlage		1	CARRERA 2.7/ CARRERA 3.0
(36)	901 565 448 40	Distanzscheibe		4	CARRERA 2.7/ CARRERA 3.0
37	911 505 187 01	Dichtleiste	/V	1	
38	N 013 968 7	Blechschraube B 4,8 X 13		12	
39	999 704 104 50	Gummischeibe		4	
40	900 151 027 02	Scheibe B 5,3		12	
41	999 507 019 02	Blechmutter B 4,8		12	
42	911 799 505 63	Balg	/L	1	
(42)	911 799 505 64	Balg	/R	1	
43	911 505 375 00	Spannbügel		2	
44	901 511 791 21	Gummischeibe		2	
44/1	900 025 003 02	Scheibe A 5,3		8	
45	900 910 009 02	Sicherungsmutter NM 5		8	
46	911 503 315 00	Bugschürze	/L	1	
(46)	911 503 316 00	Bugschürze	/R	1	
47	911 503 326 00	Zwischenlage oben		1	
48	911 503 325 00	Zwischenlage unten		1	
49	900 187 004 02	Sechskantblechschraube B 4,8 X 19		8	

Pos	Teilenummer	Benennung	Bemerkung	St	Modellangabe	Pos	Teilenummer	Benennung	Bemerkung	St	Modellangabe
50	900 151 027 02	Scheibe B 5,3		8							
51	999 507 019 02	Blechmutter B 4,8		8							

Modell	Jahr	HG	UG	Bildtafel	Einschränkung	UPD	14:35	29.01.2008	PORSCHE PET PORSCHE
911	1977	8	02	802-05		222			

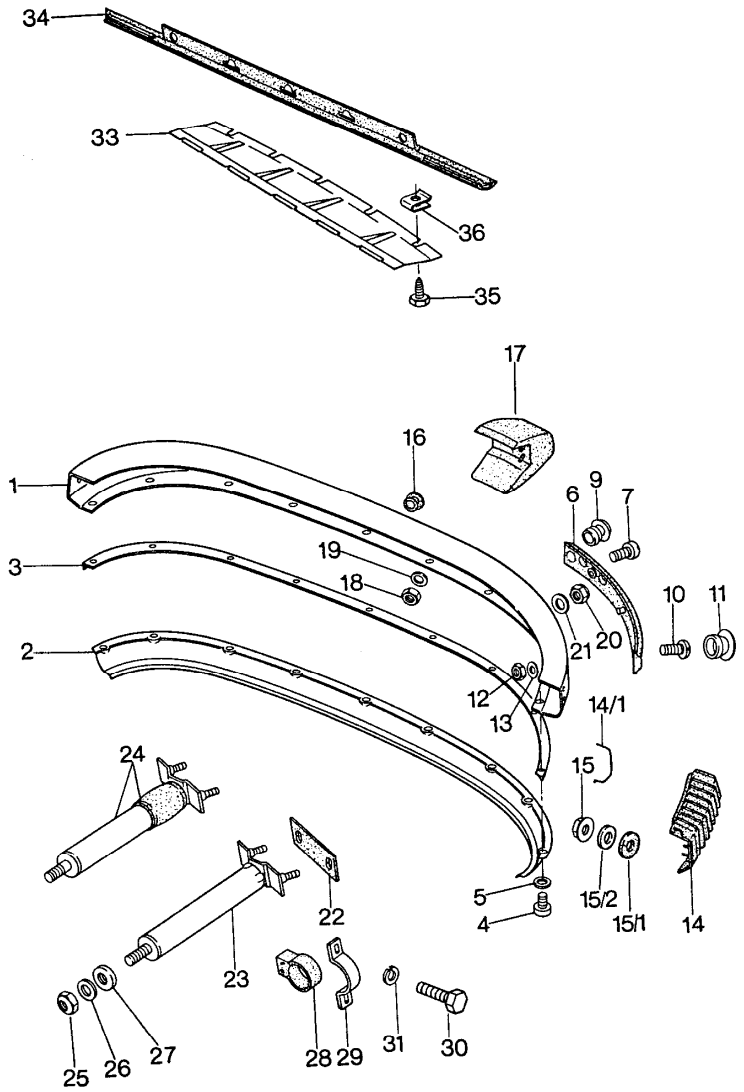

Pos	Teilenummer	Benennung	Bemerkung	St	Modellangabe
		Stossfänger hinten			
1	911 505 167 10	Stossfänger	/H	1	
2	911 505 171 01	Heckschürze	/H	1	
3	911 505 345 00	Keder		1	
4	999 141 002 02	Halbrundschraube M 6 X 12		8	
5	N 011 524 7	Scheibe A 6,4		8	
6	911 505 099 01	Rammschutzleiste	/L	1	
(6)	911 505 100 01	Rammschutzleiste	/R	1	
7	999 141 001 02	Halbrundschraube M 5 X 12		2	
9	911 505 327 00	Verschlussstopfen		1	
10	900 014 066 02	Zylinderschraube M 5 X 18		2	
11	914 552 233 10	Füllstück		4	
12	900 910 009 02	Sicherungsmutter M 5		2	
13	900 151 027 02	Scheibe B 5,3		2	
14	911 799 505 65	Balg	/L	1	
(14)	911 799 505 66	Balg	/R	1	
14/1	911 505 376 00	Spannbügel		2	
15	900 910 009 02	Sicherungsmutter NM 5		8	
15/1	901 511 791 21	Gummischeibe		8	
15/2	900 025 003 02	Scheibe A 5,3		8	
16	911 505 347 00	Gummitülle		2	
17	911 505 341 00	Stosshorn		1	911/911S/ CARRERA 2.7
17	911 505 341 00	Stosshorn	/H/L 75-	1	911S/(J) CARRERA 2.7

Pos	Teilenummer	Benennung	Bemerkung	St	Modellangabe
(17)	911 505 342 00	Stosshorn		1	911/911S/ CARRERA 2.7
(17)	911 505 342 00	Stosshorn	/H/R 75-	1	911S/(J) CARRERA 2.7
18	900 084 004 02	Sechskantmutter M 8		X	
19	900 025 007 02	Scheibe 8,4		X	
20	900 084 004 02	Sechskantmutter M 8	-76	4	
20	N 011 185 6	Sechskantmutter M 10	77-	4	
21	900 151 008 02	Scheibe B 8,4	-76	4	
21	900 025 008 02	Scheibe 10,5	77-	4	
22	911 505 311 00	Unterlage		2	
23	911 505 046 03	Prallrohr	/H -76	2	
23	911 505 046 03	Prallrohr	/H 77-	2	
24	A 911 505 280 03	Pralldämpfer	/H /H -74	2	911/911S/ CARRERA 2.7
24	A 911 505 280 03	Pralldämpfer	/H 75-76	2	
24	911 505 280 03	Pralldämpfer	/H 77-	2	
25	900 084 004 02	Sechskantmutter M 8	-76	2	
25	999 084 608 02	Sechskantmutter M 12	77-	2	
26	900 151 008 02	Scheibe B 8,4	-76	2	
26	900 025 009 02	Scheibe 13	77-	2	
27	911 505 220 01	Unterlage	-76	2	
(27)	911 505 219 01	Unterlage	77-	2	
28	911 505 221 00	Anschlag		2	
29	911 505 223 00	Lagerbügel		2	
30	999 093 010 02	Sechskantschraube M 8 X 20		4	
31	900 027 005 02	Federring A 8		4	
33	911 503 157 01	Hitzeschutz		1	
34	911 503 085 05	Abdichtung		1	
35	N 013 970 5	Blechschraube B 4,8 X 9,5		5	
36	999 507 019 02	Blechmutter BM 4,8		5	

Modell	Jahr	HG	UG	Bildtafel	Einschränkung	UPD	14:35	29.01.2008
911	1977	8	03	803-00		222		

PORSCHE PET PORSCHE

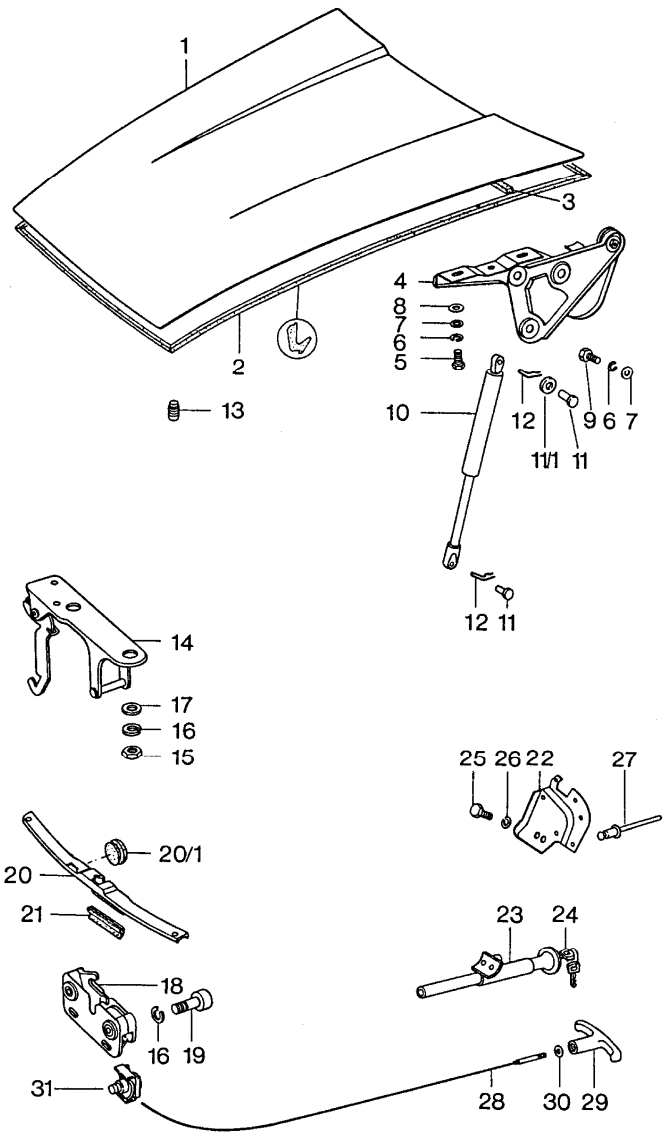

Pos	Teilenummer	Benennung	Bemerkung	St	Modellangabe
		Deckel vorn			
1	911 511 010 01	Deckel ohne Schloss und Scharnier	/V	1	
2	911 511 923 02	Dichtungsrahmen		1	
3	911 511 127 00	Dichtungsrahmen Targa	-75	1	
4	901 511 031 20	Scharnier	/L	1	
(4)	901 511 032 20	Scharnier	/R	1	
5	900 067 057 02	Zylinderschraube M 8 X 20		4	
6	900 027 015 02	Federring B 8		10	
7	900 025 007 02	Scheibe 8,4		10	
8	900 151 008 02	Scheibe 8,4		*	
9	900 075 209 02	Sechskantschraube M 8 X 20		6	
10	911 511 331 01	Gasdruckfeder		2	
11	999 087 003 02	Bolzen	-74	4	
(11)	900 087 011 02	Bolzen	75-76	4	
(11)	999 166 043 02	Bolzen	77-	4	
11/1	911 511 332 00	Distanzscheibe	75-	2	
12	N 012 645 2	Sicherung		4	
13	999 703 036 50	Anschlagpuffer		2	
14	911 511 051 02	Schlossoberteil		1	
15	900 076 010 02	Sechskantmutter M 6		2	
16	N 012 007 2	Federring A 6		4	
17	900 151 006 09	Scheibe B 6,4		2	

Pos	Teilenummer	Benennung	Bemerkung	St	Modellangabe
18	911 511 052 01	Schlossunterteil	/V	1	
19	N 014 743 2	Zylinderschraube M 6 X 30		2	
20	911 555 085 00	Abdeckung für Querwand		1	
20/1	999 703 119 40	Stopfen		2	
21	911 555 375 40	Kantenschutz		1	
22	911 511 725 43	Halter für Sperrschloss		1	
2-27	--- --- --- --	nicht für 912E		X	
3+24	911 511 903 00	Sperrschloss mit 2 Nebenschlüssel ohne bestimmte Schliessung		1	
3+24	911 511 904 00	Sperrschloss mit 2 Nebenschlüssel Schliessungsnummer Angeben		1	
24	914 531 903 11	Schlüsselrohling Schliessungsnummer Angeben		2	
(24)	911 531 945 00	Schlüsselrohling mit Leuchte ohne Batterie	76-	2	911/911S/ CARRERA 3.0
(24)	911 531 946 00	Hauptschlüssel mit Leuchte ohne Batterie Schliessungsnummer Angeben	76-	2	911/911S/ CARRERA 3.0
24	914 531 637 10	Hauptschlüssel Schliessungsnummer Angeben		2	
(24)	914 531 903 10	Schlüsselrohling		2	
25	N 010 225 4	Sechskantschraube M 5 X 8		2	
26	900 027 003 01	Federring A 5		2	
27	999 190 113 02	Blindniet		4	
28	901 511 073 20	Deckelzug		1	
29	901 552 813 20	Griff		1	
30	901 511 791 21	Gummischeibe		1	
31	911 511 067 00	Befestigungsschelle		1	

Modell	Jahr	HG	UG	Bildtafel	Einschränkung	UPD	14:35	29.01.2008
911	1977	8	03	803-05		222		

PORSCHE **PET** PORSCHE

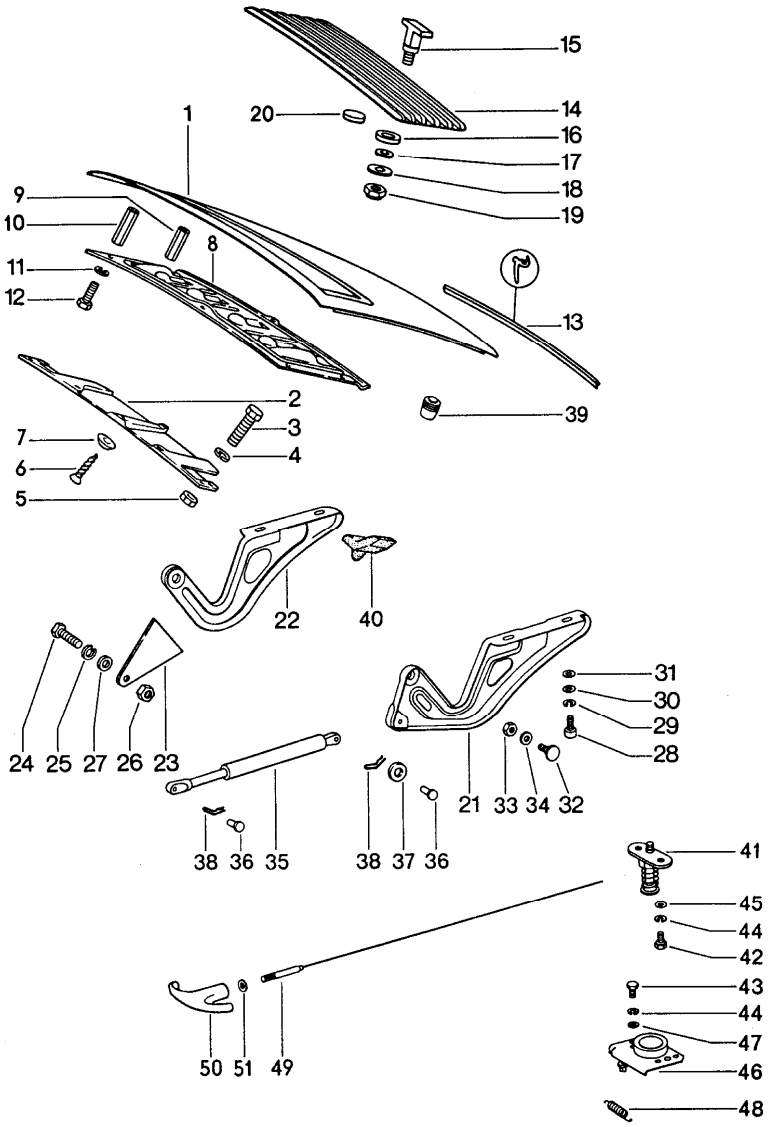

Pos	Teilenummer	Benennung	Bemerkung	St	Modellangabe
		Deckel hinten			
1	911 512 903 01	Deckel	/H	1	
2	911 512 109 01	Luftführung	77-	1	(D) 911/ CARRERA 3.0
3	N 010 207 6	Sechskantschraube M 5 X 12	77-	2	(D) 911/ CARRERA 3.0
4	900 025 003 02	Scheibe 5,3	77-	5	(D) 911/ CARRERA 3.0
5	900 910 009 02	Sicherungsmutter NM 5	77-	2	(D) 911/ CARRERA 3.0
6	900 145 071 07	Blechschraube 3,5 X 13	77-	4	(D) 911/ CARRERA 3.0
7	999 591 102 17	Hohlscheibe	77-	4	(D) 911/ CARRERA 3.0
(2)	911 512 109 01	Luftführung Klimaanlage	77-	1	(D) 911/ CARRERA 3.0
-	911 512 255 00	Zwischenlage	77-	3	(D) 911/ CARRERA 3.0
-	911 512 181 00	Befestigung für Luftführung	77-	2	(D) 911/ CARRERA 3.0
-	999 190 126 30	Pop-Niet $ 3,2	77-	4	(D) 911/ CARRERA 3.0
-	900 075 092 02	Sechskantschraube 4 X 10	77-	2	(D) 911/ CARRERA 3.0
-	900 027 011 01	Federring B 4	3.0 M 77-	2	911/CARRERA (D)
-	N 011 004 6	Sechskantmutter M 4	3.0 M 77-	2	911/CARRERA (D)
13	911 512 129 00	Dichtung		1	
14	911 559 411 00	Lufteinlassgitter		1	
15	911 559 433 00	Hammerschraube		X	
(15)	911 559 433 00	Hammerschraube Klimaanlage	77-	3	(D) 911S/ CARRERA 3.0
16	911 559 435 00	Distanzscheibe		6	
17	113 951 539	Scheibe		6	

Pos	Teilenummer	Benennung	Bemerkung	St	Modellangabe
18	900 151 027 02	Scheibe B 5,3		6	
19	900 910 009 02	Sicherungsmutter		6	911
20	911 559 151 01	Auflage		6	
21	911 512 035 00	Scharnier	/L	1	
22	901 512 036 20	Scharnier	/R	1	
23	930 512 039 00	Hebelblech		1	CARRERA 2.7/ CARRERA 3.0
24	900 075 016 02	Sechskantschraube		1	CARRERA 2.7/ CARRERA 3.0
25	N 012 226 5	Federscheibe		1	CARRERA 2.7/ CARRERA 3.0
26	900 076 010 02	Sechskantmutter		1	CARRERA 2.7/ CARRERA 3.0
27	N 011 524 7	Scheibe		1	CARRERA 2.7/ CARRERA 3.0
28	900 067 011 02	Zylinderschraube M 6 X 20		4	
29	900 027 014 01	Federring B 6		4	
30	900 025 028 02	Scheibe B 6,4		4	
31	900 151 006 09	Scheibe B 6,4		X	
32	901 512 471 20	Bundbolzen		2	
33	900 910 023 02	Sicherungsmutter M 8		2	
34	900 025 007 02	Scheibe 8,4		2	
35	911 512 331 01	Gasdruckfeder		1	911/911S
35	911 512 331 01	Gasdruckfeder	-74	1	CARRERA 2.7
(35)	911 512 331 02	Gasdruckfeder		1	CARRERA 2.7/ CARRERA 3.0
(35)	911 512 331 02	Gasdruckfeder		2	CARRERA 2.7/ CARRERA 3.0
36	999 087 003 02	Bolzen	-76	2	
36	999 166 043 02	Bolzen		2	911/911S/ CARRERA 3.0
36	999 087 003 02	Bolzen	-76	3	CARRERA 2.7/ CARRERA 3.0
36	999 166 043 02	Bolzen		3	911/911S/ CARRERA 3.0
37	911 511 332 00	Distanzscheibe		1	
38	N 012 645 2	Sicherung		2	
38	N 012 645 2	Sicherung		3	CARRERA 2.7/ CARRERA 3.0
39	999 703 140 40	Gummipuffer		2	
40	999 703 013 50	Pfropfen		2	CARRERA 2.7/ CARRERA 3.0
41	930 512 052 00	Schlossoberteil		1	
(41)	930 512 052 00	Schlossoberteil		1	911/911S/ CARRERA 3.0
42	900 075 162 02	Sechskantschraube M 6 X 16		2	
43	900 075 162 02	Sechskantschraube M 6 X 16		2	
44	900 027 014 01	Federring B 6		4	
45	900 151 006 09	Scheibe B 6,4		2	
-	900 151 029 02	Scheibe B 6,4	M	X	CARRERA 2.7
-	900 076 010 02	Sechskantmutter M 6	M	X	CARRERA 2.7
46	901 512 052 00	Schlossunterteil		1	
47	900 025 028 02	Scheibe B 6,4		2	
48	644 511 511 01	Rückzugfeder		1	
49	901 511 073 20	Deckelzug		1	
50	901 552 813 20	Griff		1	
51	901 511 791 21	Gummischeibe	-75	1	911/911S/ CARRERA 2.7

Pos	Teilenummer	Benennung	Bemerkung	St	Modellangabe
(51)	911 512 531 00	Tülle für Deckelzug	76-	1	911/911S/ CARRERA 3.0

Modell	Jahr	HG	UG	Bildtafel	Einschränkung	UPD	14:35	29.01.2008
911	1977	8	03	803-10		222		

PORSCHE **PET** PORSCHE

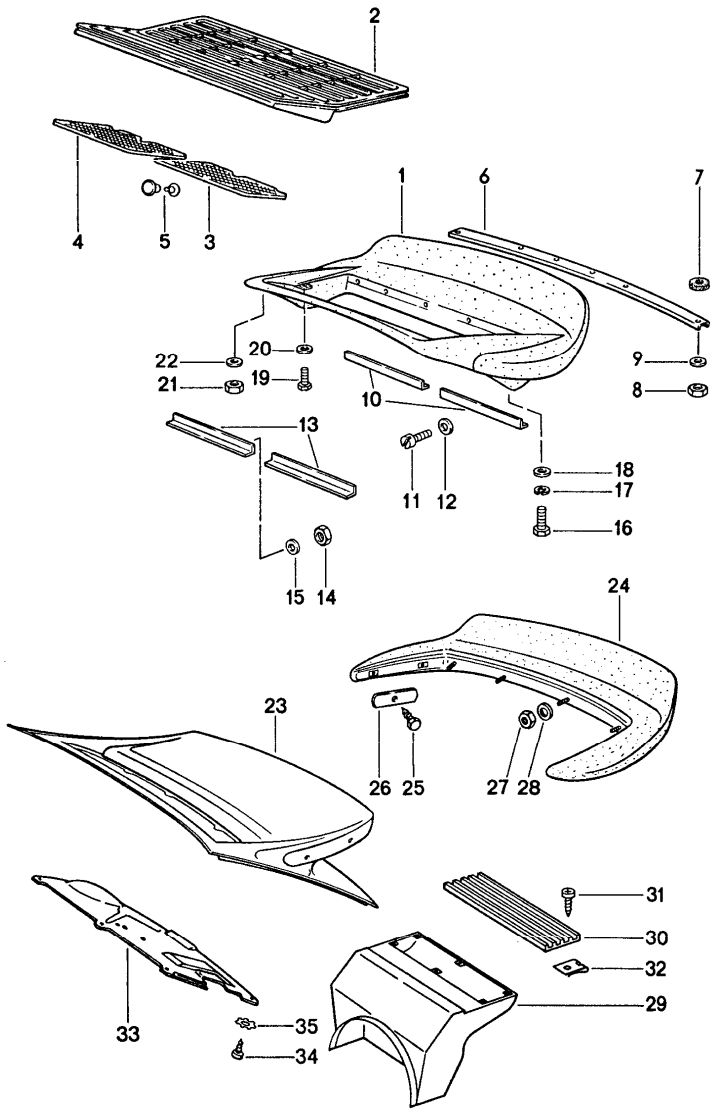

Pos	Teilenummer	Benennung	Bemerkung	St	Modellangabe
		Heckspoiler			
1	911 512 019 02	PU-Heckspoiler		1	
2	911 512 051 00	Lufteinlassgitter		1	
3	911 512 085 00	Drahtgitter	/L	1	
4	911 512 086 00	Drahtgitter	/R	1	
-	000 043 205 19	Tesa-Moll		1	
5	999 190 010 03	Hohlniet 3,7 X 9		4	
6	911 512 281 01	Verstärkungsblech		1	
7	901 503 399 01	Dichtscheibe		6	
8	900 910 012 02	Sicherungsmutter NM 6		6	
9	900 151 006 09	Scheibe B 6,4		6	
10	911 512 283 00	Verstärkungsleiste		2	
11	N 044 734 1	Zylinderschraube NM 5		6	
12	900 025 003 02	Scheibe A 5,3		6	
13	911 512 284 00	Verstärkungsleiste		2	
14	900 910 009 02	Sicherungsmutter NM 5		6	
15	900 025 003 02	Scheibe A 5,3		6	
16	900 075 145 02	Sechskantschraube M 5 X 16		5	
17	N 012 005 3	Federring B 5		5	
18	900 151 027 02	Scheibe B 5,3		5	
19	N 010 207 6	Sechskantschraube M 5 X 12		2	
20	900 151 027 02	Scheibe B 5,3		2	

Pos	Teilenummer	Benennung	Bemerkung	St	Modellangabe
21	900 910 012 02	Sicherungsmutter NM 6		5	
22	900 151 006 09	Scheibe B 6,4		5	
23	911 512 010 07	Spoilerdeckel		1	CARRERA 2.7/ CARRERA 3.0
(23)	930 512 010 01	Spoilerdeckel		1	CARRERA 2.7/ CARRERA 3.0
(23)	930 512 010 01	Spoilerdeckel Klimaanlage		1	CARRERA 2.7/ CARRERA 3.0
24	911 512 019 00	Heckspoiler		1	CARRERA 2.7/ CARRERA 3.0
25	900 187 023 02	Sechskantblechschraube	1LH	2	CARRERA 2.7/ CARRERA 3.0
26	901 504 755 20	Spannfeder		2	CARRERA 2.7/ CARRERA 3.0
27	900 910 009 02	Sicherungsmutter		4	CARRERA 2.7/ CARRERA 3.0
28	900 151 027 02	Scheibe		4	CARRERA 2.7/ CARRERA 3.0
33	911 512 165 01	Abschirmblech	75	1	CARRERA 2.7/ CARRERA 3.0
34	900 143 001 02	Blechschraube		9	CARRERA 2.7/ CARRERA 3.0
35	900 114 013 02	Zahnscheibe		9	CARRERA 2.7/ CARRERA 3.0

Pos	Teilenummer	Benennung	Bemerkung	St	Modellangabe

Modell	Jahr	HG	UG	Bildtafel	Einschränkung	UPD	14:35	29.01.2008	PORSCHE PET PORSCHE
911	1977	8	04	804-00		222			

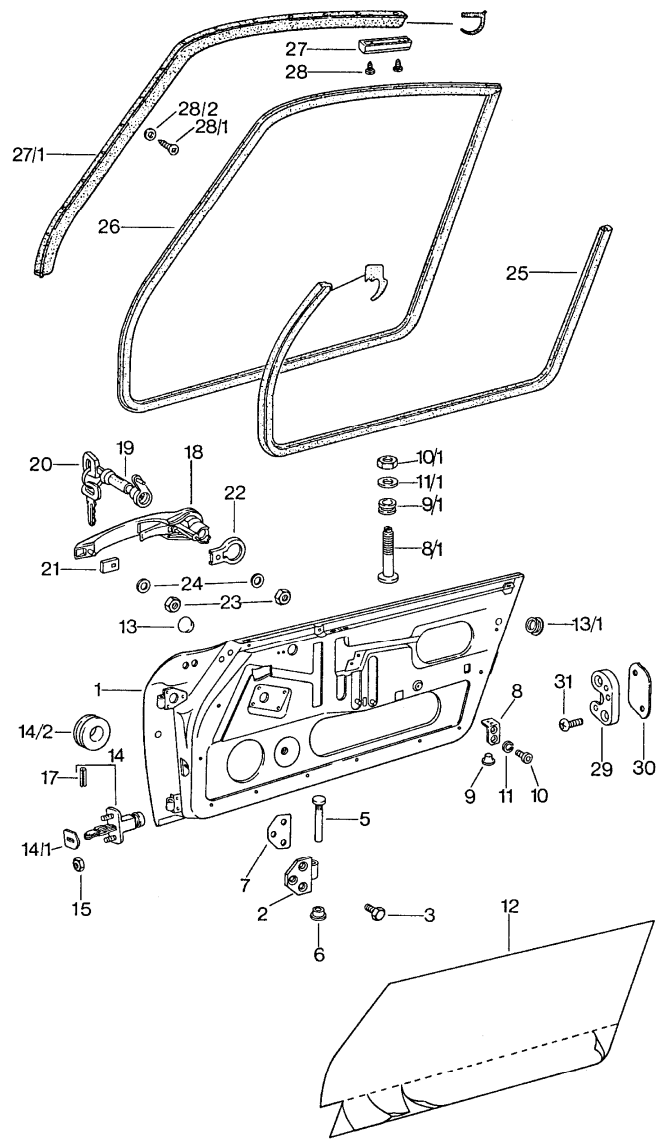

Pos	Teilenummer	Benennung	Bemerkung	St	Modellangabe
		Tür mit Einbauteilen			
(1)	911 531 005 06	Rohbautür	/L -75 /L	1	911/911S/ CARRERA 2.7
(1)	911 531 005 09	Rohbautür		1	911/911S/ CARRERA 3.0
1	911 531 006 06	Rohbautür	/R -75	1	911/911S/ CARRERA 2.7
1	911 531 006 09	Rohbautür		1	911/911S/ CARRERA 3.0
2	901 531 303 21	Scharnierlappen		4	
3	999 093 010 02	Sechskantschraube M 8 X 20		12	
5	901 531 305 20	Türscharnierstift		4	
6	901 531 311 20	Büchse		8	
7	901 531 391 20	Unterlage		4	
8	901 542 411 40	Anschlagwinkel	-75	2	911/911S/ CARRERA 2.7
8/1	911 542 045 00	Einstellschraube		2	911/911S/ CARRERA 3.0
9	999 703 064 50	Gummipuffer	-75	2	911/911S/ CARRERA 2.7
9/1	211 959 221	Tülle		2	911/911S/ CARRERA 3.0
10	N 014 761 2	Zylinderschraube M 6 X 12	-75	4	911/911S/ CARRERA 2.7
10/1	900 076 010 02	Sechskantmutter		2	911/911S/ CARRERA 3.0
11	900 028 008 01	Federscheibe B 6	-75	4	911/911S/ CARRERA 2.7
11/1	N 011 524 7	Scheibe		2	911/911S/ CARRERA 3.0
(12)	911 531 889 00	Abdichtung	/L	1	
12	911 531 890 00	Abdichtung	/R	1	
13	999 703 119 40	Stopfen		16	
14	911 531 057 01	Türhalter		2	

Pos	Teilenummer	Benennung	Bemerkung	St	Modellangabe
14/1	911 531 291 00	Abdichtung		2	
14/2	999 702 026 50	Gummitülle	-74	2	911/911S/ CARRERA 2.7
15	900 084 010 02	Sechskantmutter M 6		4	
17	911 531 615 01	Spannhülse	-75	2	911/911S/ CARRERA 2.7
(17)	900 309 032 02	Spiralspannstift		2	911/911S/ CARRERA 3.0
18	911 531 941 00	Türaussengriff Chrom ohne Schliesszylinder		2	
(18)	911 531 941 28	Türaussengriff Schwarz ohne Schliesszylinder		2	
9+20	911 531 943 00	Schliesszylinder mit 2 Nebenschlüssel ohne bestimmte Schliessung	/L	1	
9+20	911 531 947 00	Schliesszylinder mit 2 Nebenschlüssel Schliessungsnummer Angeben	/L	1	
9+20	911 531 944 00	Schliesszylinder mit 2 Nebenschlüssel ohne bestimmte Schliessung	/R	1	
9+20	911 531 948 00	Schliesszylinder mit 2 Nebenschlüssel Schliessungsnummer Angeben	/R	1	
(20)	911 531 945 00	Schlüsselrohling		2	911/911S/ CARRERA 3.0
(20)	911 531 946 00	Hauptschlüssel		2	911/911S/ CARRERA 3.0
(20)	914 531 637 10	Hauptschlüssel Schliessungsnummer Angeben		2	
20	914 531 903 11	Schlüsselrohling Schliessungsnummer Angeben		2	
(20)	914 531 903 10	Schlüsselrohling für Hauptschlüssel		2	
(20)	914 531 903 11	Schlüsselrohling für Nebenschlüssel		2	
21	911 531 631 00	Unterlage	/V	2	
22	911 531 632 00	Unterlage	/H	2	
23	999 084 102 02	Sicherungsmutter		4	
24	900 025 003 02	Scheibe 5,3		4	
25	911 531 093 45	Türdichtung	/L/R	2	911/911S/ CARRERA 2.7
(26)	911 531 095 00	Türdichtungsrahmen	/L -75 /L	1	911/911S/ CARRERA 2.7
26	911 531 096 00	Türdichtungsrahmen	/R -75	1	911/911S/ CARRERA 2.7
(26)	911 531 095 02	Türdichtungsrahmen		1	911/911S/ CARRERA 3.0
27	901 531 753 00	Anschlag	-75	2	
(27)	911 531 753 02	Anschlag	76	2	
-	911 531 757 00	Unterlage für Anschlag	76	X	
27/1	911 542 403 01	Dichtungsschiene	/L 77-	1	
27/1	911 542 404 01	Dichtungsschiene	/R 77-	1	
28	N 013 954 2	Linsenblechschraube B 2,9 X 13	-76	4	
28/1	900 145 081 00	Blechschraube B 2,9 X 6,5	77-	30	
28/2	999 591 009 12	Hohlscheibe 3,5 MS	77-	30	
(29)	993 531 029 00	Schliesskeil	/L	1	
29	993 531 030 00	Schliesskeil	/R	1	
30	901 531 703 23	Beilage 1 MM		X	
(30)	901 531 703 24	Beilage 2 MM		X	

Pos	Teilenummer	Benennung	Bemerkung	St	Modellangabe	Pos	Teilenummer	Benennung	Bemerkung	St	Modellangabe
31	999 219 008 00	Senkschraube M 8 X 40		4							

Modell	Jahr	HG	UG	Bildtafel	Einschränkung	UPD	14:36	29.01.2008
911	1977	8	04	804-05		222		

PORSCHE PET PORSCHE

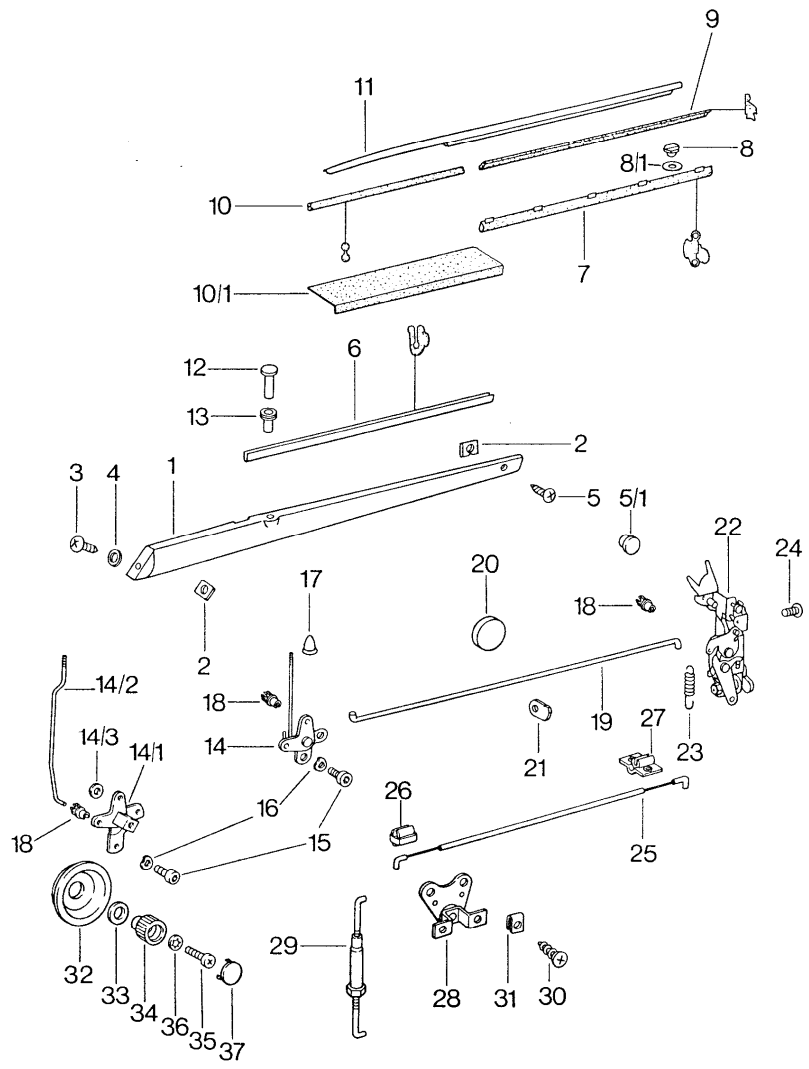

Pos	Teilenummer	Benennung	Bemerkung	St	Modellangabe
		Einbauteile für Tür			
1	--- --- --- --	siehe Gruppe 8/07/10		X	
2	999 591 338 02	Blechmutter		4	
3	900 145 071 07	Blechschraube B 3,5 X 16		2	
4	999 591 116 07	Kegelscheibe		2	
5	N 013 958 7	Blechschraube B 3,5 X 13		2	
5/1	914 552 233 10	Füllstück		2	
(6)	911 531 951 01	Türschachtabdichtung	/L	1	
6	911 531 952 00	Türschachtabdichtung	/R	1	
(7)	901 531 935 20	Türschachtabdichtung	/L	1	
7	901 531 936 20	Türschachtabdichtung	/R	1	
8	999 591 326 02	Zierleistenklammer		14	
8/1	911 531 309 00	Ring		14	
(9)	911 531 931 02	Abdichtleiste	/L	1	COUPE
9	911 531 932 02	Abdichtleiste	/R	1	COUPE
(9)	911 531 931 42	Abdichtleiste	/L -74	1	TARGA
(9)	911 531 931 42	Abdichtleiste	/L 75-	1	TARGA
9	911 531 932 42	Abdichtleiste	/R -74	1	TARGA
(9)	911 531 932 42	Abdichtleiste	/R 75-	1	TARGA
10	901 531 933 20	Abdichtleiste		2	
10/1	999 915 706 00	Klebeband 19 X300		2	
(11)	901 531 431 27	Zierleiste	/L	1	COUPE
(11)	901 531 431 30	Zierleiste Schwarz	/L	1	COUPE
11	901 531 432 27	Zierleiste	/R	1	COUPE
11	901 531 432 28	Zierleiste Schwarz	/R -76	1	COUPE

Modell	Jahr	HG	UG	Bildtafel	Einschränkung	UPD	14:36	29.01.2008	PORSCHE PET PORSCHE
911	1977	8	04	804-05		222			

Pos	Teilenummer	Benennung	Bemerkung	St	Modellangabe
11	901 531 432 30	Zierleiste Schwarz	/R 77-	1	COUPE
(11)	901 531 431 41	Zierleiste	/L	1	TARGA
(11)	901 531 431 50	Zierleiste Schwarz	/L	1	TARGA
11	901 531 432 41	Zierleiste	/R	1	TARGA
11	901 531 432 50	Zierleiste Schwarz	/R -76	1	TARGA
11	901 531 432 50	Zierleiste Schwarz	/R 77-	1	TARGA
12	901 531 671 21	Druckknopf	-76	2	
(12)	928 555 359 02	Sicherungsknopf	77-	2	
13	901 531 481 22	Führungshülse	-76	2	
(13)	928 555 565 02	Führungshülse	77-	2	
(14)	911 531 075 00	Druckknopflager	/L -76	1	
14/1	911 531 075 01	Druckknopflager	/L 77-	1	
14	911 531 076 00	Druckknopflager	/R -76	1	
14/1	911 531 076 01	Druckknopflager	/R 77-	1	
14/2	911 531 707 00	Druckknopfstange	/L 77-	1	
14/2	911 531 708 00	Druckknopfstange	/R 77-	1	
14/3	N 011 524 7	Scheibe 6,4	77-	4	
15	900 067 134 02	Zylinderschraube M 5 X 8	-75	4	
(15)	900 186 147 02	Zylinderschraube M 6 X 10	76-	4	
16	N 012 225 2	Federscheibe B 5	-75	4	
(16)	900 028 008 01	Federscheibe B 6	76-	4	
17	999 591 311 40	Buchse		2	
18	993 531 563 00	Gestängeclip		10	
19	911 531 562 00	Verbindungsstange		2	
20	911 531 599 00	Gummischeibe		4	
21	911 531 565 00	Gummilager		4	
(22)	911 531 053 06	Türschloss mit Entriegelung	/L	1	
22	911 531 054 05	Türschloss ohne Entriegelung	/LL/R	1	
22	911 531 054 04	Türschloss mit Entriegelung	/RL/R	1	
23	993 531 165 00	Zugfeder		2	
24	900 148 018 04	Linsensenkblechschraube AM 6 X 12		6	
25	911 531 509 00	Bowdenzug	/L	1	
(25)	911 531 510 00	Bowdenzug	/R	1	
26	911 531 097 00	Halter	/V	2	
27	911 531 099 00	Halter	/H	2	
28	911 531 083 00	Umlenkwinkel		2	
29	911 531 091 00	Zugstange		2	
30	900 145 028 02	Blechschraube B 3,9 X 13		4	
31	999 507 009 02	Blechmutter $ 3,5		4	
32	911 531 692 00	Abdeckschale	77-	2	
33	911 531 705 00	Distanzring	77-	X	
34	911 531 696 00	Drehknopf	77-	2	
35	N 014 133 8	Linsenschraube AM 5 X 12	77-	2	
36	900 115 002 01	Fächerscheibe J 5,3	77-	2	
37	911 531 703 00	Abdeckkappe	77-	2	

Modell	Jahr	HG	UG	Bildtafel	Einschränkung	UPD	14:36	29.01.2008	PORSCHE PET PORSCHE
911	1977	8	04	804-10		222			

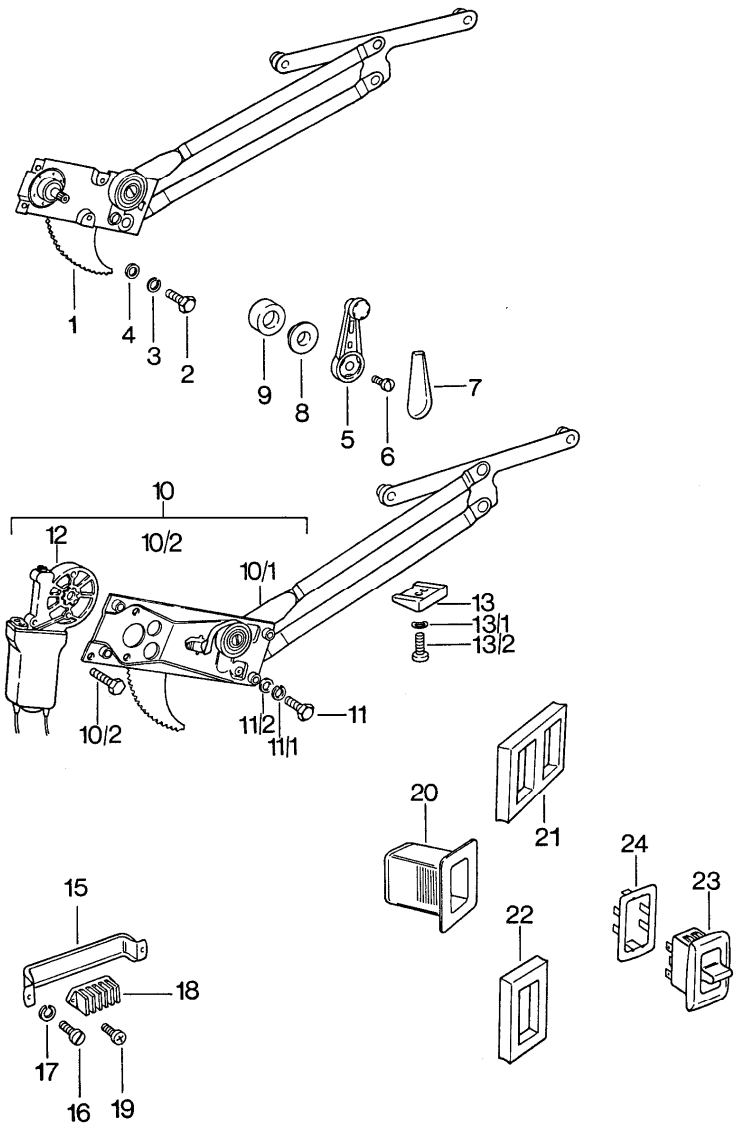

Pos	Teilenummer	Benennung	Bemerkung	St	Modellangabe
		Fensterheber			
(1)	911 542 041 00	Fensterheber	/L	1	
1	911 542 042 00	Fensterheber	/R	1	
2	N 010 210 13	Sechskantschraube M 6 X 10		8	
3	N 012 006 4	Federring B 6		8	
4	N 011 524 7	Scheibe 6,4		8	
5	911 542 471 00	Fensterkurbel Chrom		2	
(5)	911 542 471 01	Fensterkurbel Schwarz		X	
6	911 542 475 00	Kegelschraube		2	
7	901 542 482 20	Abdeckung		2	
8	901 552 891 20	Rosette		2	
9	901 542 495 20	Dichtring		2	
(10)	911 542 003 26	elektrischer Fensterheber	/L	1	COUPE
(10)	911 542 003 40	elektrischer Fensterheber	/L	1	TARGA
10	911 542 004 26	elektrischer Fensterheber	/R	1	COUPE
(10)	911 542 004 40	elektrischer Fensterheber	/R	1	TARGA
10/1	911 542 929 00	Fensterheber		1	COUPE
10/1	911 542 935 44	Kreuzarm	/L	X	TARGA
10/1	911 542 930 00	Fensterheber	/R	1	COUPE
10/1	911 542 930 40	Fensterheber	/R	X	TARGA
10/2	999 093 004 02	Sechskantschraube M 6 X 16		6	
11	N 010 210 13	Sechskantschraube M 6 X 10		8	
11/1	N 012 006 4	Federring B 6		8	
11/2	N 011 524 7	Scheibe 6,4		8	

Pos	Teilenummer	Benennung	Bemerkung	St	Modellangabe
(12)	911 624 015 01	Getriebeflachmotor	/L	1	COUPE
(12)	911 624 015 41	Getriebeflachmotor	/L	1	TARGA
12	911 624 014 01	Getriebeflachmotor	/R	1	COUPE
(12)	911 624 014 41	Getriebeflachmotor	/R	1	TARGA
13	901 542 063 00	Auflaufkeil		2	
13/1	N 012 222 4	Federscheibe A 5		4	
13/2	900 119 011 02	Zylinderschraube M 5 X 10		4	
15	901 531 083 00	Träger		2	
16	900 014 013 02	Zylinderschraube M 4 X 10		4	
17	900 027 011 01	Federring B 4		4	
18	901 612 898 00	Leitungsverbinder 5-polig		2	
19	900 143 007 02	Blechschraube B 4,2 X 13		4	
20	911 613 623 01	Tülle		3	
21	911 613 637 00	Abdichtung	/L	3	
22	911 613 638 00	Abdichtung	/R	1	
23	911 613 621 03	Schalter		3	
24	911 613 635 20	Montagerahmen		3	

Pos	Teilenummer	Benennung	Bemerkung	St	Modellangabe

Modell	Jahr	HG	UG	Bildtafel	Einschränkung	UPD	14:36	29.01.2008	PORSCHE PET PORSCHE
911	1977	8	04	804-15		222			

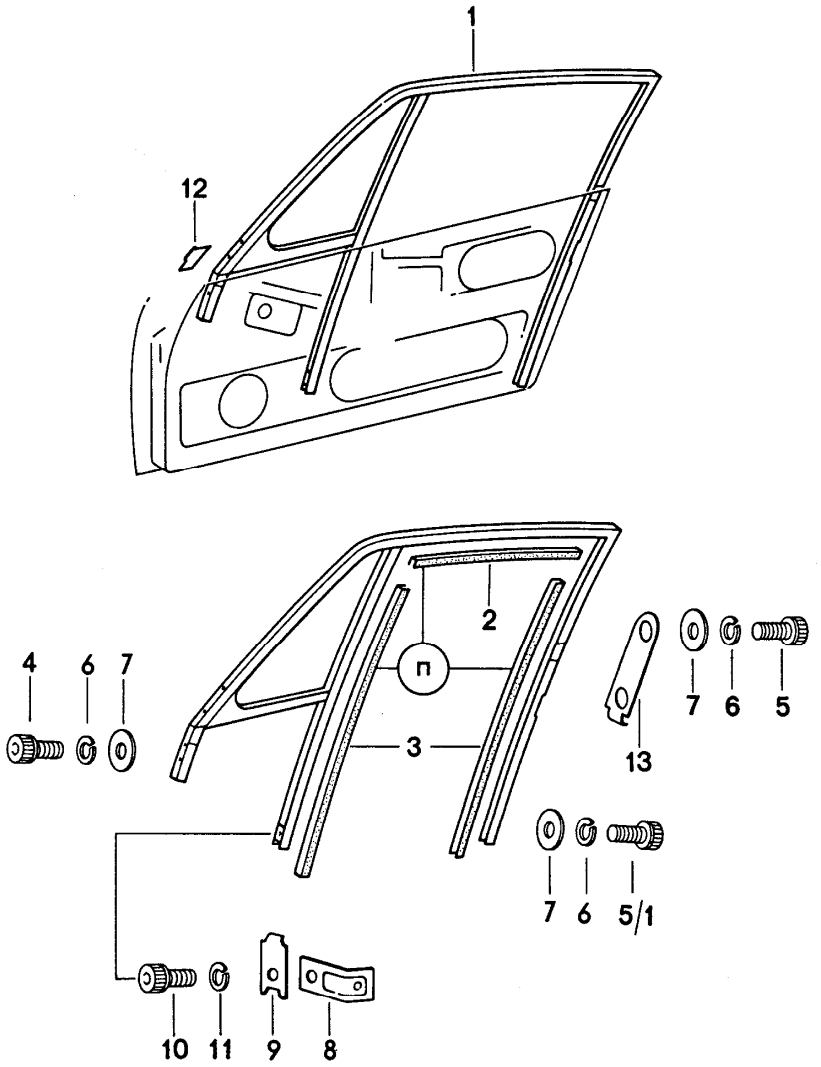

Pos	Teilenummer	Benennung	Bemerkung	St	Modellangabe
		Türfensterrahmen			COUPE
(1)	901 542 021 27	Türfensterrahmen Chrom	/L	1	
(1)	901 542 021 28	Türfensterrahmen Schwarz	/L	1	
1	901 542 022 27	Türfensterrahmen Chrom	/R	1	
1	901 542 022 28	Türfensterrahmen Schwarz	/R	1	
2+3	911 542 905 00	Fensterführung	/L/R	2	
4	900 119 052 02	Zylinderschraube M 8 X 16		4	
5	999 218 008 02	Zylinderschraube M 8 X 12		2	
5/1	900 119 052 02	Zylinderschraube M 8 X 16		2	
6	900 027 015 02	Federring B 8		8	
7	900 025 007 02	Scheibe 8,4		8	
8	911 542 061 00	Haltewinkel		2	
9	901 542 252 25	Unterlage		2	
10	900 119 052 02	Zylinderschraube M 8 X 16		2	
11	900 027 015 02	Federring B 8		2	
(12)	911 531 711 01	Stufenbrücke	/V/L	1	
12	911 531 712 01	Stufenbrücke	/V/R	1	
-	999 591 429 40	Spreizniet		2	
(12)	911 531 713 01	Stufenbrücke	/H/L	1	
(12)	911 531 714 01	Stufenbrücke	/H/R	1	
13	901 542 299 25	Abdeckplatte		2	

Modell	Jahr	HG	UG	Bildtafel	Einschränkung	UPD	14:36	29.01.2008	PET
911	1977	8	04	804-20		222			

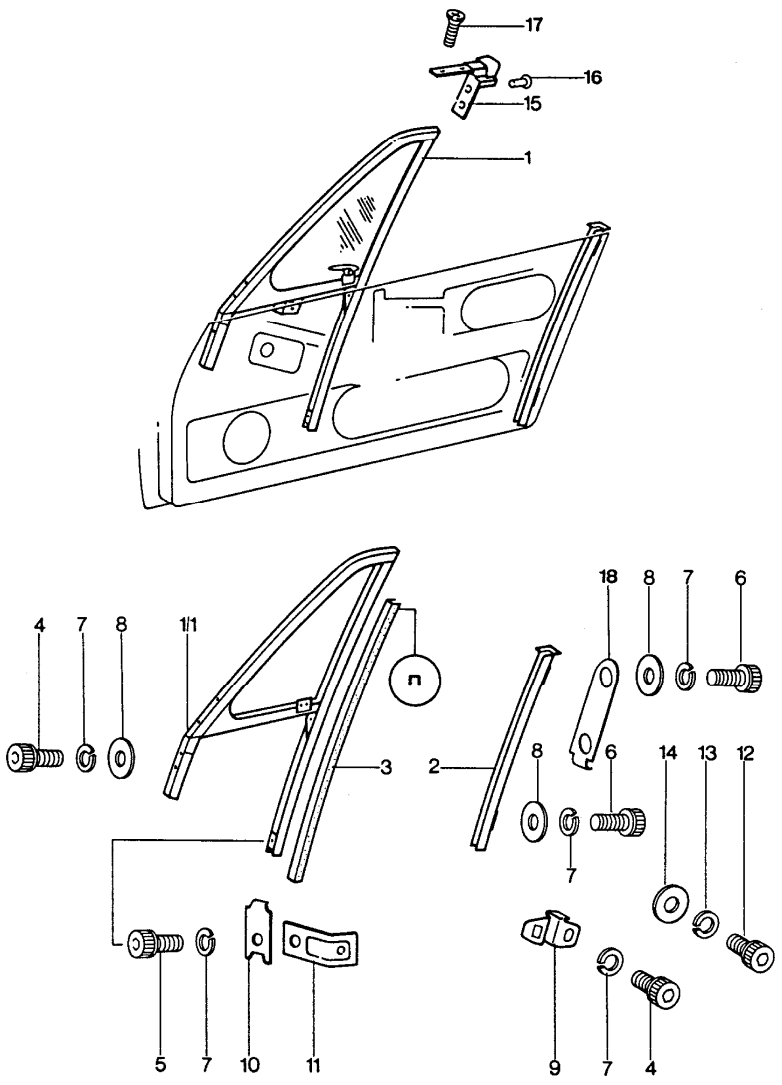

Pos	Teilenummer	Benennung	Bemerkung	St	Modellangabe
		Türfensterrahmen			TARGA
(1/1)	901 542 021 41	Türfensterrahmen Chrom ohne Ausstellfenster	/L -76	1	
(1/1)	911 542 019 40	Türfensterrahmen Chrom ohne Ausstellfenster	/L 77-	1	
(1/1)	901 542 021 48	Türfensterrahmen Schwarz ohne Ausstellfenster	/L -76	1	
(1/1)	911 542 019 41	Türfensterrahmen Schwarz ohne Ausstellfenster	/L 77-	1	
1/1	901 542 022 41	Türfensterrahmen Chrom ohne Ausstellfenster	/R -76	1	
(1/1)	911 542 020 40	Türfensterrahmen Chrom ohne Ausstellfenster	/R 77-	1	
1/1	901 542 022 48	Türfensterrahmen Schwarz ohne Ausstellfenster	/R -76	1	
(1/1)	911 542 020 41	Türfensterrahmen Schwarz ohne Ausstellfenster	/R 77-	1	
-	900 119 091 02	Zylinderschraube M 6 X 15	77-	10	
-	900 027 014 01	Federring B 6	77-	10	
-	900 151 006 09	Scheibe 6,4	77-	8	
-	N 011 524 7	Scheibe 6,4	77-	2	
-	999 703 119 40	Stopfen	77-	4	

Pos	Teilenummer	Benennung	Bemerkung	St	Modellangabe
(2)	901 542 023 40	Fensterführungsschiene Chrom	/L	1	
(2)	901 542 023 48	Fensterführungsschiene Schwarz	/L	1	
2	901 542 024 40	Fensterführungsschiene Chrom	/R	1	
2	901 542 024 48	Fensterführungsschiene Schwarz	/R	1	
3	911 542 905 00	Fensterführung		2	
4	N 014 765 2	Zylinderschraube M 6 X 10		4	
5	N 014 761 2	Zylinderschraube M 6 X 12		2	
6	900 119 035 02	Zylinderschraube M 6 X 8		6	
7	900 027 014 01	Federring B 6		14	
8	N 011 524 7	Scheibe 6,4		8	
(9)	901 542 235 40	Klemmfeder	/L -76	1	
9	901 542 236 40	Klemmfeder	/R -76	1	
-	901 542 231 20	Lagerplatte	/H/L -76	1	
-	901 542 232 20	Lagerplatte	/H/R -76	1	
-	900 014 046 02	Zylinderschraube AM 4 X 10	-76	4	
-	900 151 001 02	Scheibe 4,3	-76	4	
-	900 084 020 02	Sicherungsmutter M 4	-76	4	
10	901 542 252 20	Unterlage		2	
11	911 542 061 00	Haltewinkel		2	
12	N 014 761 2	Zylinderschraube M 6 X 12		2	
13	900 027 014 01	Federring B 6		2	
14	900 151 006 09	Scheibe 6,4		2	
(15)	911 542 065 41	Rahmenverbindung	/L	1	
15	911 542 066 41	Rahmenverbindung	/R	1	
16	900 056 003 20	Senkniet		4	
17	900 270 051 00	Linsensenkblechschraube AM 4 X 8		4	911/911S
(17)	900 270 052 07	Linsensenkblechschraube AM 4 X 8 Schwarz		4	
18	901 542 299 20	Abdeckplatte		2	

Modell	Jahr	HG	UG	Bildtafel	Einschränkung	UPD	14:36	29.01.2008	PORSCHE PET PORSCHE
911	1977	8	05	805-00		222			

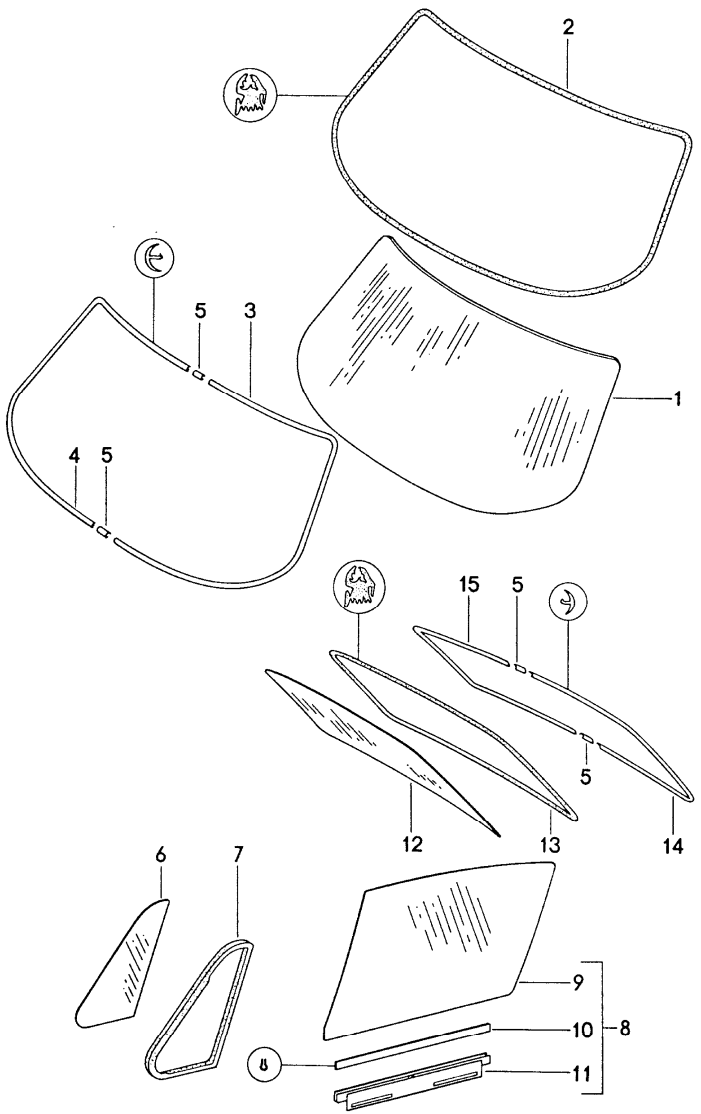

Pos	Teilenummer	Benennung	Bemerkung	St	Modellangabe
		Verglasung vorn hinten			COUPE
1	901 541 101 24	Frontscheibe		1	
(1)	901 541 101 34	Frontscheibe getönt		1	
(1)	911 541 101 04	Frontscheibe getönt beheizt		1	
2	901 541 901 20	Scheibendichtung		1	
3	901 541 911 20	Zierrahmenhälfte Chrom	/L	1	
3	901 541 911 28	Zierrahmenhälfte Schwarz	/L	1	
4	901 541 912 20	Zierrahmenhälfte Chrom	/R	1	
4	901 541 912 28	Zierrahmenhälfte Schwarz	/R	1	
5	644 541 921 06	Deckplatte Chrom		1	
5	911 541 921 28	Deckplatte Schwarz		1	
6	901 542 501 27	Seitenscheibe	/V/L	1	
(6)	911 542 511 00	Seitenscheibe getönt	/V/L	1	
(6)	901 542 502 27	Seitenscheibe	/V/R	1	
(6)	911 542 512 00	Seitenscheibe getönt	/V/R	1	
7	901 542 921 21	Scheibendichtrahmen	/L/R -75	2	
7	901 542 921 21	Scheibendichtrahmen	/L 76-	1	
(7)	901 542 922 21	Scheibendichtrahmen	/R 76-	1	
8	901 542 011 27	Türfensterscheibe	/L	1	
(8)	901 542 011 37	Türfensterscheibe getönt	/L	1	
(8)	901 542 012 27	Türfensterscheibe	/R	1	

Pos	Teilenummer	Benennung	Bemerkung	St	Modellangabe
(8)	901 542 012 37	Türfensterscheibe getönt	/R	1	
9	901 542 101 25	Türfensterscheibe	/L	1	
(9)	901 542 101 35	Türfensterscheibe getönt	/L	1	
(9)	901 542 102 25	Türfensterscheibe	/R	1	
(9)	901 542 102 35	Türfensterscheibe getönt	/R	1	
10	911 542 491 40	Gummieinlage		1	
11	901 542 045 23	Fensterhebeschiene	/L	1	
(11)	901 542 046 23	Fensterhebeschiene	/R	1	
12	911 545 105 00	Heckscheibe 150 W heizbar		1	
(12)	911 545 107 00	Heckscheibe getönt 150/300 W zweistufig heizbar		1	
13	901 545 901 21	Scheibendichtrahmen		1	
14	901 545 911 20	Zierrahmenhälfte Chrom	/L	1	
(14)	901 545 911 28	Zierrahmenhälfte Schwarz	/L	1	
15	901 545 912 20	Zierrahmenhälfte Chrom	/R	1	
(15)	901 545 912 28	Zierrahmenhälfte Schwarz	/R	1	

Pos	Teilenummer	Benennung	Bemerkung	St	Modellangabe

Modell	Jahr	HG	UG	Bildtafel	Einschränkung	UPD	14:37	29.01.2008
911	1977	8	05	805-05		222		

PORSCHE **PET** PORSCHE

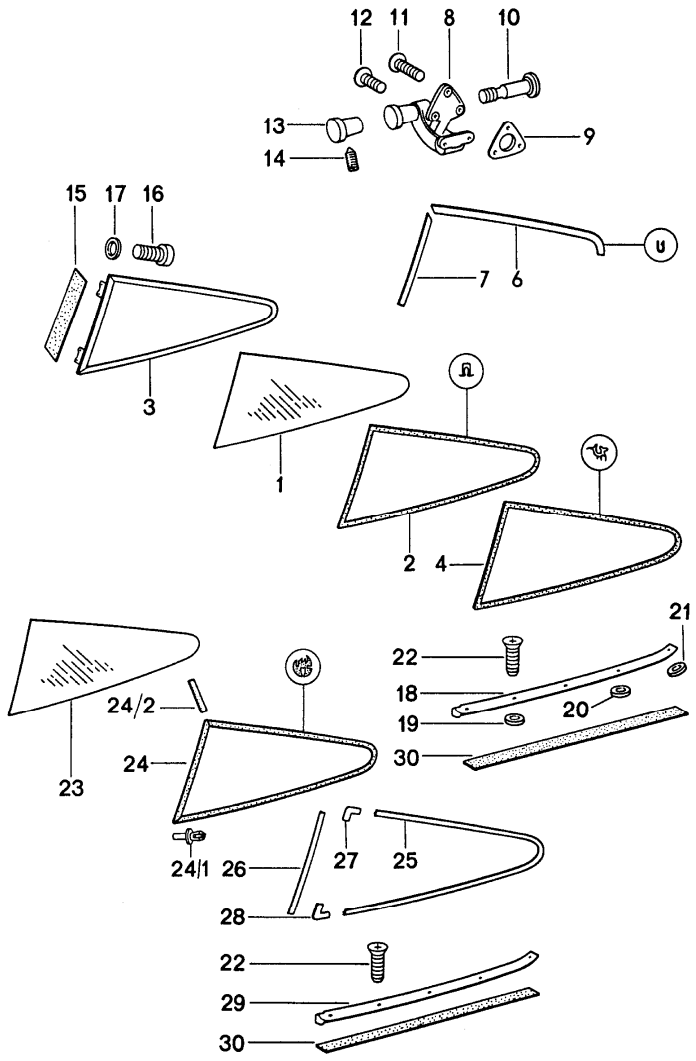

Pos	Teilenummer	Benennung	Bemerkung	St	Modellangabe
		Verglasung seitlich			COUPE
1	901 543 101 20	Seitenfensterscheibe	/L	1	
(1)	901 543 101 30	Seitenfensterscheibe getönt	/L	1	
(1)	901 543 102 20	Seitenfensterscheibe	/R	1	
(1)	901 543 102 30	Seitenfensterscheibe getönt	/R	1	
2	901 543 191 20	Scheibendichtrahmen		2	
3	901 543 015 25	Aufnahmerahmen Chrom	/L	1	
(3)	901 543 015 28	Aufnahmerahmen Schwarz	/L	1	
(3)	901 543 016 25	Aufnahmerahmen Chrom	/R	1	
(3)	901 543 016 28	Aufnahmerahmen Schwarz	/R	1	
4	901 543 901 20	Scheibendichtrahmen	/L	1	
(4)	901 543 902 20	Scheibendichtrahmen	/R	1	
6	999 911 041 00	Kantenschutz	/L/R	2	
7	901 543 423 00	Kantenschutz		2	
8	901 543 041 21	Aussteller Chrom	/L	1	
(8)	901 543 041 28	Aussteller Schwarz	/L	1	
(8)	901 543 042 21	Aussteller Chrom	/R	1	
(8)	901 543 042 28	Aussteller Schwarz	/R	1	
9	901 543 491 21	Unterlage		2	
10	644 543 416 00	Gewindebolzen Chrom		2	
(10)	901 543 416 28	Gewindebolzen Schwarz		2	

Pos	Teilenummer	Benennung	Bemerkung	St	Modellangabe
11	900 148 023 02	Linsensenkblechschraube AM 4 X 15 Chrom		6	
(11)	900 148 023 07	Linsenkopfschraube AM 4 X 15 Schwarz		6	
12	900 148 002 02	Linsensenkblechschraube AM 4 X 6 Chrom		2	
(12)	900 148 002 07	Linsensenkblechschraube AM 4 X 6 Schwarz		2	
(12)	900 148 003 02	Linsensenkblechschraube AM 4 X 8 Chrom		2	
(12)	900 148 003 07	Linsensenkblechschraube AM 4 X 8 Schwarz		2	
13	644 552 820 03	Knopf		2	
14	900 043 002 00	Gewindestift M 3 X 4		2	
15	901 543 493 20	Abdichtstreifen		2	
16	900 186 143 07	Zylinderschraube M 5 X 8 Schwarz		8	
17	900 025 003 07	Scheibe Schwarz	-75	8	
17	900 025 026 07	Scheibe	76-	8	
18	901 543 921 25	Zierleiste Chrom	/L	1	
18	901 543 921 28	Zierleiste Schwarz	/L	1	
(18)	901 543 922 25	Zierleiste Chrom	/R	1	
(18)	901 543 922 28	Zierleiste Schwarz	/R	1	
19	901 543 419 20	Distanzscheibe 4,0 MM		6	
20	901 543 422 20	Distanzscheibe 3,0 MM		2	
21	901 543 421 20	Distanzscheibe 1,5 MM		2	
22	900 144 009 00	Senkblechschraube B 2,9 X 13		12	
(22)	900 144 017 07	Blechschraube B 2,9 X 13 Schwarz		12	
23	911 543 101 01	Fondscheibe	/L -74	1	911
(23)	911 543 101 02	Fondscheibe	/L -74	X	911
(23)	911 543 102 01	Fondscheibe	/R -74	1	911
(23)	911 543 102 02	Fondscheibe	/R -74	X	911
24	911 543 035 00	Dichtrahmen	/L -74	1	911
(24)	911 543 036 00	Dichtrahmen	/R -74	1	911
25	911 543 419 00	Zierleiste	/L -74	1	911
(25)	911 543 420 00	Zierleiste	/R -74	1	911
26	911 543 197 00	Zierleiste	/V/L -74	1	911
(26)	911 543 198 00	Zierleiste	/V/R -74	1	911
27	911 543 187 00	Deckplatte	-74	2	911
28	911 543 185 00	Deckplatte	-74	2	911
29	911 543 195 00	Zierleiste	/L -74	1	911
(29)	911 543 196 00	Zierleiste	/R -74	1	911
30	999 911 207 50	Abdichtband		*	

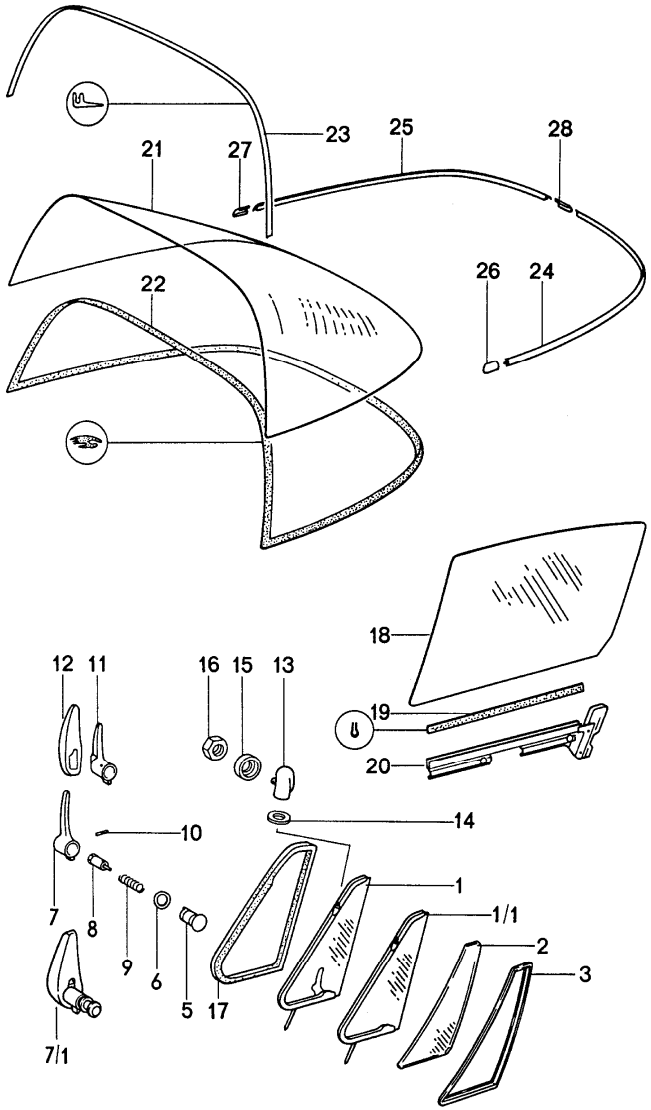

Pos	Teilenummer	Benennung	Bemerkung	St	Modellangabe
		Verglasung Frontscheibe siehe Gruppe 8/05/00			TARGA
(1/1)	911 542 931 00	Ausstellfenster mit Rahmen Chrom	/L -76	1	
(1/1)	911 542 931 01	Ausstellfenster mit Rahmen Schwarz	/L -76	1	
(1/1)	911 542 931 02	Ausstellfenster getönt mit Rahmen Chrom	/L -76	1	
(1/1)	911 542 931 03	Ausstellfenster getönt mit Rahmen Schwarz	/L -76	1	
1/1	911 542 932 00	Ausstellfenster mit Rahmen Chrom	/R -76	1	
(1/1)	911 542 932 01	Ausstellfenster mit Rahmen Schwarz	/R -76	1	
(1/1)	911 542 932 02	Ausstellfenster getönt mit Rahmen Chrom	/R -76	1	
(1/1)	911 542 932 03	Ausstellfenster getönt mit Rahmen Schwarz	/R -76	1	
2	911 542 503 40	Seitenscheibe	/L 77-	1	
(2)	911 542 503 41	Seitenscheibe getönt	/L 77-	1	
(2)	911 542 504 40	Seitenscheibe	/R 77-	1	

Pos	Teilenummer	Benennung	Bemerkung	St	Modellangabe
(2)	911 542 504 41	Seitenscheibe getönt	/R 77-	1	
3	911 799 542 85	Dichtrahmen	77-	2	
5	901 542 558 21	Lager Chrom	-75	2	
(5)	901 542 558 48	Lager Schwarz	-76	2	
6	911 542 556 48	Federscheibe	-75	2	
6	911 542 556 48	Federscheibe Schwarz	-76	2	
7	901 542 553 21	Hebel Chrom	/L -75	1	
(7)	901 542 554 21	Hebel Chrom	/R -75	1	
(7)	901 542 554 48	Hebel Schwarz	/R -75	1	
7/1	911 542 037 00	Hebel mit Abdeckung	/L -76	1	
(7/1	911 542 038 00	Hebel mit Abdeckung	/R 76	1	
8	901 542 559 20	Druckknopf Chrom	-75	2	
(8)	901 542 559 48	Druckknopf Schwarz	-75	2	
9	644 542 555 00	Druckfeder	-75	2	
9	911 542 555 00	Druckfeder	76	2	
10	900 090 001 00	Kerbstift 2 X 12	-76	2	
13	901 542 621 22	Lager oben Chrom	/L -76	1	
(13)	901 542 621 48	Lager oben Schwarz	/L -76	1	
(13)	901 542 622 22	Lager oben Chrom	/R -76	1	
(13)	901 542 622 48	Lager oben Schwarz	/R -76	1	
14	900 025 002 40	Scheibe 4,3	-76	2	
15	644 542 625 06	Distanzscheibe	-76	2	
16	900 084 020 02	Sicherungsmutter M 4	-76	2	
17	911 542 135 40	Dichtrahmen	/L -76	1	
(17)	911 542 136 40	Dichtrahmen	/R -76	1	
18	901 542 101 40	Türfensterscheibe	/L	1	
(18)	901 542 101 45	Türfensterscheibe getönt	/L	1	
(18)	901 542 102 40	Türfensterscheibe	/R	1	
(18)	901 542 102 45	Türfensterscheibe getönt	/R	1	
19	911 542 491 40	Gummieinlage		2	
20	901 542 043 43	Fensterhebeschiene	/L	1	
(20)	901 542 044 43	Fensterhebeschiene	/R	1	
8-20	901 542 011 43	Türfensterscheibe	/L	1	
18-2	901 542 011 47	Türfensterscheibe getönt	/L	1	
18-2	901 542 012 43	Türfensterscheibe	/R	1	
18-2	901 542 012 47	Türfensterscheibe	/R	1	
21	911 565 551 03	Heckscheibe getönt zweistufig heizbar 150/300W		1	
22	911 545 051 41	Dichtungsrahmen		1	
23	901 565 930 41	Dichtung		1	
24	901 565 555 40	Zierleiste Chrom	/L	1	
(24)	901 565 555 48	Zierleiste Schwarz	/L	1	

Pos	Teilenummer	Benennung	Bemerkung	St	Modellangabe
25	901 565 556 40	Zierleiste Chrom	/R	1	
(25)	901 565 556 48	Zierleiste Schwarz	/R	1	
26	901 565 561 40	Zierleisten-Abschluss Chrom	/L	1	
(26)	901 565 561 48	Zierleisten-Abschluss Schwarz	/L	1	
27	901 565 562 40	Zierleisten-Abschluss Chrom	/R	1	
(27)	901 565 562 48	Zierleisten-Abschluss Schwarz	/R	1	
28	644 541 921 06	Deckplatte Chrom		1	
(28)	911 541 921 28	Deckplatte Schwarz		1	

Modell	Jahr	HG	UG	Bildtafel	Einschränkung	UPD	14:37	29.01.2008
911	1977	8	07	807-00		222		

PORSCHE **PET** PORSCHE

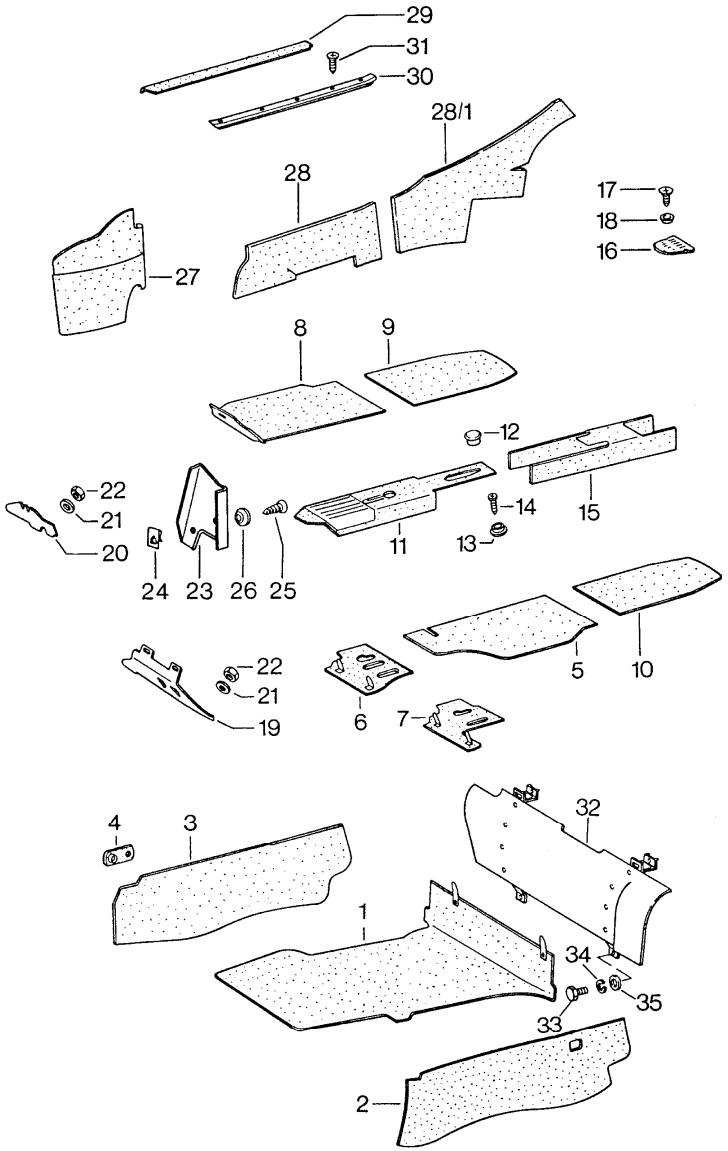

Pos	Teilenummer	Benennung	Bemerkung	St	Modellangabe
		Verkleidung innen vorn			
1	A 911 551 045 02	Bugraummatte	-76	1	
1	911 551 045 04	Bugraummatte		1	911/911S
(1)	911 551 045 03	Bugraummatte Bremskraftverstärker	77-	1	911/911S CARRERA 3.0
2	911 551 049 00	Bugraumseitenwand	/L -76	1	
2	911 551 049 02	Bugraumseitenwand	/L 77-	1	
3	911 551 050 00	Bugraumseitenwand	/R -75	1	
3	911 551 050 00	Bugraumseitenwand	/R 76-	1	
(3)	911 551 050 01	Bugraumseitenwand	/R 77-	1	
4	911 503 075 00	Unterlage		6	
5	911 551 021 00	Bodenbelag vorn Langflor Teppichfarbe angeben	/LL/L	1	COUPE
(5)	911 551 021 01	Bodenbelag vorn Langflor Teppichfarbe angeben	/LL/L76-	1	SPM
5	911 551 011 02	Bodenbelag vorn Nylon-Velours Farbe Angeben	/LL/L-75	1	COUPE
(5)	905 551 011 27	Bodenbelag vorn Nylon-Velours Farbe Angeben	/LL/L-75	1	SPM
5	911 551 011 00	Bodenbelag vorn Spezialvelours Farbe Angeben	-76	1	911
5	911 551 011 00	Bodenbelag vorn Spezialvelours Farbe Angeben	76	1	911S
5	911 551 011 00	Bodenbelag vorn Spezialvelours Farbe Angeben	/LL/L-74	1	COUPE

Pos	Teilenummer	Benennung	Bemerkung	St	Modellangabe
(5)	905 551 011 26	Bodenbelag vorn Spezialvelours Farbe Angeben	/LL/L-75	1	SPM
(5)	911 551 011 11	Bodenbelag vorn Spezialvelours Farbe Angeben	/LL/L 76	1	SPM
(5)	911 551 011 06	Bodenbelag vorn Langflor Farbe Angeben	/RL/L	1	COUPE
(5)	911 551 011 04	Bodenbelag Klimaanlage vorn Langflor Farbe Angeben	/RL/L-76	1	COUPE
(5)	911 551 011 08	Bodenbelag Klimaanlage vorn Langflor Farbe Angeben	/RL/L77-	1	COUPE
(5)	911 551 011 03	Bodenbelag vorn Nylon-Velours Farbe Angeben	/RL/L-75	1	COUPE
(5)	911 551 011 07	Bodenbelag Klimaanlage vorn Nylon-Velours Farbe Angeben	/RL/L-75	1	COUPE
(5)	911 551 011 01	Bodenbelag Spezialvelours Farbe Angeben	/RL/L-76	1	COUPE
(5)	911 551 011 05	Bodenbelag Klimaanlage Spezialvelours Farbe Angeben	/RL/L-76	1	COUPE
6	911 551 015 02	Bodenbrettbelag Langflor Teppichfarbe angeben	/LL/L	1	COUPE
(6)	911 551 016 08	Bodenbrettbelag Langflor Teppichfarbe angeben	/RL/R	1	COUPE
6	911 551 015 01	Bodenbrettbelag Nylon-Velours Farbe Angeben	/LL/L-75	1	COUPE
(6)	911 551 016 01	Bodenbrettbelag Nylon-Velours Farbe Angeben	/RL/R-75	1	COUPE
(6)	911 551 017 02	Bodenbrettbelag Klimaanlage Nylon-Velours Farbe Angeben	/RL/R-75	1	COUPE
6	911 551 015 00	Bodenbrettbelag Spezialvelours Farbe Angeben	/LL/L-75	1	COUPE
6	911 551 015 04	Bodenbrettbelag Spezialvelours Farbe Angeben	/LL/L 76	1	COUPE
(6)	911 551 016 00	Bodenbrettbelag Spezialvelours Farbe Angeben	/RL/R-75	1	COUPE
(6)	911 551 016 10	Bodenbrettbelag Spezialvelours Farbe Angeben	/RL/R 76	1	COUPE
(6)	911 551 017 01	Bodenbrettbelag Klimaanlage Spezialvelours Farbe Angeben	/RL/R-75	1	COUPE
7	905 551 015 03	Bodenbrettbelag Nylon-Velours Farbe Angeben	/LL/L-75	1	SPM
(7)	905 551 016 03	Bodenbrettbelag Nylon-Velours Farbe Angeben	/RL/R-75	1	SPM
(7)	905 551 016 05	Bodenbrettbelag Klimaanlage Nylon-Velours Farbe Angeben	/RL/R-75	1	SPM
(7)	911 551 017 03	Bodenbrettbelag Klimaanlage Nylon-Velours Farbe Angeben	/RL/R 76	1	SPM
(7)	911 551 017 04	Bodenbrettbelag Klimaanlage Nylon-Velours Farbe Angeben	/RL/R77-	1	SPM

Pos	Teilenummer	Benennung	Bemerkung	St	Modellangabe
7	905 551 015 02	Bodenbrettbelag Spezialvelours Farbe Angeben	/LL/L-75	1	SPM
7	911 551 015 05	Bodenbrettbelag Spezialvelours Farbe Angeben	/LL/L 76	1	SPM
(7)	905 551 016 02	Bodenbrettbelag Spezialvelours Farbe Angeben	/RL/R-75	1	SPM
(7)	911 551 016 11	Bodenbrettbelag Spezialvelours Farbe Angeben	/RL/R 76	1	SPM
(7)	905 551 016 04	Bodenbrettbelag Klimaanlage Spezialvelours Farbe Angeben	/RL/R-75	1	SPM
(7)	911 551 016 12	Bodenbrettbelag Klimaanlage Spezialvelours Farbe Angeben	/RL/R 76	1	SPM
(7)	911 551 015 03	Bodenbrettbelag Langflor Teppichfarbe angeben	/LL/L 76	1	SPM
(7)	911 551 015 06	Bodenbrettbelag Langflor Teppichfarbe angeben	/LL/L77-	1	SPM
(7)	911 551 016 06	Bodenbrettbelag Langflor Teppichfarbe angeben	/RL/R76-	1	SPM
(7)	911 551 016 07	Bodenbrettbelag Klimaanlage Langflor Teppichfarbe angeben	/RL/R76-	1	SPM
(8)	911 551 012 10	Bodenbelag Langflor Teppichfarbe angeben	/LL/R	1	COUPE
(8)	911 551 012 11	Bodenbelag Klimaanlage Langflor Teppichfarbe angeben	/LL/R	1	COUPE
(8)	911 551 022 00	Bodenbelag Langflor Teppichfarbe angeben	/RL/R	1	COUPE
(8)	911 551 022 01	Bodenbelag Klimaanlage Langflor Teppichfarbe angeben	/RL/R	1	COUPE
8	911 551 012 04	Bodenbelag Nylon-Velours Farbe Angeben	/LL/R-75	1	COUPE
(8)	911 551 012 07	Bodenbelag Klimaanlage Nylon-Velours Farbe Angeben	/LL/R-75	1	COUPE
(8)	911 551 012 05	Bodenbelag Nylon-Velours Farbe Angeben	/RL/R-75	1	COUPE
(8)	911 551 012 09	Bodenbelag Klimaanlage Nylon-Velours Farbe Angeben	/RL/R-75	1	COUPE
8	911 551 012 02	Bodenbelag Spezialvelours Farbe Angeben	/LL/R-76	1	COUPE
(8)	911 551 012 06	Bodenbelag Klimaanlage Spezialvelours Farbe Angeben	/LL/R-76	1	COUPE
(8)	911 551 012 03	Bodenbelag Spezialvelours Farbe Angeben	/RL/R-75	1	COUPE
(8)	911 551 012 12	Bodenbelag Spezialvelours Farbe Angeben	/RL/R 76	1	COUPE
(8)	911 551 012 08	Bodenbelag Klimaanlage Spezialvelours Farbe Angeben	/RL/R-75	1	COUPE
(8)	911 551 012 13	Bodenbelag Klimaanlage Spezialvelours Farbe Angeben	/RL/R 76	1	COUPE:SPM
(9)	911 551 014 04	Bodenbelag Langflor Teppichfarbe angeben	/H/R	1	
9	911 551 014 03	Bodenbelag Nylon-Velours Farbe Angeben	/H/R -75	1	

Pos	Teilenummer	Benennung	Bemerkung	St	Modellangabe
9	911 551 014 02	Bodenbelag Spezialvelours Farbe Angeben	/H/R -76	1	
(10)	911 551 013 03	Bodenbelag Langflor Teppichfarbe angeben	/H/L	1	
10	911 551 013 02	Bodenbelag Nylon-Velours Farbe Angeben	/H/L -75	1	
10	911 551 013 01	Bodenbelag Spezialvelours Farbe Angeben	/H/L -76	1	
(11)	911 551 411 35	Tunnelbelag Langflor Teppichfarbe angeben	/V 76	1	
(11)	911 551 411 38	Tunnelbelag Langflor Teppichfarbe angeben	/V -76	1	SPM
11	911 551 411 10	Tunnelbelag Nylon-Velours Farbe Angeben	/V -75	1	
(11)	911 551 411 18	Tunnelbelag Nylon-Velours Farbe Angeben	/V -75	1	SPM
(11)	911 551 411 09	Tunnelbelag Spezialvelours Farbe Angeben	/V -76	1	
(11)	911 551 411 11	Tunnelbelag Heizregulierung automatisch Spezialvelours Farbe Angeben	/V -76	1	
(11)	911 551 411 23	Tunnelbelag Heizregulierung automatisch Spezialvelours Farbe Angeben	/V -76	1	SPM
(11)	911 551 411 29	Tunnelbelag mit POS.15 Spezialvelours Farbe Angeben	-76	1	

Pos	Teilenummer	Benennung	Bemerkung	St	Modellangabe
(11)	911 551 411 39	Tunnelbelag mit POS.15 Langflor Teppichfarbe angeben	77-	1	
12	999 591 801 17	Teppich-Druckknopf	-76	2	
13	999 591 805 12	Druckknopf	-76	2	
14	900 145 043 00	Blechschraube B 3,5 X 9,5	-76	2	
(15)	911 551 413 04	Tunnelbelag Langflor Teppichfarbe angeben	/H -76	1	
15	911 551 413 03	Tunnelbelag Nylon-Velours Farbe Angeben	/H -75	1	
15	911 551 413 02	Tunnelbelag Spezialvelours Farbe Angeben	/H -76	1	
(16)	911 504 008 02	Deckel Tunnel Langflor Teppichfarbe angeben	/H	1	
(16)	911 504 008 01	Deckel Nylon-Velours Farbe Angeben	/H -75	1	
16	911 504 008 00	Deckel Tunnel Spezialvelours Farbe Angeben	/H	1	
17	900 143 019 07	Linsenblechschraube B 4,8 X 22		4	
18	900 031 006 07	Scheibe 5,3		4	
19	911 551 063 00	Pedalbodenbrett	/LL/L-75	1	COUPE
19	911 551 063 02	Pedalbodenbrett	/LL/L	1	911/911S/ CARRERA 3.0
19	911 551 063 04	Pedalbodenbrett	/LL/L77-	1	COUPE
(19)	901 551 061 23	Bodenbrett	/LL/L	1	COUPE
(19)	911 551 063 01	Pedalbodenbrett	/LL/L-76	1	SPM
(19)	911 551 063 03	Pedalbodenbrett	/LL/L77-	1	SPM

Pos	Teilenummer	Benennung	Bemerkung	St	Modellangabe
20	901 551 064 22	Bodenbrett	/LL/R	1	
(20)	901 551 062 24	Pedalbodenbrett	/RL/R-75	1	COUPE
(20)	911 551 062 20	Pedalbodenbrett	76 76	1	911/911S/ CARRERA 3.0
(20)	911 551 062 21	Pedalbodenbrett	/RL/R77-	1	COUPE
(20)	905 551 062 24	Pedalbodenbrett	/RL/R-75	1	SPM
(20)	905 551 062 26	Pedalbodenbrett	/RL/R76-	1	SPM
(20)	911 551 061 44	Pedalbodenbrett Klimaanlage	/RL -76	1	COUPE
(20)	911 551 075 01	Bodenbrett Klimaanlage	/RL 77-	1	COUPE
-	911 573 067 37	Winkel Pedalbodenbrett Klimaanlage	/RL	1	
-	900 119 025 02	Zylinderschraube M 5 X 15	/RL	1	COUPE
-	901 423 368 00	Scheibe	/RL	1	COUPE
21	N 042 121 3	Zahnscheibe A 6,4		1	COUPE
22	900 076 010 02	Sechskantmutter M 6		1	COUPE
23	901 501 950 22	Fussstütze	/RL	1	COUPE
(23)	911 501 950 02	Fussstütze Klimaanlage	/RL	1	COUPE
(23)	911 501 950 03	Fussstütze Klimaanlage	/RL	1	SPM
24	N 015 429 2	Blechmutter B 4,2	/RL	2	
25	900 145 044 00	Linsenblechschraube B 4,2 X 22	/RL	2	
26	901 501 958 22	Unterlage	/RL	2	
(27)	911 551 041 03	Teppich Radkasten Langflor Teppichfarbe angeben	/V/L	1	

Pos	Teilenummer	Benennung	Bemerkung	St	Modellangabe
27	911 551 042 05	Teppich Radkasten Langflor Teppichfarbe angeben	/LL/R	1	
(27)	911 551 042 06	Teppich Radkasten Langflor Teppichfarbe angeben	/RL/R	1	
(27)	911 551 041 02	Teppich Radkasten Nylon-Velours Farbe Angeben	/V/L -75	1	
27	911 551 042 03	Teppich Radkasten Nylon-Velours Farbe Angeben	/LL/R-75	1	
(27)	911 551 042 04	Teppich Radkasten Nylon-Velours Farbe Angeben	/RL/R-75	1	
(27)	911 551 041 01	Teppich Radkasten Spezialvelours Farbe Angeben	/V/L -76	1	
27	911 551 042 01	Teppich Radkasten Spezialvelours Farbe Angeben	/LL/R-76	1	
(27)	911 551 042 02	Teppich Radkasten Spezialvelours Farbe Angeben	/RL/R-76	1	
(28)	911 551 031 02	Teppich Einstiegschweller Langflor Teppichfarbe angeben	/L	1	
28	911 551 032 02	Teppich Einstiegschweller Langflor Teppichfarbe angeben	/R	1	
(28)	911 551 031 01	Teppich Einstiegschweller Nylon-Velours Farbe Angeben	/L -75	1	

Pos	Teilenummer	Benennung	Bemerkung	St	Modellangabe
28	911 551 032 01	Teppich Einstiegschweller Nylon-Velours Farbe Angeben	/R -75	1	
(28)	911 551 031 00	Teppich Einstiegschweller Spezialvelours Farbe Angeben	/L -76	1	
28/1	911 551 033 02	Teppich Einstiegschweller Langflor Teppichfarbe angeben	/H/L	1	
28/1	911 551 034 02	Teppich Einstiegschweller Langflor Teppichfarbe angeben	/H/R	1	
28/1	911 551 033 01	Teppich Einstiegschweller Nylon-Velours Farbe Angeben	/H/L -75	1	
28/1	911 551 034 01	Teppich Einstiegschweller Nylon-Velours Farbe Angeben	/H/R -75	1	
28/1	911 551 033 00	Teppich Einstiegschweller Spezialvelours Farbe Angeben	/H/L -76	1	
28/1	911 551 034 00	Teppich Einstiegschweller Spezialvelours Farbe Angeben	/H/R -76	1	
(29)	901 551 115 20	Trittschutz	/L	1	
29	901 551 116 20	Trittschutz	/R	1	
30	901 551 419 50	Abdeckleiste		2	
31	900 145 041 00	Blechschraube B 3,5 X 16		10	
32	911 551 067 00	Kofferraumverkleidung	-76	1	
(32)	911 551 067 03	Kofferraumverkleidung		1	CARRERA 3.0
(32)	911 551 067 03	Kofferraumverkleidung für Fahrzeuge mit Bremskraftverstärker	77-	1	
(32)	911 551 067 02	Kofferraumverkleidung für Fahrzeuge ohne Bremskraftverstärker	77-	1	
33	900 075 260 02	Sechskantschraube M 6 X 16		4	
34	N 012 007 2	Federring A 6		4	
35	900 151 003 02	Scheibe 6,4		4	

Modell	Jahr	HG	UG	Bildtafel	Einschränkung	UPD	14:37	29.01.2008	PORSCHE PET PORSCHE
911	1977	8	07	807-05		222			

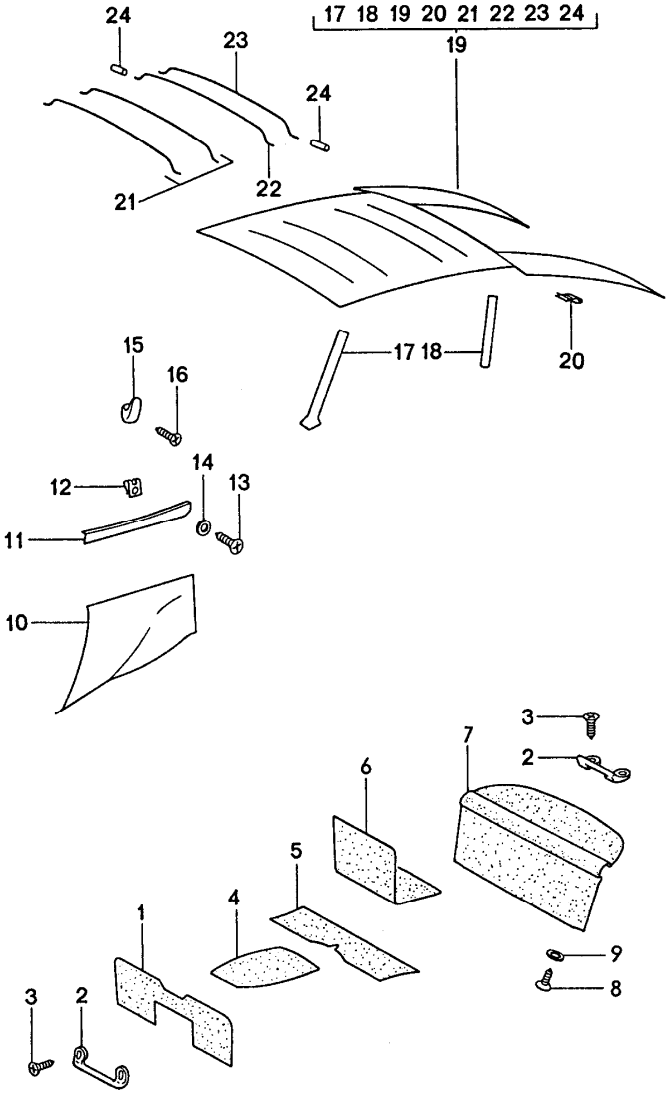

Pos	Teilenummer	Benennung	Bemerkung	St	Modellangabe
		Verkleidung innen hinten			
1	911 551 051 03	Teppich Fersenblech Langflor Teppichfarbe angeben	-76	1	
1	911 551 051 04	Teppich Fersenblech Langflor Teppichfarbe angeben	77-	1	
1	911 551 051 02	Teppich Fersenblech Nylon-Velours Farbe Angeben	-75	1	
1	911 551 051 01	Teppich Fersenblech Spezialvelours Farbe Angeben	-76	1	
2	477 885 761	Haltebügel		4	
3	900 270 049 07	Senkschraube AM 5 X 20	-75	8	
3	900 270 049 07	Senkschraube AM 5 X 20	76-	8	
4	911 551 423 04	Teppich Sitzmulde mitte Langflor Teppichfarbe angeben		1	
4	911 551 423 03	Teppich Sitzmulde mitte Nylon-Velours Farbe Angeben	-75	1	
4	911 551 423 02	Teppich Sitzmulde mitte Spezialvelours Farbe Angeben		1	
5	911 551 054 03	Teppich Sitzmulde Langflor Teppichfarbe angeben	/H	1	

Pos	Teilenummer	Benennung	Bemerkung	St	Modellangabe
5	911 551 054 02	Teppich Sitzmulde Nylon-Velours Farbe Angeben	/H -75	1	
5	911 551 054 01	Teppich Sitzmulde Spezialvelours Farbe Angeben	/H -76	1	
(6)	911 522 061 02	Teppich Notsitzrückenlehne Langflor Teppichfarbe angeben	/L	1	
6	911 522 062 02	Teppich Notsitzrückenlehne Langflor Teppichfarbe angeben	/R	1	
(6)	911 522 061 01	Teppich Notsitzrückenlehne Nylon-Velours Farbe Angeben	/L -75	1	
6	911 522 062 01	Teppich Notsitzrückenlehne Nylon-Velours Farbe Angeben	/R -75	1	
(6)	911 522 061 00	Teppich Notsitzrückenlehne Spezialvelours Farbe Angeben	/L -76	1	
6	911 522 062 00	Teppich Notsitzrückenlehne Spezialvelours Farbe Angeben	/R -76	1	
7	911 555 075 02	Rückwandverkleidung Kunstleder nicht abgesteppt Farbe Angeben	-76	1	
(7)	911 645 007 09	Rückwandverkleidung Stereo-Hecklautsprecher Kunstleder nicht abgesteppt Farbe Angeben	76	1	911/911S
(7)	911 555 075 03	Rückwandverkleidung Stoff Kunstleder Farbe Angeben	-75	1	JUBI
(7)	911 555 075 03	Rückwandverkleidung Stoff Kunstleder Farbe Angeben		1	
(7)	911 555 075 72	Rückwandverkleidung Leder Farbe Angeben	-75	1	
(7)	911 645 007 07	Rückwandverkleidung Stereo-Hecklautsprecher Kunstleder Farbe Angeben	-75	1	
(7)	911 645 007 71	Rückwandverkleidung Stereo-Hecklautsprecher Leder Farbe Angeben	-75	1	
(7)	911 555 075 09	Rückwandverkleidung Stoff Leder Farbe Angeben	76-	1	
(7)	911 555 075 06	Rückwandverkleidung Kunstleder abgesteppt Farbe Angeben	76-	1	
(7)	911 645 007 12	Rückwandverkleidung Stereo-Hecklautsprecher Kunstleder abgesteppt Farbe Angeben	76-	1	
(7)	911 645 007 80	Rückwandverkleidung Stereo-Hecklautsprecher Leder abgesteppt Farbe Angeben	76-	1	
(7)	911 555 075 80	Rückwandverkleidung Leder abgesteppt Farbe Angeben	76-	1	
		Bild 7			(AUS)
(7)	911 555 075 04	Rückwandverkleidung Stoff Kunstleder Farbe Angeben	-76	1	

Pos	Teilenummer	Benennung	Bemerkung	St	Modellangabe
(7)	911 555 075 12	Rückwandverkleidung Stoff Kunstleder Farbe Angeben	77- M	1	
(7)	911 555 075 07	Rückwandverkleidung Kunstleder abgesteppt Farbe Angeben	76	1	CARRERA 3.0
(7)	911 555 075 11	Rückwandverkleidung Kunstleder abgesteppt Farbe Angeben	77-	1	
(7)	911 555 075 08	Rückwandverkleidung Kunstleder nicht abgesteppt Farbe Angeben	76	1	911/911S
(7)	911 555 075 10	Rückwandverkleidung Stoff Leder Farbe Angeben	76	1	
(7)	911 555 075 87	Rückwandverkleidung Stoff Leder Farbe Angeben	77-	1	
(7)	911 555 075 74	Rückwandverkleidung Leder Farbe Angeben	-75	1	
(7)	911 555 075 82	Rückwandverkleidung Leder abgesteppt Farbe Angeben	76	1	
(7)	911 555 075 86	Rückwandverkleidung Leder abgesteppt Farbe Angeben	77-	1	
(7)	911 645 007 14	Rückwandverkleidung Stereo-Hecklautsprecher Stoff Kunstleder Farbe Angeben	76 76	1	911/911S/ CARRERA 3.0
(7)	911 645 007 18	Rückwandverkleidung Stereo-Hecklautsprecher Stoff Kunstleder Farbe Angeben	77-	1	
(7)	911 645 007 15	Rückwandverkleidung Stereo-Hecklautsprecher Kunstleder nicht abgesteppt Farbe Angeben	76	1	911/911S
(7)	911 645 007 16	Rückwandverkleidung Stereo-Hecklautsprecher Kunstleder abgesteppt Farbe Angeben	76 76	1	911/911S/ CARRERA 3.0
(7)	911 645 007 17	Rückwandverkleidung Stereo-Hecklautsprecher Kunstleder abgesteppt Farbe Angeben	77-	1	
(7)	930 645 007 80	Rückwandverkleidung Stereo-Hecklautsprecher Leder abgesteppt Farbe Angeben	77-	1	
(7)	930 645 007 81	Rückwandverkleidung Stereo-Hecklautsprecher Stoff Leder Farbe Angeben	77-	1	
(7)	911 645 007 82	Rückwandverkleidung Stereo-Hecklautsprecher Leder abgesteppt Farbe Angeben	76 76	1	911/911S/ CARRERA 3.0
8	900 145 072 07	Blechschraube B 3,5 X 22		2	
(8)	900 145 082 07	Blechschraube B 3,5 X 38 für Stereo-Hecklautsprecher		2	
9	999 591 102 07	Stoffschutzscheibe		2	
(10)	911 555 071 05	Seitenwandverkleidung Kunstleder Farbe Angeben	/L	1	
10	911 555 072 05	Seitenwandverkleidung Kunstleder Farbe Angeben	/R	1	

Pos	Teilenummer	Benennung	Bemerkung	St	Modellangabe
(10)	911 555 071 07	Seitenwandverkleidung Stoff Farbe Angeben	/L	1	
10	911 555 072 07	Seitenwandverkleidung Stoff Farbe Angeben	/R	1	
(10)	911 555 071 74	Seitenwandverkleidung Leder Farbe Angeben	/L	1	
10	911 555 072 74	Seitenwandverkleidung Leder Farbe Angeben	/R	1	
		Bild (10)			(AUS)
(10)	911 555 071 08	Seitenwandverkleidung Kunstleder Farbe Angeben	/L 77-	1	
(10)	911 555 072 08	Seitenwandverkleidung Kunstleder Farbe Angeben	/R 77-	1	
(10)	911 555 071 79	Seitenwandverkleidung Stoff Farbe Angeben	/L 77-	1	
(10)	911 555 072 79	Seitenwandverkleidung Stoff Farbe Angeben	/R 77-	1	
(10)	911 555 071 80	Seitenwandverkleidung Leder Farbe Angeben	/L 77-	1	
(10)	911 555 072 80	Seitenwandverkleidung Leder Farbe Angeben	/R 77-	1	
-	911 555 757 00	Bezug Schlosssäule Kunstleder Farbe Angeben	/L	1	
-	911 555 758 00	Bezug Schlosssäule Kunstleder Farbe Angeben	/R	1	
-	911 555 757 70	Bezug Schlosssäule Leder Farbe Angeben	/L	1	
-	911 555 758 70	Bezug Schlosssäule Leder Farbe Angeben	/R	1	
(11)	911 555 091 00	Fond-Schlüsselleiste Kunstleder Farbe Angeben	/L	1	
11	911 555 092 00	Fond-Schlüsselleiste Kunstleder Farbe Angeben	/R	1	
(11)	911 555 091 70	Fond-Schlüsselleiste Leder *FARBE ANGEBEN	/L M	1	
11	911 555 092 70	Fond-Schlüsselleiste Leder *FARBE ANGEBEN		1	
12	999 591 338 02	Blechmutter		4	
13	900 145 071 07	Blechschraube B 3,5 X 13		6	
14	999 591 116 07	Kegelscheibe		6	
15	901 552 870 40	Kleiderhaken		2	
(15)	477 857 375 A	Gurthalter		2	(AUS)
	01C	Schwarz			
16	900 250 007 02	Gewindeschneidschraube AM 5 X 12		2	
17	901 555 507 20	Innenverkleidung Windschutzrahmenteil		2	
18	901 555 505 20	Verkleidung Türsäule		2	
19	911 555 055 01	Deckenverkleidung Beige nicht für Schiebedach		1	
(19)	911 555 055 02	Deckenverkleidung Schwarz nicht für Schiebedach	M	1	

Pos	Teilenummer	Benennung	Bemerkung	St	Modellangabe
(19)	911 555 055 11	Deckenverkleidung Beige mit Bild 17 - 20 für Schiebedach		1	
(19)	911 555 055 12	Deckenverkleidung Schwarz mit Bild 17 - 20 für Schiebedach		1	
20	999 591 336 01	Befestigungsklammer	/H	5	
(20)	999 591 342 02	U-Klammer	/V	5	
21	901 555 511 20	Querstrebe 1 + 2		2	
22	901 555 512 20	Querstrebe 3		1	
23	901 555 513 20	Querstrebe 4		1	
24	644 555 515 00	Formgummi		8	

Modell	Jahr	HG	UG	Bildtafel	Einschränkung	UPD	14:37	29.01.2008
911	1977	8	07	807-10		222		

PORSCHE PET PORSCHE

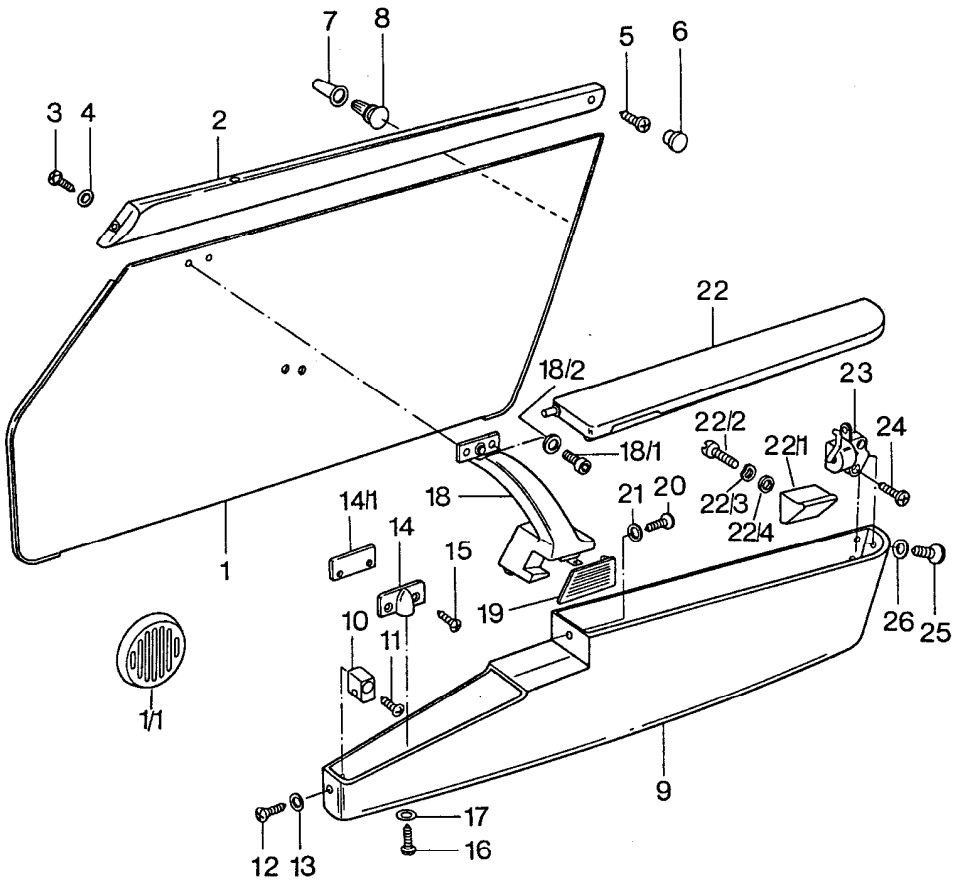

Pos	Teilenummer	Benennung	Bemerkung	St	Modellangabe
		Türverkleidung			
(1)	911 555 031 06	Türverkleidung Kunstleder Farbe Angeben	/L -75	1	
(1)	911 555 032 06	Türverkleidung Kunstleder Farbe Angeben	/R -75	1	
(1)	911 555 031 09	Türverkleidung mit Lautsprecherausschnitt Kunstleder Farbe Angeben	/L -75	1	
(1)	911 555 032 09	Türverkleidung mit Lautsprecherausschnitt Kunstleder Farbe Angeben	/R -75	1	
(1)	911 555 031 75	Türverkleidung Leder Farbe Angeben	/L -75	1	
(1)	911 555 032 75	Türverkleidung Leder Farbe Angeben	/R -75	1	
(1)	911 555 031 15	Türverkleidung Kunstleder Farbe Angeben	/L	1	JUBI
(1)	911 555 032 15	Türverkleidung Kunstleder Farbe Angeben	/R	1	JUBI
(1)	911 555 031 16	Türverkleidung Leder Farbe Angeben	/L	1	JUBI
(1)	911 555 032 16	Türverkleidung Leder Farbe Angeben	/R	1	JUBI
(1)	911 555 031 07	Türverkleidung Kunstleder elektrischer Fensterheber Farbe Angeben	/LL/L-75	1	
(1)	911 555 032 07	Türverkleidung Kunstleder elektrischer Fensterheber Farbe Angeben	/LL/R-75	1	

Pos	Teilenummer	Benennung	Bemerkung	St	Modellangabe
(1)	911 555 031 08	Türverkleidung Kunstleder elektrischer Fensterheber Farbe Angeben	/RL/L-75	1	
(1)	911 555 032 08	Türverkleidung Kunstleder elektrischer Fensterheber Farbe Angeben	/RL/R-75	1	
(1)	911 555 031 76	Türverkleidung Leder elektrischer Fensterheber mit Lautsprecherausschnitt Farbe Angeben	/LL/L-76	1	
(1)	911 555 032 76	Türverkleidung Leder elektrischer Fensterheber mit Lautsprecherausschnitt Farbe Angeben	/LL/R-76	1	
(1)	911 555 031 77	Türverkleidung Leder elektrischer Fensterheber mit Lautsprecherausschnitt Farbe Angeben	/RL/L-76	1	
(1)	911 555 032 77	Türverkleidung Leder elektrischer Fensterheber mit Lautsprecherausschnitt Farbe Angeben	/RL/R-76	1	
(1)	911 555 031 18	Türverkleidung Stoff elektrischer Fensterheber Farbe Angeben	/LL/L-76	1	
(1)	911 555 032 18	Türverkleidung Stoff elektrischer Fensterheber Farbe Angeben	/LL/R-76	1	
(1)	911 555 031 19	Türverkleidung Stoff elektrischer Fensterheber Farbe Angeben	/RL/L 76	1	
(1)	911 555 032 19	Türverkleidung Stoff elektrischer Fensterheber Farbe Angeben	/RL/R 76	1	
(1)	911 555 032 32	Türverkleidung Stoff elektrischer Fensterheber Farbe Angeben	/LL/L77-	1	
(1)	911 555 032 32	Türverkleidung Stoff elektrischer Fensterheber Farbe Angeben	/LL/R77-	1	
(1)	911 555 031 33	Türverkleidung Stoff elektrischer Fensterheber Farbe Angeben	/RL/L77-	1	
(1)	911 555 032 33	Türverkleidung Stoff elektrischer Fensterheber Farbe Angeben	/RL/R77-	1	
(1)	911 555 031 28	Türverkleidung Kunstleder abgesteppt Farbe Angeben	/L 77-	1	
(1)	911 555 032 28	Türverkleidung Kunstleder abgesteppt Farbe Angeben	/R 77-	1	
(1)	911 555 031 22	Türverkleidung elektrischer Fensterheber Kunstleder abgesteppt Farbe Angeben	/LL/L 76	1	CARRERA 3.0
(1)	911 555 032 22	Türverkleidung elektrischer Fensterheber Kunstleder abgesteppt Farbe Angeben	/LL/R 76	1	CARRERA 3.0
(1)	911 555 031 29	Türverkleidung elektrischer Fensterheber Kunstleder abgesteppt Farbe Angeben	/LL/L77-	1	
(1)	911 555 032 29	Türverkleidung elektrischer Fensterheber Kunstleder abgesteppt Farbe Angeben	/LL/R77-	1	

Pos	Teilenummer	Benennung	Bemerkung	St	Modellangabe
(1)	911 555 031 23	Türverkleidung elektrischer Fensterheber Kunstleder abgesteppt Farbe Angeben	/RL/L 76	1	CARRERA 3.0
(1)	911 555 032 23	Türverkleidung elektrischer Fensterheber Kunstleder abgesteppt Farbe Angeben	/RL/R 76	1	
(1)	911 555 031 30	Türverkleidung elektrischer Fensterheber Kunstleder abgesteppt Farbe Angeben	/RL/L77-	1	
(1)	911 555 032 30	Türverkleidung elektrischer Fensterheber Kunstleder abgesteppt Farbe Angeben	/RL/R77-	1	
(1)	930 555 031 70	Türverkleidung elektrischer Fensterheber Leder abgesteppt Farbe Angeben	/LL/L 76	1	CARRERA 3.0
(1)	930 555 032 70	Türverkleidung elektrischer Fensterheber Leder abgesteppt Farbe Angeben	/LL/R 76	1	CARRERA 3.0
(1)	930 555 031 72	Türverkleidung elektrischer Fensterheber Leder abgesteppt Farbe Angeben	/LL/L77-	1	
(1)	930 555 032 72	Türverkleidung elektrischer Fensterheber Leder abgesteppt Farbe Angeben	/LL/R77-	1	
(1)	930 555 031 71	Türverkleidung elektrischer Fensterheber Leder abgesteppt Farbe Angeben	/RL/L 76	1	CARRERA 3.0
(1)	930 555 032 71	Türverkleidung elektrischer Fensterheber Leder abgesteppt Farbe Angeben	/RL/R 76	1	CARRERA 3.0
(1)	930 555 031 73	Türverkleidung elektrischer Fensterheber Leder abgesteppt Farbe Angeben	/RL/L77-	1	
(1)	930 555 032 73	Türverkleidung elektrischer Fensterheber Leder abgesteppt Farbe Angeben	/RL/R77-	1	
(1)	911 555 031 81	Türverkleidung Leder abgesteppt Farbe Angeben	/L 76	1	
(1)	911 555 032 81	Türverkleidung Leder abgesteppt Farbe Angeben	/R 76	1	
(1)	911 555 031 87	Türverkleidung Leder abgesteppt Farbe Angeben	/L 77-	1	
(1)	911 555 032 87	Türverkleidung Leder abgesteppt Farbe Angeben	/R 77-	1	
(1)	911 555 031 24	Türverkleidung Kunstleder nicht abgesteppt Farbe Angeben	/L 76	1	
(1)	911 555 032 24	Türverkleidung Kunstleder nicht abgesteppt Farbe Angeben	/R 76	1	
(1)	911 555 031 17	Türverkleidung Stoff Farbe Angeben	/L 76	1	
(1)	911 555 032 17	Türverkleidung Stoff Farbe Angeben	/R 76	1	

Pos	Teilenummer	Benennung	Bemerkung	St	Modellangabe
(1)	911 555 031 31	Türverkleidung Stoff Farbe Angeben	/L 77-	1	
(1)	911 555 032 31	Türverkleidung Stoff Farbe Angeben	/R 77-	1	
(1)	911 555 031 25	Türverkleidung elektrischer Fensterheber Kunstleder nicht abgesteppt Farbe Angeben	/LL/L 76	1	
(1)	911 555 032 25	Türverkleidung elektrischer Fensterheber Kunstleder nicht abgesteppt Farbe Angeben	/LL/L 76	1	
(1)	911 555 031 26	Türverkleidung elektrischer Fensterheber Kunstleder nicht abgesteppt Farbe Angeben	/RL/L 76	1	
(1)	911 555 032 26	Türverkleidung elektrischer Fensterheber Kunstleder nicht abgesteppt Farbe Angeben	/RL/R 76	1	
1/1	911 555 013 00	Abdeckung Türlautsprecher		2	
-	999 507 226 01	Klemmscheibe		6	
(2)	911 555 083 47	Schlüsselleiste Kunstleder	/LL/L	1	
	7AE	Schwarz			
	002	Kupferrot			
	503	Braun-Beige			
2	911 555 084 48	Schlüsselleiste Kunstleder	/LL/R	1	
	7AE	Schwarz			
	002	Kupferrot			
	503	Braun-Beige			
(2)	911 555 083 48	Schlüsselleiste Kunstleder	/RL/L	1	
	7AE	Schwarz			
	002	Kupferrot			
	503	Braun-Beige			
(2)	911 555 084 47	Schlüsselleiste Kunstleder	/RL/R	1	
	7AE	Schwarz			
	002	Kupferrot			
	503	Braun-Beige			
(2)	911 555 083 72	Schlüsselleiste Leder Farbe Angeben	/LL/L	1	
2	911 555 084 73	Schlüsselleiste Leder Farbe Angeben	/LL/R	1	
(2)	911 555 083 73	Schlüsselleiste Leder Farbe Angeben	/RL/L	1	
(2)	911 555 084 72	Schlüsselleiste Leder Farbe Angeben	/RL/R	1	
3	900 145 071 07	Blechschraube B 3,5 X 13		2	
4	999 591 116 07	Kegelscheibe		2	
5	N 013 958 7	Blechschraube B 3,5 X 13		2	
6	914 552 233 10	Füllstück		2	
7	999 591 311 40	Buchse		6	
8	823 867 299	Clip		6	
(9)	911 555 037 00	Ablagekasten Kunstleder Farbe Angeben	/L	1	
9	911 555 038 00	Ablagekasten Kunstleder Farbe Angeben	/R	1	

Pos	Teilenummer	Benennung	Bemerkung	St	Modellangabe
(9)	911 555 037 02	Ablagekasten Umschlagband Kunstleder/ Teppich Langflor Teppichfarbe angeben	/L 77-	1	
(9)	911 555 038 02	Ablagekasten Umschlagband Kunstleder/ Teppich Langflor Teppichfarbe angeben	/R 77-	1	
(9)	930 555 037 01	Ablagekasten Umschlagband Leder/ Teppich Langflor Teppichfarbe angeben	/L	1	
(9)	930 555 038 01	Ablagekasten Umschlagband Leder/ Teppich Langflor Teppichfarbe angeben	/R	1	
-	911 555 029 01	Bezug Ablagekasten Umschlagband Kunstleder/ Teppich Langflor Teppichfarbe angeben	/L 77-	1	
-	911 555 030 01	Bezug Ablagekasten Umschlagband Kunstleder/ Teppich Langflor Teppichfarbe angeben	/R 77-	1	
-	930 555 039 00	Bezug Ablagekasten Umschlagband Leder/ Teppich Langflor Teppichfarbe angeben	/L	1	

Pos	Teilenummer	Benennung	Bemerkung	St	Modellangabe
-	930 555 040 00	Bezug Ablagekasten Umschlagband Leder/ Teppich Langflor Teppichfarbe angeben	/R	1	
10	911 555 391 00	Befestigungsbock		2	
11	900 143 046 07	Blechschraube B 4,8 X 16		2	
12	N 014 098 6	Blechschraube B 4,8 X 16		2	
13	999 704 605 07	Kegelscheibe	-75	2	
13	999 704 605 07	Kegelscheibe	76-	2	
14	911 555 323 00	Befestigungsbock	-76	6	
14/1	911 555 333 00	Unterlage	-76	6	
15	900 269 037 07	Senkschraube M 4 X 20	-76	12	
(15)	900 269 058 07	Senkschraube M 4 X 25	77-	6	
-	999 591 103 17	Stoffschutzscheibe	77-	6	
16	900 145 041 00	Blechschraube B 3,5 X 16		6	
17	999 591 102 12	Stoffschutzscheibe		6	
(18)	911 555 097 00	Haltegriff	/L	1	
18	911 555 098 00	Haltegriff	/R	1	
18/1	N 014 761 2	Zylinderschraube M 6 X 12		4	
18/2	900 028 008 01	Federscheibe B 6		4	
(19)	911 531 205 00	Türöffner	/L	1	
19	911 531 206 00	Türöffner	/R	1	
20	900 145 075 07	Blechschraube B 4,2 X 16		2	
21	999 591 102 07	Stoffschutzscheibe		2	
(22)	911 555 039 00	Deckel	/L	1	

Pos	Teilenummer	Benennung	Bemerkung	St	Modellangabe
22	911 555 040 00	Deckel	/R	1	
22/1	914 555 059 10	Abstützung		2	
22/2	900 146 011 02	Linsenschraube AM 4 X 10		2	
22/3	N 012 224 3	Federscheibe B 4		2	
22/4	900 151 028 02	Scheibe B 4,3		2	
(23)	911 555 045 03	Lager	/L	1	
23	911 555 046 03	Lager	/R	1	
24	900 143 046 07	Blechschraube B 4,8 X 16		4	
25	N 014 098 6	Blechschraube B 4,8 X 16		2	
26	999 704 605 07	Kegelscheibe		2	

Pos	Teilenummer	Benennung	Bemerkung	St	Modellangabe

Modell	Jahr	HG	UG	Bildtafel	Einschränkung	UPD	14:38	29.01.2008	PET
911	1977	8	07	807-15		222			

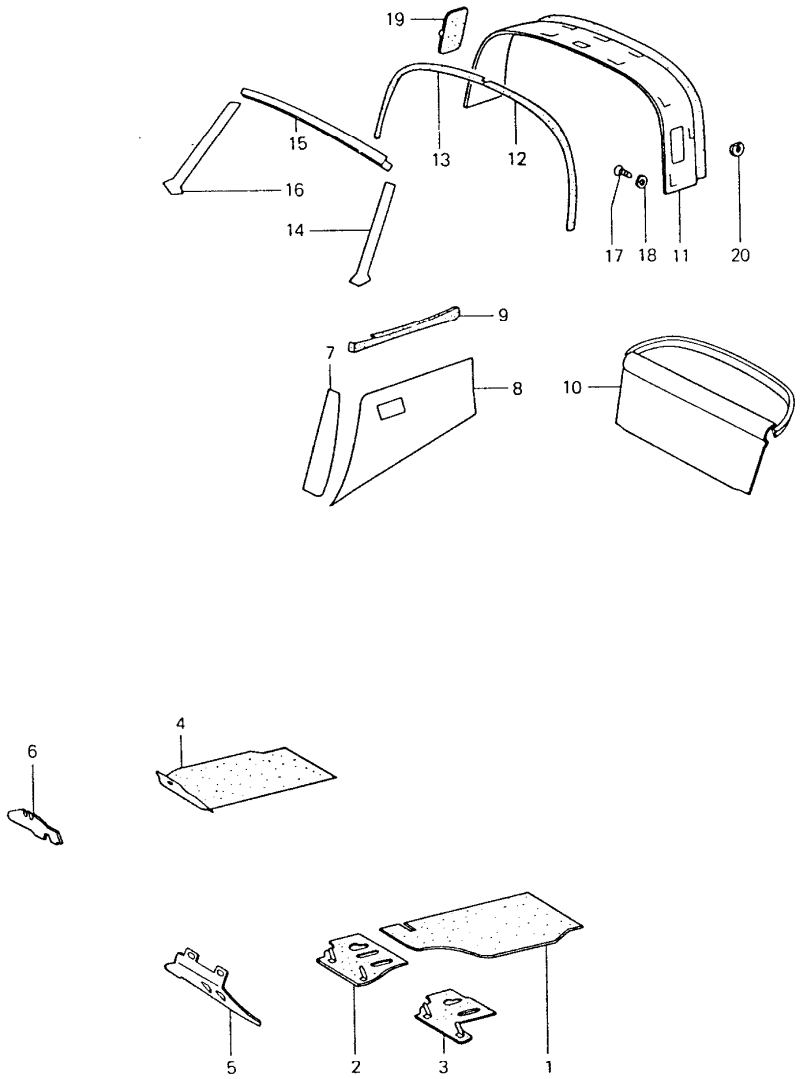

Pos	Teilenummer	Benennung	Bemerkung	St	Modellangabe
		Innenausstattung			TARGA
1	911 551 021 40	Bodenbelag Langflor Teppichfarbe angeben	/LL/L	1	
1	911 551 021 41	Bodenbelag Langflor Teppichfarbe angeben	/LL/L	1	SPM
(1)	911 551 011 46	Bodenbelag Langflor Teppichfarbe angeben	/RL/L	1	
(1)	911 551 011 44	Bodenbelag Klimaanlage Langflor Teppichfarbe angeben	/RL/L-76	1	
(1)	911 551 011 48	Bodenbelag Klimaanlage Langflor Teppichfarbe angeben	/RL/L77-	1	
1	911 551 011 42	Bodenbelag Nylon-Velours Farbe Angeben	/LL/L-75	1	
1	905 551 011 47	Bodenbelag Nylon-Velours Farbe Angeben	/LL/L-75	1	SPM
(1)	911 551 011 43	Bodenbelag Nylon-Velours Farbe Angeben	/RL/L-75	1	
(1)	911 551 011 47	Bodenbelag Klimaanlage Nylon-Velours Farbe Angeben	/RL/L-75	1	
1	911 551 011 40	Bodenbelag Spezialvelours Farbe Angeben	/LL/L-75	1	
1	911 551 011 51	Bodenbelag Spezialvelours Farbe Angeben	/LL/L 76	1	
1	905 551 011 46	Bodenbelag Spezialvelours Farbe Angeben	/LL/L-75	1	SPM
1	911 551 011 52	Bodenbelag Spezialvelours Farbe Angeben	/LL/L 76	1	SPM

Pos	Teilenummer	Benennung	Bemerkung	St	Modellangabe
(1)	911 551 011 41	Bodenbelag Spezialvelours Farbe Angeben	/RL/L-76	1	
(1)	911 551 011 45	Bodenbelag Klimaanlage Spezialvelours Farbe Angeben	/RL/L	1	
2	911 551 015 41	Bodenbrettbelag Nylon-Velours Farbe Angeben	/LL/L-75	1	
2	911 551 015 43	Bodenbrettbelag Spezialvelours Farbe Angeben	/LL/L-76	1	
2	911 551 015 42	Bodenbelag Langflor Teppichfarbe angeben	/LL/L	1	
3	-	siehe Gruppe 8/07/00		1	SPM
4	911 551 012 49	Bodenbelag Langflor Teppichfarbe angeben	/LL/R	1	
(4)	911 551 012 50	Bodenbelag Klimaanlage Langflor Teppichfarbe angeben	/LL/R	1	
(4)	911 551 022 40	Bodenbelag Langflor Teppichfarbe angeben	/RL/R	1	
(4)	911 551 022 41	Bodenbelag Klimaanlage Langflor Teppichfarbe angeben	/RL/R	1	
4	911 551 012 43	Bodenbelag Nylon-Velours Farbe Angeben	/LL/R-75	1	
(4)	911 551 012 46	Bodenbelag Klimaanlage Nylon-Velours Farbe Angeben	/LL/R-75	1	
(4)	911 551 012 44	Bodenbelag Nylon-Velours Farbe Angeben	/RL/R-75	1	
(4)	911 551 012 48	Bodenbelag Klimaanlage Nylon-Velours Farbe Angeben	/RL/R-75	1	
4	911 551 012 41	Bodenbelag Spezialvelours Farbe Angeben	/LL/R-76	1	
(4)	911 551 012 45	Bodenbelag Klimaanlage Spezialvelours Farbe Angeben	/LL/R-76	1	
(4)	911 551 012 42	Bodenbelag Spezialvelours Farbe Angeben	/RL/R-75	1	
(4)	911 551 012 51	Bodenbelag Spezialvelours Farbe Angeben	/RL/R 76	1	
(4)	911 551 012 47	Bodenbelag Spezialvelours Farbe Angeben	/RL/R-75	1	SPM
(4)	911 551 012 52	Bodenbelag Spezialvelours Farbe Angeben	/RL/R 76	1	SPM
5	911 551 063 40	Pedalbodenbrett	/LL/L-75	1	911/911S/ CARRERA 2.7
5	911 551 063 43	Pedalbodenbrett	/LL/L 76	1	911/911S/ CARRERA 3.0
5	911 551 063 44	Pedalbodenbrett	/LL/L77-	1	
(5)	911 551 063 41	Pedalbodenbrett	/LL/L-76	1	SPM
(5)	911 551 063 42	Pedalbodenbrett	/LL/L77-	1	SPM
(5)	901 551 061 42	Bodenbrett	/RL/L	1	
(5)	911 551 061 43	Bodenbrett Klimaanlage	/RL/L-76	1	
(5)	911 551 075 41	Bodenbrett Klimaanlage	/RL/L77-	1	
-	900 119 025 02	Zylinderschraube M 5 X 15	/RL	1	
-	901 423 368 00	Scheibe	/RL	1	
6	901 551 064 42	Bodenbrett	/LL/R	1	

Pos	Teilenummer	Benennung	Bemerkung	St	Modellangabe
(6)	901 551 062 42	Pedalbodenbrett	/RL/R-75	1	
(6)	911 551 062 40	Pedalbodenbrett	/RL/R 76	1	911/911S/ CARRERA 3.0
(6)	911 551 062 42	Pedalbodenbrett	/RL/R77-	1	
(6)	905 551 062 42	Pedalbodenbrett	/RL/R-75	1	SPM
(6)	905 551 062 44	Bodenbrett	/RL/R76-	1	SPM
7	901 555 023 01	Füllstück	/L	1	
(7)	901 555 024 01	Füllstück	/R	1	
-	911 555 757 40	Bezug Schlosssäule Kunstleder Farbe Angeben	/L	1	
-	911 555 758 40	Bezug Schlosssäule Kunstleder Farbe Angeben	/R	1	
-	911 555 757 75	Bezug Schlosssäule Leder Farbe Angeben	/L	1	
-	911 555 758 75	Bezug Schlosssäule Leder Farbe Angeben	/R	1	
(8)	911 555 071 45	Seitenwandverkleidung Kunstleder Farbe Angeben	/L -74	1	
8	911 555 072 45	Seitenwandverkleidung Kunstleder Farbe Angeben	/R -74	1	
(8)	911 555 071 47	Seitenwandverkleidung Kunstleder Farbe Angeben	/L 75-	1	
(8)	911 555 071 47	Seitenwandverkleidung Kunstleder Farbe Angeben	/R 75-	1	
(8)	911 555 071 48	Seitenwandverkleidung Kunstleder Farbe Angeben	/L JUBI	1	911/911S/ CARRERA 2.7
(8)	911 555 072 48	Seitenwandverkleidung Kunstleder Farbe Angeben	/R JUBI	1	911/911S/ CARRERA 2.7
		Leder Siehe Katalog	78-		
(8)	911 555 071 49	Seitenwandverkleidung Kunstleder Farbe Angeben	/L 77-	1	(AUS)
(8)	911 555 072 49	Seitenwandverkleidung Kunstleder Farbe Angeben	/R 77-	1	(AUS)
(8)	911 555 071 81	Seitenwandverkleidung Stoff Farbe Angeben	/L 77-	1	(AUS)
(8)	911 555 072 81	Seitenwandverkleidung Stoff Farbe Angeben	/R 77-	1	(AUS)
(8)	911 555 071 82	Seitenwandverkleidung Leder Farbe Angeben	/L 77-	1	(AUS)
(8)	911 555 072 82	Seitenwandverkleidung Leder Farbe Angeben	/R 77-	1	(AUS)
(9)	911 555 091 40	Fond-Schlüsselleiste Kunstleder Farbe Angeben	/L	1	
9	911 555 092 40	Fond-Schlüsselleiste Kunstleder Farbe Angeben	/R	1	
(9)	911 555 091 75	Fond-Schlüsselleiste Leder Farbe Angeben	/L	1	
9	911 555 092 75	Fond-Schlüsselleiste Leder Farbe Angeben	/R	1	
10	911 555 075 42	Rückwandverkleidung Kunstleder nicht abgesteppt Farbe Angeben	-76	1	

Pos	Teilenummer	Benennung	Bemerkung	St	Modellangabe
(10)	911 555 075 43	Rückwandverkleidung Kunstleder/ Stoff Farbe Angeben		1	911/911S/ CARRERA 2.7 JUBI
(10)	911 645 007 47	Rückwandverkleidung Stereo-Hecklautsprecher Kunstleder Farbe Angeben	-75	1	
(10)	911 645 007 76	Rückwandverkleidung Stereo-Hecklautsprecher Leder Farbe Angeben	-75	1	
(10)	911 555 075 77	Rückwandverkleidung Leder Farbe Angeben	-75	1	
(10)	911 555 075 43	Rückwandverkleidung Kunstleder/ Stoff Farbe Angeben	76-	1	911/911S/ CARRERA 3.0
(10)	911 555 075 49	Rückwandverkleidung Leder/ Stoff Farbe Angeben	76-	1	911/911S/ CARRERA 3.0
(10)	911 645 007 49	Rückwandverkleidung Kunstleder nicht abgesteppt Stereo-Hecklautsprecher Farbe Angeben	76-	1	911/911S/ CARRERA 3.0
(10)	911 555 075 46	Rückwandverkleidung Kunstleder abgesteppt Farbe Angeben	76-	1	
(10)	911 555 075 81	Rückwandverkleidung Leder abgesteppt Farbe Angeben	76-	1	
(10)	911 645 007 42	Rückwandverkleidung Stereo-Hecklautsprecher Kunstleder abgesteppt Farbe Angeben	76-	1	
(10)	911 645 007 81	Rückwandverkleidung Stereo-Hecklautsprecher Leder abgesteppt Farbe Angeben	76-	1	
(10)	911 555 075 44	Rückwandverkleidung Kunstleder/ Stoff Farbe Angeben	-76	1	(AUS)
(10)	911 555 075 52	Rückwandverkleidung Kunstleder/ Stoff Farbe Angeben	77-	1	(AUS)
(10)	911 555 075 47	Rückwandverkleidung Kunstleder abgesteppt Farbe Angeben	76	1	911/911S/AUS CARRERA 3.0
(10)	911 555 075 51	Rückwandverkleidung Kunstleder abgesteppt Farbe Angeben	77-	1	(AUS)
(10)	911 555 075 48	Rückwandverkleidung Kunstleder nicht abgesteppt Farbe Angeben	76-	1	911/911S (AUS)
(10)	911 555 075 50	Rückwandverkleidung Leder/ Stoff Farbe Angeben	76	1	911/911S/ CARRERA 3.0 (AUS)
(10)	911 555 075 85	Rückwandverkleidung Leder/ Stoff Farbe Angeben	77-	1	(AUS)
(10)	911 555 075 75	Rückwandverkleidung Leder Farbe Angeben	-75	1	(AUS)
(10)	911 555 075 83	Rückwandverkleidung Leder abgesteppt Farbe Angeben	76	1	911/911S/ CARRERA 3.0 (AUS)
(10)	911 555 075 84	Rückwandverkleidung Leder abgesteppt Farbe Angeben	77-	1	(AUS)
(10)	911 645 007 41	Rückwandverkleidung Leder/ Stoff Stereo-Hecklautsprecher Farbe Angeben	76	1	911/911S/ CARRERA 3.0 (AUS)

Pos	Teilenummer	Benennung	Bemerkung	St	Modellangabe
(10)	911 645 007 85	Rückwandverkleidung Leder/ Stoff Stereo-Hecklautsprecher Farbe Angeben	77-	1	(AUS)
(10)	911 645 007 44	Rückwandverkleidung Kunstleder/ Stoff Stereo-Hecklautsprecher Farbe Angeben	76	1	911/911S/ CARRERA 3.0 (AUS)
(10)	911 645 007 54	Rückwandverkleidung Kunstleder/ Stoff Stereo-Hecklautsprecher Farbe Angeben	77-	1	(AUS)
(10)	911 645 007 50	Rückwandverkleidung Kunstleder nicht abgesteppt Stereo-Hecklautsprecher Farbe Angeben	76	1	(AUS)
(10)	911 645 007 51	Rückwandverkleidung Kunstleder abgesteppt Stereo-Hecklautsprecher Farbe Angeben	76	1	911/911S/ CARRERA 3.0 (AUS)
(10)	911 645 007 53	Rückwandverkleidung Kunstleder abgesteppt Stereo-Hecklautsprecher Farbe Angeben	77-	1	(AUS)
(10)	911 645 007 83	Rückwandverkleidung Leder abgesteppt Stereo-Hecklautsprecher Farbe Angeben	76	1	911/911S/ CARRERA 3.0 (AUS)
(10)	911 645 007 84	Rückwandverkleidung Leder abgesteppt Stereo-Hecklautsprecher Farbe Angeben	77-	1	(AUS)
11	911 565 019 40	Innenblende		1	
12	911 565 513 40	Polsterauflage	/L	1	
13	911 565 514 40	Polsterauflage	/R	1	
14-	901 555 901 40	Innenverkleidung		1	
16	901 555 901 40	Innenverkleidung		1	
17	N 013 968 7	Blechschraube B 4,8 X 13	-74	4	
17	900 145 032 02	Linsenblechschraube 3,5 X 13	75-	4	911/911S/ CARRERA 2.7
18	N 012 225 2	Federscheibe B 5	-74	4	
18	999 591 010 12	Hohlscheibe 3,5	75-	4	911/911S/ CARRERA 2.7
(19)	911 565 157 40	Entlüftung	/L	1	
19	911 565 158 40	Entlüftung	/R	1	
20	911 565 132 00	Füllstück		2	

Modell	Jahr	HG	UG	Bildtafel	Einschränkung	UPD	14:38	29.01.2008	PORSCHE PET PORSCHE
911	1977	8	07	807-20		222			

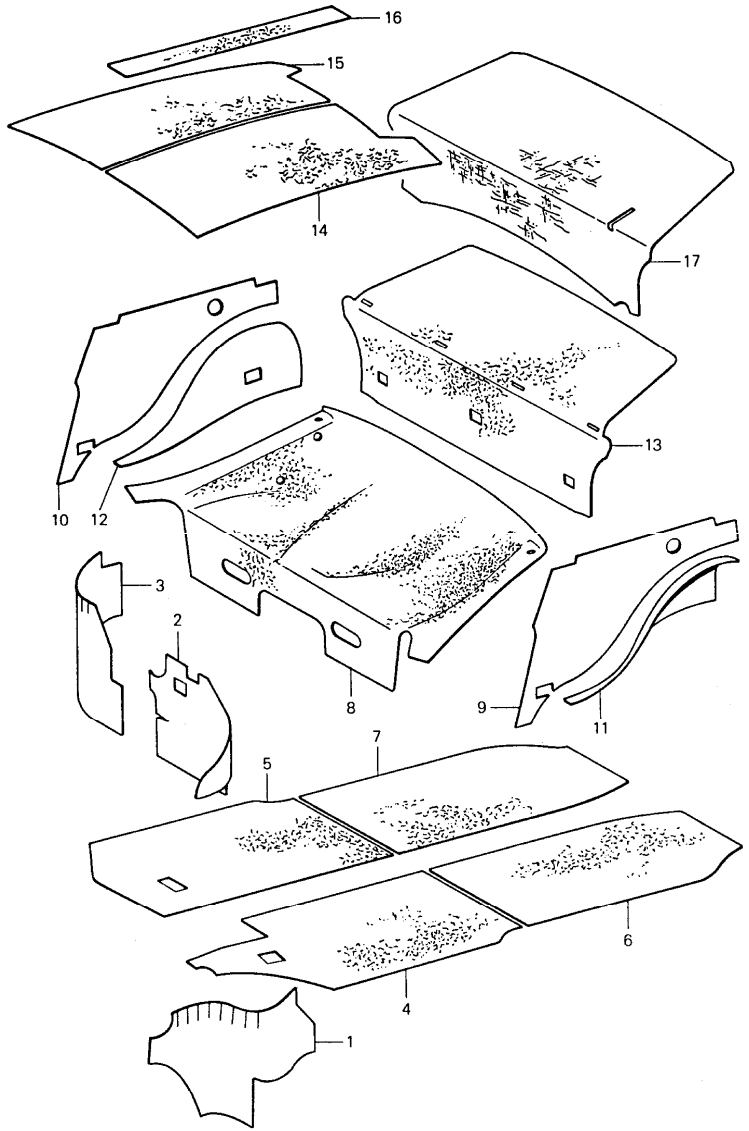

Pos	Teilenummer	Benennung	Bemerkung	St	Modellangabe
		Karosserie Schalldämpfung 1			
1	911 556 902 00	Dämpfungsmatte	/V/L	1	COUPE
(1)	911 556 902 00	Dämpfungsmatte	/V/R	1	COUPE
1	911 556 902 00	Dämpfungsmatte Radkasten	/V/L	1	TARGA
2	911 556 902 00	Dämpfungsmatte Pedalbodenbrett	/LL/R	1	COUPE
2+3	911 556 902 00	Dämpfungsmatte Pedalbodenbrett und Radkasten	/RL/R	1	COUPE
2	911 556 902 00	Dämpfungsmatte Pedalbodenbrett	/LL/R	1	TARGA
3	911 556 902 00	Dämpfungsmatte Radkasten	/V/L	1	TARGA
4	911 556 902 00	Dämpfungsmatte	/LL/L	1	COUPE
4	911 556 902 00	Dämpfungsmatte	/RL/L	1	COUPE
4	911 556 902 00	Dämpfungsmatte Boden	/LL/L	1	TARGA
5	911 556 902 00	Dämpfungsmatte	/LL/R	1	COUPE
5	911 556 902 00	Dämpfungsmatte	/RL/R	1	COUPE
5	911 556 902 00	Dämpfungsmatte Boden	/LL/R	1	TARGA
6	911 556 902 00	Dämpfungsmatte Boden	/H/L	1	
7	911 556 902 00	Dämpfungsmatte Boden	/H/R	1	
8	911 556 233 00	Dämpfung Sitzmulde		1	
9	999 913 006 00	Dämmung	/L	1	COUPE
9	999 913 006 00	Dämmung	/L	1	TARGA
10	999 913 006 00	Dämmung	/R	1	COUPE
10	999 913 006 00	Dämmung Radlaufwand oben	/R	1	TARGA

Modell	Jahr	HG	UG	Bildtafel	Einschränkung	UPD	14:38	29.01.2008	PORSCHE PET PORSCHE
911	1977	8	07	807-20		222			

Pos	Teilenummer	Benennung	Bemerkung	St	Modellangabe
11	999 913 006 00	Dämmung	/L	1	COUPE
11	999 913 006 00	Dämmung Radlaufwand unten	/L	1	TARGA
12	999 913 006 00	Dämmung	/R	1	COUPE
12	999 913 006 00	Dämmung Radlaufwand unten	/R	1	TARGA
13	911 556 239 03	Dämpfung für Fondrückwand		1	
14	911 556 023 01	Dämpfungsmatte Dach	/L	1	COUPE
15	911 556 023 01	Dämpfungsmatte Dach	/R	1	COUPE
16	911 556 248 00	Dämpfungsstreifen		4	COUPE
17	911 556 891 01	Dämpfungsmatte für Motorraum	/V	1	
-	999 913 006 00	Dämmung		*	

Pos	Teilenummer	Benennung	Bemerkung	St	Modellangabe

Modell	Jahr	HG	UG	Bildtafel	Einschränkung	UPD	14:38	29.01.2008	PET
911	1977	8	08	808-00		222			

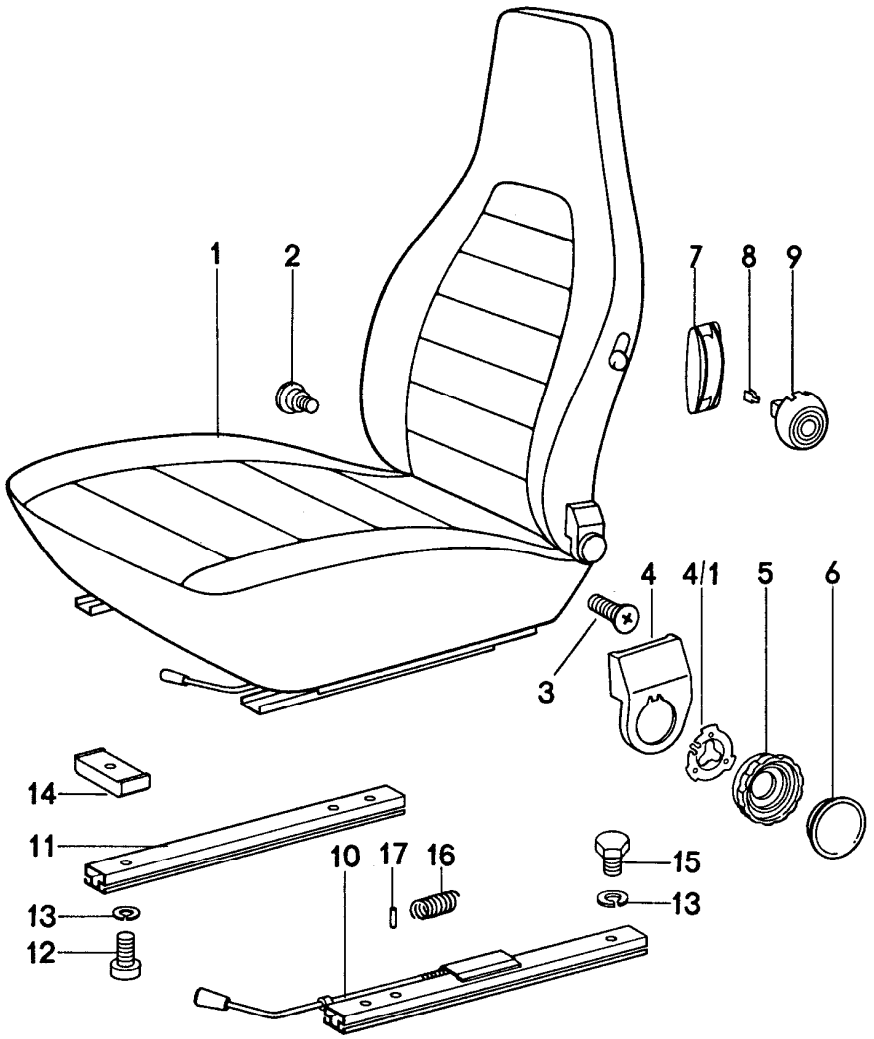

Pos	Teilenummer	Benennung	Bemerkung	St	Modellangabe
		Vordersitz komplett			
1	A 911 521 001 57	Vordersitz ohne Kontaktschalter Kunstleder Farbangabe Erforderlich	/L -76	1	
(1)	A 911 521 002 57	Vordersitz ohne Kontaktschalter Kunstleder Farbangabe Erforderlich	/R -76	1	
(1)	A 911 521 001 81	Vordersitz Kunstleder Farbangabe Erforderlich	/L 77-	1	
(1)	A 911 521 002 81	Vordersitz Kunstleder Farbangabe Erforderlich	/R 77-	1	
(1)	A 911 521 001 58	Vordersitz ohne Kontaktschalter Stoff Kunstleder Farbangabe Erforderlich	/L -76	1	
(1)	A 911 521 002 58	Vordersitz ohne Kontaktschalter Stoff Kunstleder Farbangabe Erforderlich	/R -76	1	
(1)	A 911 521 001 82	Vordersitz Stoff Kunstleder Farbangabe Erforderlich	/L 77-	1	
(1)	A 911 521 002 82	Vordersitz Stoff Kunstleder Farbangabe Erforderlich	/R 77-	1	
(1)	A 911 521 001 60	Vordersitz ohne Kontaktschalter Leder Farbangabe Erforderlich	/L -76	1	

Pos	Teilenummer	Benennung	Bemerkung	St	Modellangabe
(1)	A 911 521 002 60	Vordersitz ohne Kontaktschalter Leder Farbangabe Erforderlich	/R -76	1	
(1)	A 911 521 001 84	Vordersitz Leder Farbangabe Erforderlich	/L 77-	1	
(1)	A 911 521 002 84	Vordersitz Leder Farbangabe Erforderlich	/R 77-	1	
(1)	A 930 521 001 61	Vordersitz ohne Kontaktschalter Stoff Leder Farbangabe Erforderlich	/L -76	1	
(1)	A 930 521 002 61	Vordersitz ohne Kontaktschalter Stoff Leder Farbangabe Erforderlich	/R -76	1	
(1)	A 930 521 001 20	Vordersitz Stoff Stoff Leder Farbangabe Erforderlich	/L 77-	1	
(1)	A 930 521 002 20	Vordersitz Stoff Stoff Leder Farbangabe Erforderlich	/R 77-	1	
(1)	A 911 521 001 83	Vordersitz Stoff Stoff Kunstleder Farbangabe Erforderlich	/L 77-	1	
(1)	A 911 521 002 83	Vordersitz Stoff Stoff Kunstleder Farbangabe Erforderlich	/R 77-	1	
(1)	A 911 521 001 85	Vordersitz Stoff Leder Farbangabe Erforderlich	/L 77-	1	

Pos	Teilenummer	Benennung	Bemerkung	St	Modellangabe
(1)	A 911 521 002 85	Vordersitz Stoff Leder Farbangabe Erforderlich	/R 77-	1	
2	911 521 371 00	Schraube		2	
3	911 521 543 00	Linsenkopfschraube M 8 X 18		4	
4	A 911 521 359 02	Blende	/L	1	
(4)	A 911 521 360 02	Blende	/R	1	
(3)	911 521 547 00	Sechskantschraube M 10 X 20		4	
(4)	911 521 359 02	Blende	/L	1	
(4)	911 521 360 02	Blende	/R	1	
4/1	911 521 571 00	Spannfeder		2	
5	911 521 381 00	Handrad		2	
6	911 521 383 00	Abdeckung		2	
7	311 881 607 A	Rosette		2	
8	311 881 247	Klammer		2	
9	113 881 633 E	Betätigungsknopf		2	
	01C	Satinschwarz			
10	A 911 521 501 00	Sitzschiene	/L	1	
10	A 928 521 489 02	Sitzschiene	/L	1	
(10)	A 911 521 502 00	Sitzschiene	/R	1	
(10)	A 928 521 490 02	Sitzschiene	/R	1	
-	911 521 533 01	Griff für Längsverstellung		2	
	01C	Satinschwarz			
11	A 944 521 491 00	Sitzschiene		2	
11	944 521 491 00	Sitzschiene siehe TPI GR.8 NR.34		2	
12	N 014 761 2	Zylinderschraube M 6 X 12		8	

Pos	Teilenummer	Benennung	Bemerkung	St	Modellangabe
(12)	900 186 038 02	Zylinderschraube M 6 X 40		8	
13	N 012 006 4	Federring B 6		16	
14	911 521 493 00	Unterlegstück		8	
15	900 075 057 02	Sechskantschraube M 6 X 16		8	
16	911 521 535 00	Rückholfeder	/L	1	
(16)	911 521 536 00	Rückholfeder	/R	1	
17	900 012 123 00	Stift A 2,5 X 12		2	

Pos	Teilenummer	Benennung	Bemerkung	St	Modellangabe

Modell	Jahr	HG	UG	Bildtafel	Einschränkung	UPD	14:38	29.01.2008	PORSCHE PET PORSCHE
911	1977	8	08	808-05		222			

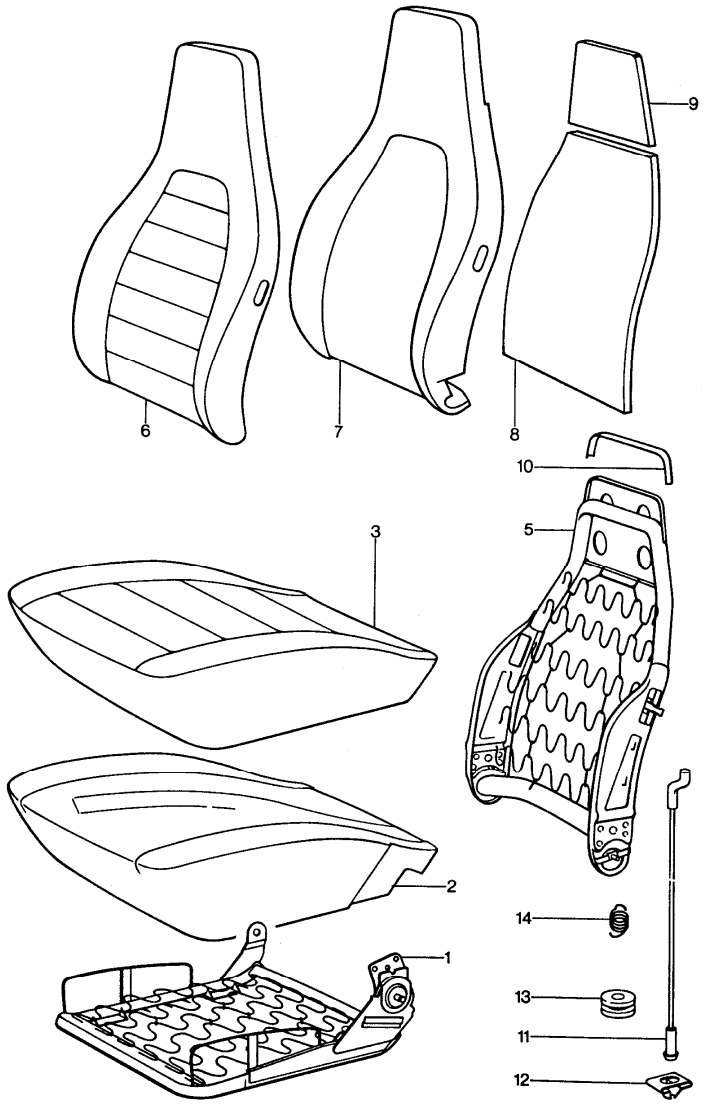

Pos	Teilenummer	Benennung	Bemerkung	St	Modellangabe
		Vordersitz Einzelteile			
1	911 521 069 56	Sitzrahmen	/L	1	
(1)	911 521 070 56	Sitzrahmen	/R	1	
(2)	911 521 385 01	Schaumteil Sitzkissen ohne Kontaktschalter	/L -76	1	
(2)	911 521 386 01	Schaumteil Sitzkissen ohne Kontaktschalter	/R -76	1	
(2)	911 521 385 02	Schaumteil Sitzkissen	/L 77-	1	
(2)	911 521 386 02	Schaumteil Sitzkissen	/R 77-	1	
3	A 911 521 037 57	Sitzkissenbezug Kunstleder Farbangabe Erforderlich	/L -76	1	
(3)	A 911 521 038 57	Sitzkissenbezug Kunstleder Farbangabe Erforderlich	/R -76	1	
(3)	A 911 521 037 10	Sitzkissenbezug Kunstleder Farbangabe Erforderlich	/L 77-	1	
(3)	A 911 521 038 10	Sitzkissenbezug Kunstleder Farbangabe Erforderlich	/R 77-	1	
(3)	A 911 521 037 58	Sitzkissenbezug Stoff Kunstleder Farbangabe Erforderlich	/L -76	1	
(3)	A 911 521 038 58	Sitzkissenbezug Stoff Kunstleder Farbangabe Erforderlich	/R -76	1	
(3)	A 911 521 037 11	Sitzkissenbezug Stoff Kunstleder Farbangabe Erforderlich	/L 77-	1	

Pos	Teilenummer	Benennung	Bemerkung	St	Modellangabe
(3)	A 911 521 038 11	Sitzkissenbezug Stoff Kunstleder Farbangabe Erforderlich	/R 77-	1	
(3)	A 911 521 037 12	Sitzkissenbezug Stoff Stoff Kunstleder Farbangabe Erforderlich	/L 77-	1	
(3)	A 911 521 038 12	Sitzkissenbezug Stoff Stoff Kunstleder Farbangabe Erforderlich	/R 77-	1	
(3)	A 911 521 037 60	Sitzkissenbezug Leder Farbangabe Erforderlich	/L -76	1	
(3)	A 911 521 038 60	Sitzkissenbezug Leder Farbangabe Erforderlich	/R -76	1	
(3)	A 911 521 037 13	Sitzkissenbezug Leder Farbangabe Erforderlich	/L 77-	1	
(3)	A 911 521 038 13	Sitzkissenbezug Leder Farbangabe Erforderlich	/R 77-	1	
(3)	A 930 521 037 61	Sitzkissenbezug Stoff Kunstleder Farbangabe Erforderlich	/L -76	1	
(3)	A 930 521 038 61	Sitzkissenbezug Stoff Kunstleder Farbangabe Erforderlich	/R -76	1	
(3)	A 930 521 037 10	Sitzkissenbezug Stoff Stoff Leder Farbangabe Erforderlich	/L 77-	1	
(3)	A 930 521 038 10	Sitzkissenbezug Stoff Stoff Leder Farbangabe Erforderlich	/R 77-	1	
(3)	A 911 521 037 14	Sitzkissenbezug Stoff Kunstleder Farbangabe Erforderlich	/L 77-	1	
(3)	A 911 521 038 14	Sitzkissenbezug Stoff Kunstleder Farbangabe Erforderlich	/R 77-	1	
5	911 521 027 57	Lehnenrahmen	/L -75	1	
(5)	911 521 028 57	Lehnenrahmen	/R -75	1	
5	911 521 027 58	Lehnenrahmen	/L 76-	1	
(5)	911 521 028 58	Lehnenrahmen	/R 76-	1	
6	A 911 521 072 57	Lehnenbezug Kunstleder Farbangabe Erforderlich	-76	2	
6	A 911 521 072 20	Lehnenbezug Kunstleder Farbangabe Erforderlich	77-	2	
(6)	A 911 521 072 59	Lehnenbezug Stoff Kunstleder Farbangabe Erforderlich	-76	2	
(6)	A 911 521 072 21	Lehnenbezug Stoff Kunstleder Farbangabe Erforderlich	77-	2	
(6)	A 911 521 072 22	Lehnenbezug Stoff Stoff Kunstleder Farbangabe Erforderlich	77-	2	
(6)	A 911 521 072 60	Lehnenbezug Leder Farbangabe Erforderlich	-76	2	
(6)	A 911 521 072 23	Lehnenbezug Leder Farbangabe Erforderlich	77-	2	
(6)	A 930 521 072 61	Lehnenbezug Leder Stoff Farbangabe Erforderlich	-76	2	

Pos	Teilenummer	Benennung	Bemerkung	St	Modellangabe
(6)	A 911 521 072 24	Lehnenbezug Leder Stoff Farbangabe Erforderlich	77-	2	
(6)	A 930 521 072 20	Lehnenbezug Stoff Stoff Leder Farbangabe Erforderlich	77-	2	
7	911 521 393 00	Schaumteil Rückenlehne	/L -76	1	
(7)	911 521 393 00	Schaumteil Rückenlehne	/R -76	1	
7	911 521 393 02	Schaumteil Rückenlehne	/L/R 77-	2	
8	911 521 575 00	Abdeckung		2	
9	911 521 435 00	Füllstück Kopfstütze		2	
-	911 521 437 00	Gleitstück 350 X 300		2	
10	999 911 200 40	Kantenschutzprofil 210 MM		2	
11	911 521 361 00	Drahtzug		2	
12	911 521 369 00	Klemme		2	
13	911 521 343 00	Führungsbuchse		2	
14	311 881 287 A	Feder		2	

Pos	Teilenummer	Benennung	Bemerkung	St	Modellangabe

Modell	Jahr	HG	UG	Bildtafel	Einschränkung	UPD	14:38	29.01.2008
911	1977	8	08	808-10		222		

PORSCHE PET PORSCHE

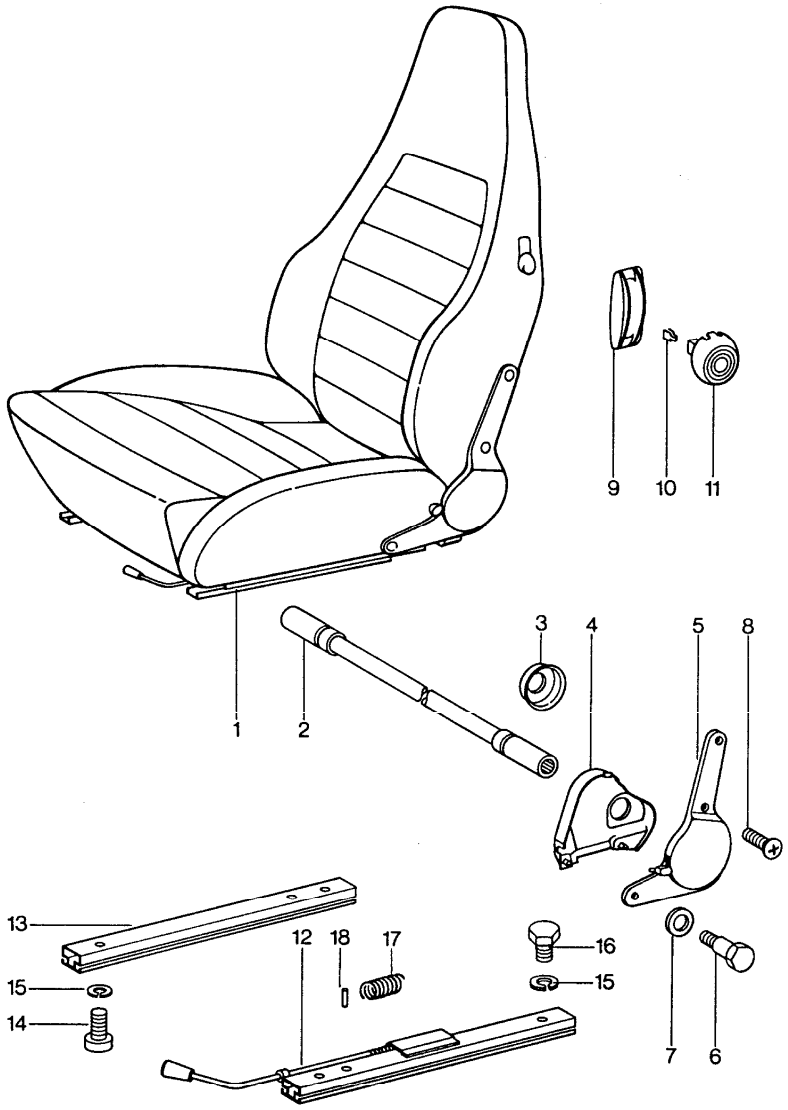

Pos	Teilenummer	Benennung	Bemerkung	St	Modellangabe
		Sportsitz komplett			
1	A 911 521 007 55	Sportsitz Stoff Kunstleder Farbangabe Erforderlich	/L	1	
(1)	A 911 521 008 55	Sportsitz Stoff Kunstleder Farbangabe Erforderlich	/R	1	
(1)	A 911 521 007 56	Sportsitz Kunstleder Farbangabe Erforderlich	/L	1	
(1)	A 911 521 008 56	Sportsitz Kunstleder Farbangabe Erforderlich	/R	1	
(1)	A 911 521 007 57	Sportsitz Leder Farbangabe Erforderlich	/L	1	
(1)	A 911 521 008 57	Sportsitz Leder Farbangabe Erforderlich	/R	1	
2	911 521 045 03	Verbindungsstange		2	
3	911 521 147 01	Abdeckkappe		2	
4	911 521 731 00	Innenschale	/L	1	
(4)	911 521 732 00	Innenschale	/R	1	
5	911 521 041 03	Liegesitzbeschlag mit Hebel linker Sitz	/L	1	
(5)	911 521 042 03	Liegesitzbeschlag mit Hebel rechter Sitz	/R	1	
(5)	911 521 044 03	Liegesitzbeschlag ohne Hebel linker Sitz	/R	1	
(5)	911 521 043 03	Liegesitzbeschlag ohne Hebel rechter Sitz	/L	1	

Pos	Teilenummer	Benennung	Bemerkung	St	Modellangabe
6	911 521 695 00	Sechskantschraube		4	
7	911 521 130 01	Scheibe		4	
8	A 911 521 715 00	Linsensenkblechschraube		8	
8	900 270 033 02	Linsensenkblechschraube M 8 X 30		8	
9	311 881 607 A	Rosette Betätigungshebel		2	
10	311 881 247	Klammer		2	
11	A 113 881 633 D	Betätigungsknopf		2	
11	113 881 633 E	Betätigungsknopf		2	
	01C	Satinschwarz			
12	A 911 521 501 00	Sitzschiene mit Verriegelung	/L	1	
12	A 928 521 489 02	Sitzschiene mit Verriegelung	/L	1	
(12)	A 911 521 502 00	Sitzschiene mit Verriegelung	/R	2	
(12)	A 928 521 490 02	Sitzschiene mit Verriegelung	/R	2	
13	A 944 521 491 00	Sitzschiene ohne Verriegelung siehe TPI GR.8 NR.34		2	
13	944 521 491 00	Sitzschiene ohne Verriegelung siehe TPI GR.8 NR.34		2	
14	900 186 018 02	Zylinderschraube M 6 X 20		8	
15	N 012 006 4	Federring B 6		16	
16	900 075 057 02	Sechskantschraube M 6 X 16		8	
17	911 521 535 00	Rückholfeder	/L	1	
(17)	911 521 536 00	Rückholfeder	/R	1	
18	900 012 123 00	Stift A 2,5 X 12		2	

Modell	Jahr	HG	UG	Bildtafel	Einschränkung	UPD	14:39	29.01.2008	PET
911	1977	8	08	808-15		222			

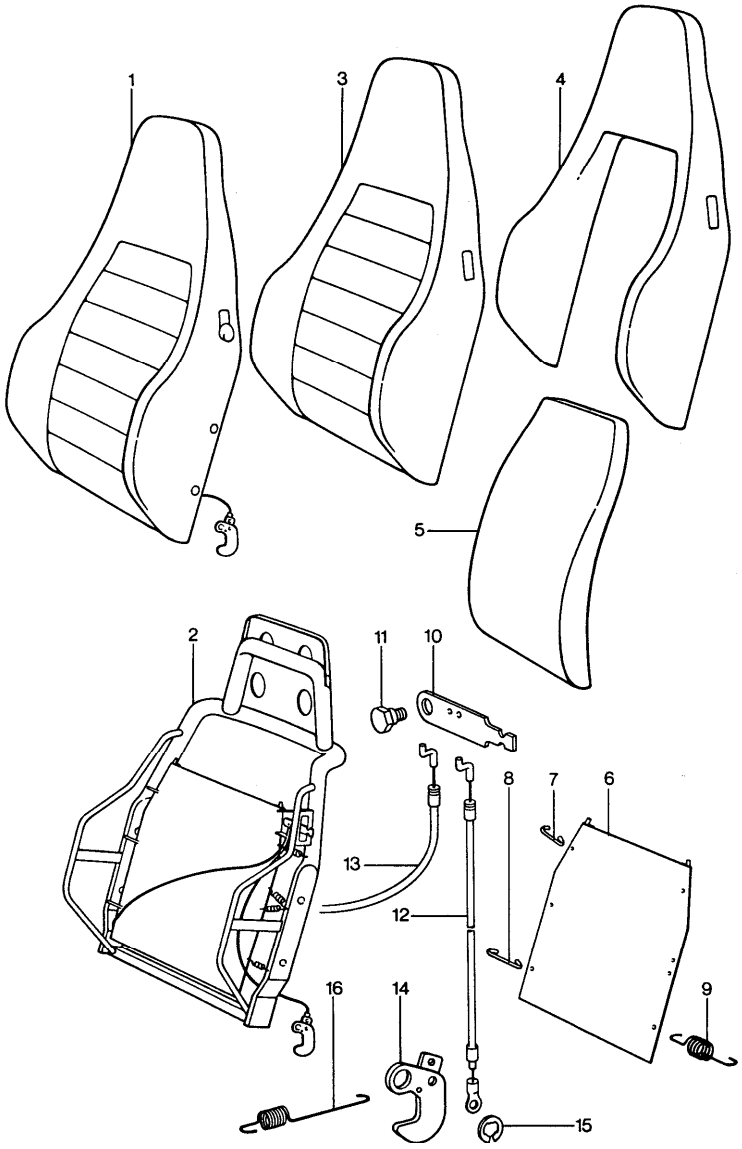

Pos	Teilenummer	Benennung	Bemerkung	St	Modellangabe
		Sportsitz Lehne Einzelteile			
(1)	A 911 521 603 00	Lehne komplett Stoff Kunstleder Farbangabe Erforderlich	/L	1	
(1)	A 911 521 604 00	Lehne komplett Stoff Kunstleder Farbangabe Erforderlich	/R	1	
1	A 911 521 603 01	Lehne komplett Kunstleder Farbangabe Erforderlich	/L	1	
1	A 911 521 604 01	Lehne komplett Kunstleder Farbangabe Erforderlich	/R	1	
(1)	A 911 521 603 02	Lehne komplett Leder Farbangabe Erforderlich	/L	1	
(1)	A 911 521 604 02	Lehne komplett Leder Farbangabe Erforderlich	/R	1	
2	911 521 613 00	Lehnenrahmen	/L	1	
(2)	911 521 614 00	Lehnenrahmen	/R	1	
(3)	A 911 521 072 01	Lehnenbezug Stoff Kunstleder Farbangabe Erforderlich		2	
3	A 911 521 072 02	Lehnenbezug Kunstleder Farbangabe Erforderlich		2	
(3)	A 911 521 072 03	Lehnenbezug Leder Farbangabe Erforderlich		2	
4	911 521 751 00	Schaumteil		2	
5	A 911 521 104 01	Lehnenkissen		2	

Pos	Teilenummer	Benennung	Bemerkung	St	Modellangabe
5	911 521 104 02	Schaumteil Lehnenkissen		2	
6	911 521 651 00	Lehnengurt		2	
7	911 521 693 00	Gurthaken oben		2	
8	911 521 713 00	Gurthaken unten		4	
9	911 521 689 00	Schaltfeder		8	
10	911 521 721 00	Lehnensperrhebel		2	
11	911 521 723 00	Bundschraube		2	
12	911 521 615 00	Bowdenzug kurz		2	
13	911 521 616 00	Bowdenzug lang		2	
14	911 521 563 00	Verriegelungshaken	/L	2	
(14)	911 521 564 00	Verriegelungshaken	/R	2	
15	N 012 439 2	Sicherungsscheibe 8		4	
16	911 521 733 00	Zugfeder	/L	1	
(16)	911 521 734 00	Zugfeder	/R	1	

Pos	Teilenummer	Benennung	Bemerkung	St	Modellangabe

Modell	Jahr	HG	UG	Bildtafel	Einschränkung	UPD	14:39	29.01.2008
911	1977	8	08	808-20		222		

PORSCHE PET PORSCHE

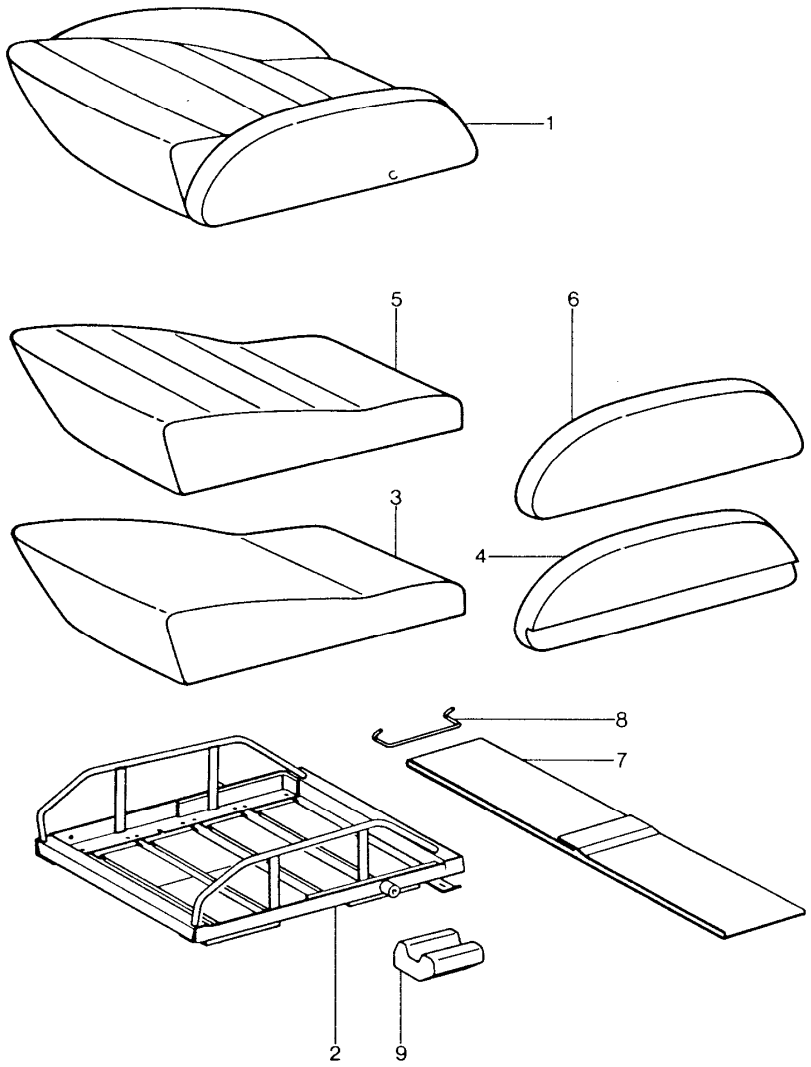

Pos	Teilenummer	Benennung	Bemerkung	St	Modellangabe
		Sportsitz Sitzkissen Einzelteile			
(1)	A 911 521 605 00	Sitzkissen komplett Stoff Kunstleder Farbangabe Erforderlich		2	
1	A 911 521 605 01	Sitzkissen komplett Kunstleder Farbangabe Erforderlich		2	
(1)	A 911 521 605 02	Sitzkissen komplett Leder Farbangabe Erforderlich		2	
2	911 521 621 00	Sitzrahmen mit Federung		2	
3	911 521 679 00	Schaumteil Sitzkissen		2	
4	911 521 683 00	Schaumteil Sitzwange	/L	2	
(4)	911 521 684 00	Schaumteil Sitzwange	/R	2	
(5)	A 911 521 197 02	Sitzkissenbezug Stoff Farbangabe Erforderlich		2	
5	A 911 521 197 03	Sitzkissenbezug Kunstleder Farbangabe Erforderlich		2	
(5)	A 911 521 197 04	Sitzkissenbezug Leder Farbangabe Erforderlich		2	
(6)	A 911 521 073 01	Sitzwangenbezug Stoff Farbangabe Erforderlich	/L	2	
(6)	A 911 521 074 01	Sitzwangenbezug Stoff Farbangabe Erforderlich	/R	2	
6	A 911 521 073 02	Sitzwangenbezug Kunstleder Farbangabe Erforderlich	/L	2	

Pos	Teilenummer	Benennung	Bemerkung	St	Modellangabe
6	A 911 521 074 02	Sitzwangenbezug Kunstleder Farbangabe Erforderlich	/R	2	
(6)	A 911 521 073 03	Sitzwangenbezug Leder Farbangabe Erforderlich	/L	2	
(6)	A 911 521 074 03	Sitzwangenbezug Leder Farbangabe Erforderlich	/R	2	
7	911 521 685 00	Gurt		8	
8	911 521 691 00	Gurthaken		16	
9	901 521 191 00	Auflagegummi	/L	2	
(9)	901 521 192 00	Auflagegummi	/R	2	

Modell	Jahr	HG	UG	Bildtafel	Einschränkung	UPD	14:39	29.01.2008	PORSCHE PET PORSCHE
911	1977	8	08	808-30		222			

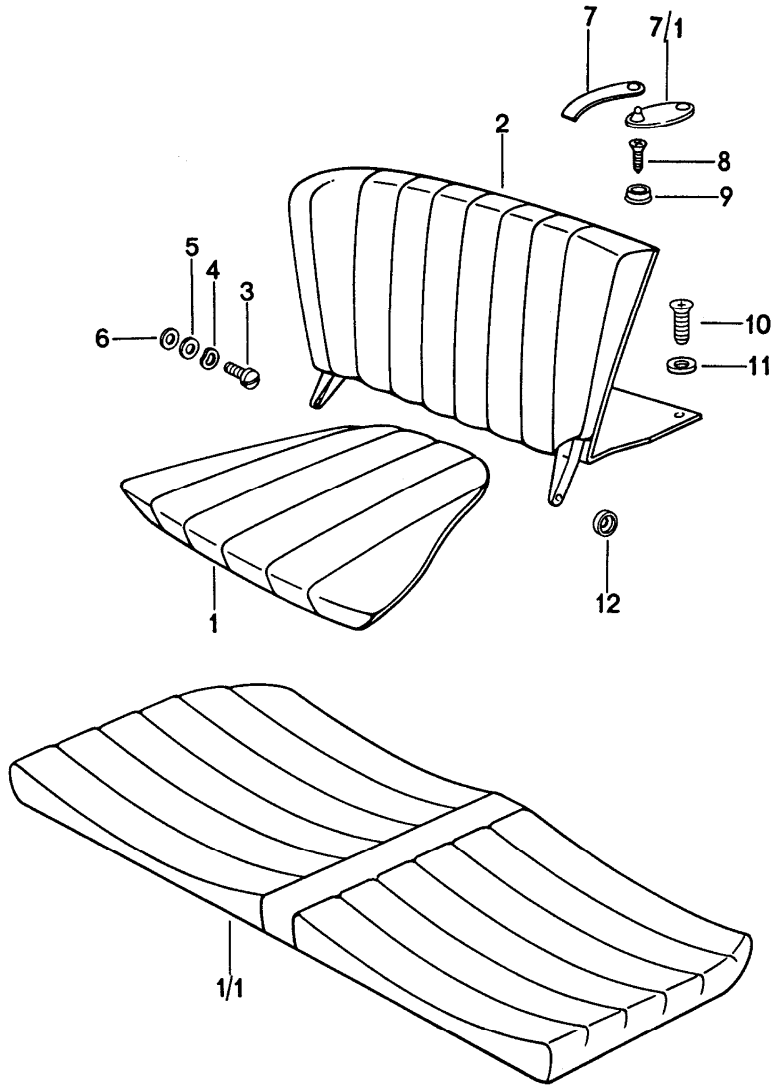

Pos	Teilenummer	Benennung	Bemerkung	St	Modellangabe
		Notsitz			
1	911 522 051 02	Notsitzkissen Kunstleder Farbangabe Erforderlich	/L -76	1	
(1)	911 522 052 02	Notsitzkissen Kunstleder Farbangabe Erforderlich	/R -76	1	
1	911 522 051 06	Notsitzkissen Kunstleder Farbangabe Erforderlich	/L 77-	1	
(1)	911 522 052 06	Notsitzkissen Kunstleder Farbangabe Erforderlich	/R 77-	1	
(1)	A 911 522 051 03	Notsitzkissen Stoff Farbangabe Erforderlich	/L	1	CARRERA 2.7
(1)	A 911 522 052 03	Notsitzkissen Stoff Farbangabe Erforderlich	/R	1	CARRERA 2.7
(1)	930 522 051 70	Notsitzkissen Leder Farbangabe Erforderlich	/L -76	1	
(1)	930 522 052 70	Notsitzkissen Leder Farbangabe Erforderlich	/R -76	1	
(1)	A 911 522 051 74	Notsitzkissen Leder Farbangabe Erforderlich	/L 77-	1	
(1)	930 522 051 74	Notsitzkissen Leder Farbangabe Erforderlich	/L 77-	1	
(1)	A 911 522 052 74	Notsitzkissen Leder Farbangabe Erforderlich	/R 77-	1	
(1)	930 522 052 74	Notsitzkissen Leder Farbangabe Erforderlich	/R 77-	1	
(1)	930 522 051 00	Notsitzkissen Stoff Leder Farbangabe Erforderlich	/L -76	1	

Pos	Teilenummer	Benennung	Bemerkung	St	Modellangabe
(1)	930 522 052 00	Notsitzkissen Stoff Leder Farbangabe Erforderlich	/R -76	1	
(1)	930 522 051 01	Notsitzkissen Stoff Farbangabe Erforderlich	/L 77-	1	
(1)	930 522 052 01	Notsitzkissen Stoff Farbangabe Erforderlich	/R 77-	1	
(1)	911 522 051 05	Notsitzkissen Kunstleder Farbangabe Erforderlich	/L 77-	1	911 S (J)
(1)	911 522 052 05	Notsitzkissen Kunstleder Farbangabe Erforderlich	/R 77-	1	911 S (J)
1/1	911 522 050 00	Rücksitzkissen Kunstleder Farbangabe Erforderlich	77-	1	(J)
1/1	911 522 050 70	Rücksitzkissen Leder Farbangabe Erforderlich		1	(J)
2	911 522 007 04	Notsitzrückenlehne spezial Velours Teppich Farbangabe Erforderlich	/L -76	1	
(2)	911 522 008 04	Notsitzrückenlehne spezial Velours Teppich Farbangabe Erforderlich	/R -76	1	
(2)	911 522 007 05	Notsitzrückenlehne spezial Velours Teppich Stereo-Hecklautsprecher Farbangabe Erforderlich	/L -76	1	
(2)	911 522 008 05	Notsitzrückenlehne spezial Velours Teppich Stereo-Hecklautsprecher Farbangabe Erforderlich	/R -76	1	
(2) A	911 522 005 07	Notsitzrückenlehne Nylon-Velours Teppich Farbangabe Erforderlich	/L -75	1	911S
(2) A	911 522 006 07	Notsitzrückenlehne Nylon-Velours Teppich Farbangabe Erforderlich	/R -75	1	911S
(2)	911 522 005 08	Notsitzrückenlehne Nylon-Velours Teppich Stereo-Hecklautsprecher Farbangabe Erforderlich	/L -75	1	911S
(2)	911 522 006 08	Notsitzrückenlehne Nylon-Velours Teppich Stereo-Hecklautsprecher Farbangabe Erforderlich	/R -75	1	911S
(2)	911 522 005 13	Notsitzrückenlehne Teppich Langflor Farbangabe Erforderlich	/L -76	1	CARRERA
(2)	911 522 006 13	Notsitzrückenlehne Teppich Langflor Farbangabe Erforderlich	/R -76	1	CARRERA
(2)	911 522 005 19	Notsitzrückenlehne Teppich Langflor Kunstleder Farbangabe Erforderlich	/L 77-	1	
(2)	911 522 006 19	Notsitzrückenlehne Teppich Langflor Kunstleder Farbangabe Erforderlich	/R 77-	1	
(2)	911 522 005 14	Notsitzrückenlehne Teppich Langflor Stereo-Hecklautsprecher Farbangabe Erforderlich	/L -76	1	CARRERA
(2)	911 522 006 14	Notsitzrückenlehne Teppich Langflor Stereo-Hecklautsprecher Farbangabe Erforderlich	/R -76	1	CARRERA

Pos	Teilenummer	Benennung	Bemerkung	St	Modellangabe
(2)	911 522 005 20	Notsitzrückenlehne Teppich Langflor Kunstleder Stereo-Hecklautsprecher Farbangabe Erforderlich	/L 77-	1	
(2)	911 522 006 20	Notsitzrückenlehne Teppich Langflor Kunstleder Stereo-Hecklautsprecher Farbangabe Erforderlich	/R 77-	1	
(2)	911 522 005 23	Notsitzrückenlehne Teppich Langflor Schottenkaro Kunstleder Stereo-Hecklautsprecher Farbangabe Erforderlich	/L 77-	1	
(2)	911 522 006 23	Notsitzrückenlehne Teppich Langflor Schottenkaro Kunstleder Stereo-Hecklautsprecher Farbangabe Erforderlich	/R 77-	1	
(2)	911 522 005 76	Notsitzrückenlehne Teppich Langflor Leder Farbangabe Erforderlich	/L -76	1	CARRERA 2.7
(2)	911 522 006 76	Notsitzrückenlehne Teppich Langflor Leder Farbangabe Erforderlich	/R -76	1	CARRERA 2.7
(2)	911 522 005 78	Notsitzrückenlehne Teppich Langflor Leder Farbangabe Erforderlich	/L 77-	1	
(2)	911 522 006 78	Notsitzrückenlehne Teppich Langflor Leder Farbangabe Erforderlich	/R 77-	1	
(2)	911 522 005 25	Notsitzrückenlehne Teppich Langflor Schottenkaro Leder Farbangabe Erforderlich	/L 77-	1	
(2)	911 522 006 25	Notsitzrückenlehne Teppich Langflor Schottenkaro Leder Farbangabe Erforderlich	/R 77-	1	
(2)	930 522 005 04	Notsitzrückenlehne Teppich Langflor Schottenkaro Leder Stereo-Hecklautsprecher Farbangabe Erforderlich	/L 77-	1	
(2)	930 522 006 04	Notsitzrückenlehne Teppich Langflor Schottenkaro Leder Stereo-Hecklautsprecher Farbangabe Erforderlich	/R 77-	1	
(2)	911 522 005 79	Notsitzrückenlehne Teppich Langflor Leder Stereo-Hecklautsprecher Farbangabe Erforderlich	/L 77-	1	
(2)	911 522 006 79	Notsitzrückenlehne Teppich Langflor Leder Stereo-Hecklautsprecher Farbangabe Erforderlich	/R 77-	1	
(2)	911 522 007 08	Notsitzrückenlehne Teppich Langflor Teppichfarbe angeben	/L	1	911 JUBI
(2)	911 522 008 08	Notsitzrückenlehne Teppich Langflor Teppichfarbe angeben	/R	1	911 JUBI

Pos	Teilenummer	Benennung	Bemerkung	St	Modellangabe
(2)	911 522 005 11	Notsitzrückenlehne Teppich Langflor Farbangabe Erforderlich	/L	1	911S JUBI
(2)	911 522 006 11	Notsitzrückenlehne Teppich Langflor Farbangabe Erforderlich	/R	1	911S JUBI
(2)	911 522 005 12	Notsitzrückenlehne Teppich Langflor Teppichfarbe angeben	/L	1	C 2.7 JUBI
(2)	911 522 006 12	Notsitzrückenlehne Teppich Langflor Teppichfarbe angeben	/R	1	C 2.7 JUBI
(2)	911 522 005 22	Notsitzrückenlehne Teppich Langflor Schottenkaro Kunstleder Farbangabe Erforderlich	/L 77-	1	
(2)	911 522 006 22	Notsitzrückenlehne Teppich Langflor Schottenkaro Kunstleder Farbangabe Erforderlich	/R 77-	1	
(2)	911 522 007 06	Notsitzrückenlehne mit spezial Velours Teppich Farbangabe Erforderlich	/L -76	1	911S (AUS)
(2)	911 522 008 06	Notsitzrückenlehne mit spezial Velours Teppich Farbangabe Erforderlich	/R -76	1	911S (AUS)
(2)	911 522 005 09	Notsitzrückenlehne mit Nylon-Velours Teppich Farbangabe Erforderlich	/L -76	1	C 2.7 (AUS)
(2)	911 522 006 09	Notsitzrückenlehne mit Nylon-Velours Teppich Farbangabe Erforderlich	/R -76	1	C 2.7 (AUS)
(2)	911 522 005 21	Notsitzrückenlehne mit Langflor Teppich Kunstleder Farbangabe Erforderlich	/L 77-	1	(AUS)
(2)	911 522 006 21	Notsitzrückenlehne mit Langflor Teppich Kunstleder Farbangabe Erforderlich	/R 77-	1	(AUS)
(2)	911 522 005 15	Notsitzrückenlehne mit Langflor Teppich Farbangabe Erforderlich	/L -76	1	CARRERA (AUS)
(2)	911 522 006 15	Notsitzrückenlehne mit Langflor Teppich Farbangabe Erforderlich	/R -76	1	CARRERA (AUS)
(2)	911 522 005 24	Notsitzrückenlehne mit Langflor Teppich Schottenkaro Kunstleder Farbangabe Erforderlich	/L 77-	1	(AUS)
(2)	911 522 006 24	Notsitzrückenlehne mit Langflor Teppich Schottenkaro Kunstleder Farbangabe Erforderlich	/R 77-	1	(AUS)
(2)	911 522 005 80	Notsitzrückenlehne mit Langflor Teppich Leder Farbangabe Erforderlich	/L 77-	1	(AUS)

Pos	Teilenummer	Benennung	Bemerkung	St	Modellangabe
(2)	911 522 006 80	Notsitzrückenlehne mit Langflor Teppich Leder Farbangabe Erforderlich	/R 77-	1	(AUS)
(2)	911 522 005 73	Notsitzrückenlehne mit Langflor Teppich Leder Farbangabe Erforderlich	/L -76	1	(AUS)
(2)	911 522 006 73	Notsitzrückenlehne mit Langflor Teppich Leder Farbangabe Erforderlich	/R -76	1	(AUS)
(2)	930 522 005 05	Notsitzrückenlehne mit Langflor Teppich Schottenkaro Leder Farbangabe Erforderlich	/L 77-	1	(AUS)
(2)	930 522 006 05	Notsitzrückenlehne mit Langflor Teppich Schottenkaro Leder Farbangabe Erforderlich	/R 77-	1	(AUS)
3	900 236 001 07	Linsenschraube M 8 X 10		2	
4	N 012 230 1	Federscheibe B 10		2	
5	901 522 509 20	Lagerbuchse		2	
6	999 591 111 50	Gummischeibe		X	
7	A 911 522 063 00	Haltestrippe		2	
7	901 522 063 40	Haltestrippe		2	
(7)	911 645 039 00	Haltestrippe Stereo-Hecklautsprecher		2	
7/1	911 645 037 00	Haltestrippe Verlängerung Stereo-Hecklautsprecher		X	

Pos	Teilenummer	Benennung	Bemerkung	St	Modellangabe
-	999 591 802 17	Kappe für Druckknopf		2	
8	900 143 004 02	Linsenblechschraube B 3,5 X 19		2	
9	999 591 805 12	Druckknopf		2	
10	900 145 041 00	Blechschraube B 3,5 X 16		2	
11	999 591 102 17	Hohlscheibe A 3,5		4	
12	901 522 365 20	Kappe		2	

Modell	Jahr	HG	UG	Bildtafel	Einschränkung	UPD	14:39	29.01.2008
911	1977	8	09	809-00		222		

PORSCHE PET PORSCHE

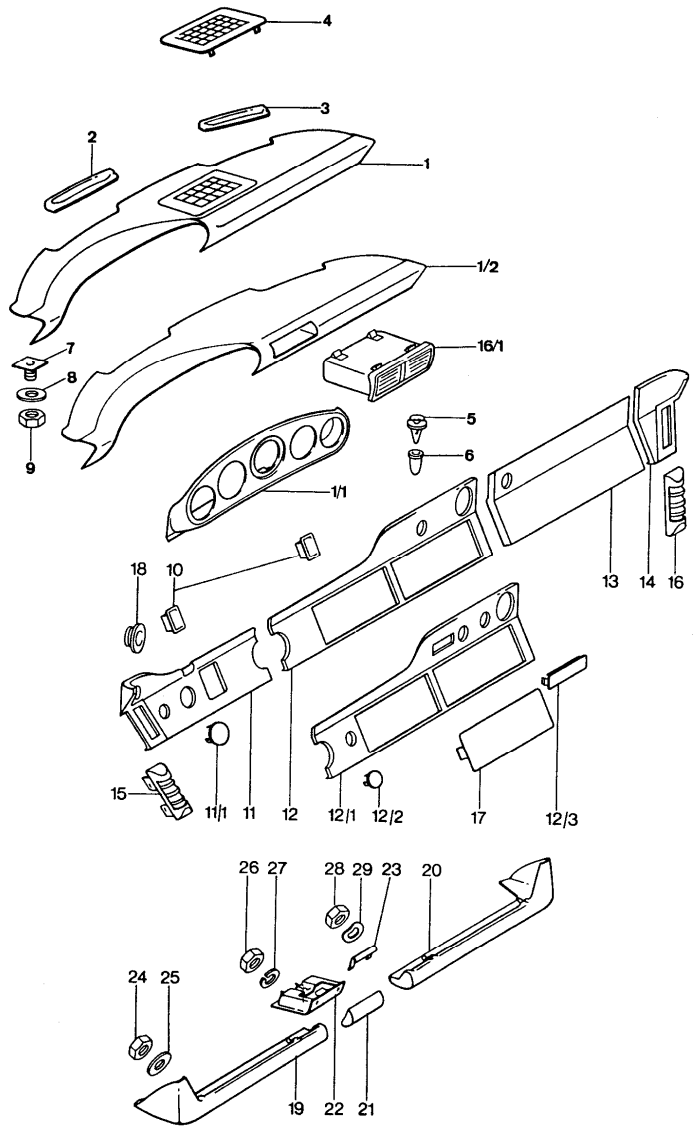

Pos	Teilenummer	Benennung	Bemerkung	St	Modellangabe
		Schalttafel			
1	911 552 031 00	Schalttafelverkleidung mit Lautsprechergitter ohne Mitteldüse Kunstleder	/LL -75	1	
	709	Schwarz			
	503	Braun-Beige			
	002	Kupferrot			
1	911 552 905 01	Schalttafelverkleidung mit Lautsprechergitter ohne Mitteldüse Kunstleder	/LL 76	1	
	709	Schwarz			
	503	Braun-Beige			
	002	Kupferrot			
(1)	911 552 906 01	Schalttafelverkleidung mit Lautsprechergitter ohne Mitteldüse Kunstleder	/RL -76	1	
	709	Schwarz			
	503	Braun-Beige			
	002	Kupferrot			
(1)	911 552 905 00	Schalttafelverkleidung ohne Lautsprechergitter ohne Mitteldüse Kunstleder	/LL -76	1	
	709	Schwarz			
	503	Braun-Beige			
	002	Kupferrot			

Pos	Teilenummer	Benennung	Bemerkung	St	Modellangabe
(1)	911 552 906 00	Schalttafelverkleidung ohne Lautsprechergitter ohne Mitteldüse Kunstleder	/RL -76	1	
	709	Schwarz			
	503	Braun-Beige			
	002	Kupferrot			
(1)	911 552 905 03	Schalttafelverkleidung mit Lautsprecherausschnitt perforiert ohne Mitteldüse Kunstleder	/LL -76	1	
	709	Schwarz			
	503	Braun-Beige			
	002	Kupferrot			
(1)	911 552 906 03	Schalttafelverkleidung mit Lautsprecherausschnitt perforiert ohne Mitteldüse Kunstleder	/RL -76	1	
	709	Schwarz			
	503	Braun-Beige			
	002	Kupferrot			
(1)	911 552 905 71	Schalttafelverkleidung mit Lautsprechergitter ohne Mitteldüse Leder Farbe Angeben	/LL -75	1	
(1)	911 552 906 71	Schalttafelverkleidung mit Lautsprechergitter ohne Mitteldüse Leder Farbe Angeben	/RL -75	1	

Pos	Teilenummer	Benennung	Bemerkung	St	Modellangabe
(1)	911 552 905 70	Schalttafelverkleidung ohne Lautsprechergitter ohne Mitteldüse Leder Farbe Angeben	/LL -76	1	
(1)	911 552 906 70	Schalttafelverkleidung ohne Lautsprechergitter ohne Mitteldüse Leder Farbe Angeben	/RL -76	1	
1/2	911 552 055 02	Schalttafelverkleidung mit Mitteldüse Kunstleder Farbe Angeben	/LL 77-	1	
(1/2)	911 552 056 02	Schalttafelverkleidung mit Mitteldüse Kunstleder Farbe Angeben	/RL 77-	1	
1/2	911 552 055 70	Schalttafelverkleidung mit Mitteldüse Leder Farbe Angeben	/LL 77-	1	
(1/2)	911 552 056 70	Schalttafelverkleidung mit Mitteldüse Leder Farbe Angeben	/RL 77-	1	
1/1	911 552 549 00	Bezug Instrumentenblende	/LL 76-	1	
1/1	911 552 550 00	Bezug Instrumentenblende	/RL 76-	1	
2	911 552 409 00	Blende	/L	1	
3	911 552 410 00	Blende Heizdüse	/R	1	
4	911 552 048 00	Deckel Lautsprecher Kunstleder Farbe Angeben	-75	1	

Pos	Teilenummer	Benennung	Bemerkung	St	Modellangabe
(4)	911 552 048 70	Deckel Lautsprecher Leder Farbe Angeben	-75	1	
5	999 591 310 40	Befestigungsclip		7	
6	999 591 311 40	Buchse		7	
7	999 591 344 02	Riegelverschluss		2	
8	N 011 524 7	Scheibe 6,5		7	
9	999 090 003 02	Sicherheitsmutter M 6		7	
10	911 552 469 00	Abdeckblende		2	
11	911 552 041 10	Blende	/LL -74	1	911/911S/
(11)	911 552 041 04	Blende bestehend aus: POS.11-14	/LL -75	1	
(11)	911 552 041 10	Blende	/LL 76	1	911/911S/ CARRERA 3.0
(11)	911 552 041 10	Blende	/LL 77-	1	911/911S/ CARRERA 3.0
(11)	911 552 042 04	Blende	/RL -76	1	
(11)	911 552 942 01	Blende bestehend aus: POS:(11-14)	/RL 77-	1	
11/1	911 552 471 01	Abdeckblende Warnblinkschalter		1	
12/2	911 552 467 00	Abdeckkappe Schalter	-74	2	
12/3	911 552 465 00	Abdeckblende Kontrollleuchte	-74	1	
15	911 552 071 00	Seitendüse	/L	1	
16	911 552 072 00	Seitendüse	/R	1	
16/1	911 571 067 02	Mitteldüse	77-	1	
16/1	911 571 067 03	Mitteldüse Klimaanlage	77-	1	
17	911 552 463 00	Abdeckblende Radio		1	
18	911 552 217 00	Rosette Deckelzug		1	
19	901 552 035 28	Knieschutzleiste Kunstleder Farbe Angeben	/L -76	1	
19	901 552 035 27	Knieschutzleiste Kunstleder Farbe Angeben	/L 77	1	
20	901 552 036 28	Knieschutzleiste Kunstleder Farbe Angeben	/R -76	1	
20	901 552 036 27	Knieschutzleiste Kunstleder Farbe Angeben	/R 77	1	
19	901 552 035 70	Knieschutzleiste Leder Farbe Angeben	/L	1	
20	901 552 036 70	Knieschutzleiste Leder Farbe Angeben	/R	1	
21	901 552 050 25	Aschergriff Kunstleder Farbe Angeben		1	
(21)	911 552 050 70	Aschergriff Leder Farbe Angeben		1	
22	901 552 061 25	Ascher		1	
23	901 552 607 00	Brandschutzplatte		1	
24	900 076 027 02	Sechskantmutter M 5		4	
25	900 151 027 02	Scheibe 5,3		4	
26	900 076 027 02	Sechskantmutter M 5		2	
27	900 025 003 02	Scheibe 5,3		2	
28	900 070 001 02	Hutmutter M 4		2	
29	900 028 018 01	Federscheibe B 4		2	

Modell	Jahr	HG	UG	Bildtafel	Einschränkung	UPD	14:40	29.01.2008	PORSCHE PET PORSCHE
911	1977	8	09	809-05		222			

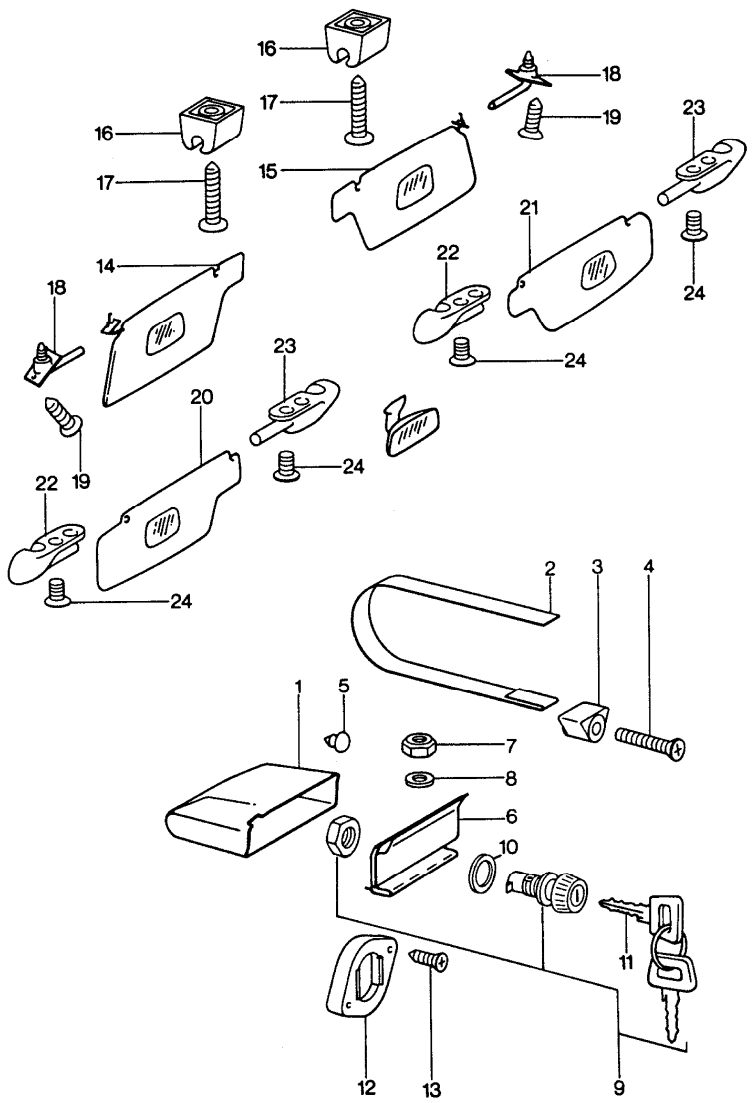

Pos	Teilenummer	Benennung	Bemerkung	St	Modellangabe
		Handschuhkasten Sonnenblende			
1	911 552 501 00	Handschuhkasten		1	
2	901 552 531 20	Spannband		1	
3	914 552 061 00	Spannklemme		1	
4	900 146 010 02	Linsenschraube AM 5 X 30		1	
5	999 703 064 50	Gummipuffer		1	
6	911 552 010 02	Handschuhkastendeckel		1	
8	900 025 003 02	Scheibe 5,3		4	
9	911 552 902 03	Handschuhkasten-Schloss Chrom mit Hauptschlüssel ohne bestimmte Schliessung		1 2	911/911S
9	911 552 902 07	Handschuhkasten-Schloss Schwarz mit Hauptschlüssel ohne bestimmte Schliessung		1 2	CARRERA 2.7 CARRERA 3.0
9	911 552 902 08	Handschuhkasten-Schloss Schwarz mit Hauptschlüssel Schliessungsnummer Angeben		1 2	
10	911 552 103 01	Scheibe		1	
11	914 531 903 10	Schlüsselrohling Hauptschlüssel		2	
(11)	911 531 945 00	Schlüsselrohling mit Leuchte ohne Batterie	76-	2	
(11)	911 531 946 00	Hauptschlüssel mit Leuchte ohne Batterie Schliessungsnummer Angeben	76-	2	
11	914 531 637 10	Hauptschlüssel Schliessungsnummer Angeben		2	

Pos	Teilenummer	Benennung	Bemerkung	St	Modellangabe
12	911 552 513 02	Schliesskeil		1	
13	900 143 065 07	Blechschraube 2,9 X 9,5		2	
(14)	911 731 031 04	Sonnenblende ohne Spiegel	/L	1	(AUS)
	CC4	Beige/Schwarz			
	CA9	Schwarz			
(14)	A 911 731 031 29	Sonnenblende ohne Spiegel Schwarz	/L	1	(AUS)
14	911 731 031 07	Sonnenblende mit Spiegel	/RL/L-76	1	
14	911 731 031 18	Sonnenblende mit Spiegel	/RL/L77-	1	
(14)	A 911 731 031 09	Sonnenblende mit Spiegel Schwarz	/LL/L-76	1	
(14)	911 731 031 14	Sonnenblende mit Spiegel Schwarz	/LL/L-76	1	
(14)	911 731 031 20	Sonnenblende mit Spiegel Schwarz	/RL/L77-	1	
(14)	911 731 031 17	Sonnenblende ohne Spiegel Beige	/LL/L	1	
(14)	911 731 031 19	Sonnenblende ohne Spiegel Schwarz	/LL/L	1	
(15)	911 731 032 04	Sonnenblende ohne Spiegel	/R	1	(AUS)
	CC4	Beige/Schwarz			
	CA9	Schwarz			
(15)	A 911 731 032 29	Sonnenblende ohne Spiegel Schwarz	/R	1	(AUS)
15	911 731 032 17	Sonnenblende	/LL/R	1	
(15)	A 911 731 032 08	Sonnenblende mit Spiegel Schwarz	/LL/R	1	
(15)	911 731 032 19	Sonnenblende	/LL/R	1	
(15)	911 731 032 12	Sonnenblende ohne Spiegel	/R 77-	1	
(15)	911 731 032 18	Sonnenblende ohne Spiegel Beige	/RL/R	1	
(15)	A 911 731 032 09	Sonnenblende ohne Spiegel Schwarz	/R -76	1	
(15)	911 731 032 14	Sonnenblende ohne Spiegel Schwarz	/R -76	1	
(15)	911 731 032 20	Sonnenblende ohne Spiegel Schwarz	/RL/R77-	1	
16	911 731 331 00	Gegenlager	-76	2	
16	911 731 331 00	Gegenlager	77-	2	(AUS)
(16)	911 731 331 00	Gegenlager	77-	2	
17	900 143 111 07	Linsenblechschraube B 3,9 X 13		2	
18	911 731 320 00	Lager	-76	2	
(18)	964 731 319 00	Lager	77-	2	
19	900 145 013 07	Linsensenkblechschraube B 4,2 X 13	-76	4	
19	N 014 093 3	Blechschraube B 4,2 X 13	77-	4	
20	A 911 731 031 46	Sonnenblende mit Spiegel Schwarz	/RL/L-76	1	
20	911 731 031 53	Sonnenblende mit Spiegel Schwarz	/RL/L	1	
(20)	A 911 731 031 45	Sonnenblende ohne Spiegel	/LL/L-76	1	

Pos	Teilenummer	Benennung	Bemerkung	St	Modellangabe
(20)	911 731 031 52	Sonnenblende ohne Spiegel Schwarz	/LL/L	1	
(20)	911 731 031 47	Sonnenblende ohne Spiegel	/L	1	(AUS)
21	A 911 731 032 45	Sonnenblende ohne Spiegel	/LL/R-76	1	
21	911 731 032 50	Sonnenblende ohne Spiegel	/LL/R-76	1	
21	911 731 032 52	Sonnenblende mit Spiegel Schwarz	/LL/R77-	1	
(21)	A 911 731 032 46	Sonnenblende ohne Spiegel Schwarz	/R -76	1	
(21)	911 731 032 53	Sonnenblende ohne Spiegel Schwarz	/RL/R	1	
(21)	911 731 032 47	Sonnenblende ohne Spiegel	/R	1	(AUS)
22	911 731 323 40	Böckchen	/L -76	2	
(22)	911 731 323 41	Lagerbock	/L 77-	2	
(22)	964 731 319 40	Lagerbock	/L 77-	1	(AUS)
23	911 731 324 40	Böckchen	/R -76	2	
(23)	911 731 324 41	Lagerbock	/R 77-	2	
(23)	964 731 320 40	Lager	/R 77-	1	(AUS)
24	900 145 013 07	Linsensenkblechschraube B 4,2 X 13		4	

Pos	Teilenummer	Benennung	Bemerkung	St	Modellangabe

Modell	Jahr	HG	UG	Bildtafel	Einschränkung	UPD	14:40	29.01.2008	PORSCHE PET PORSCHE
911	1977	8	09	809-10		222			

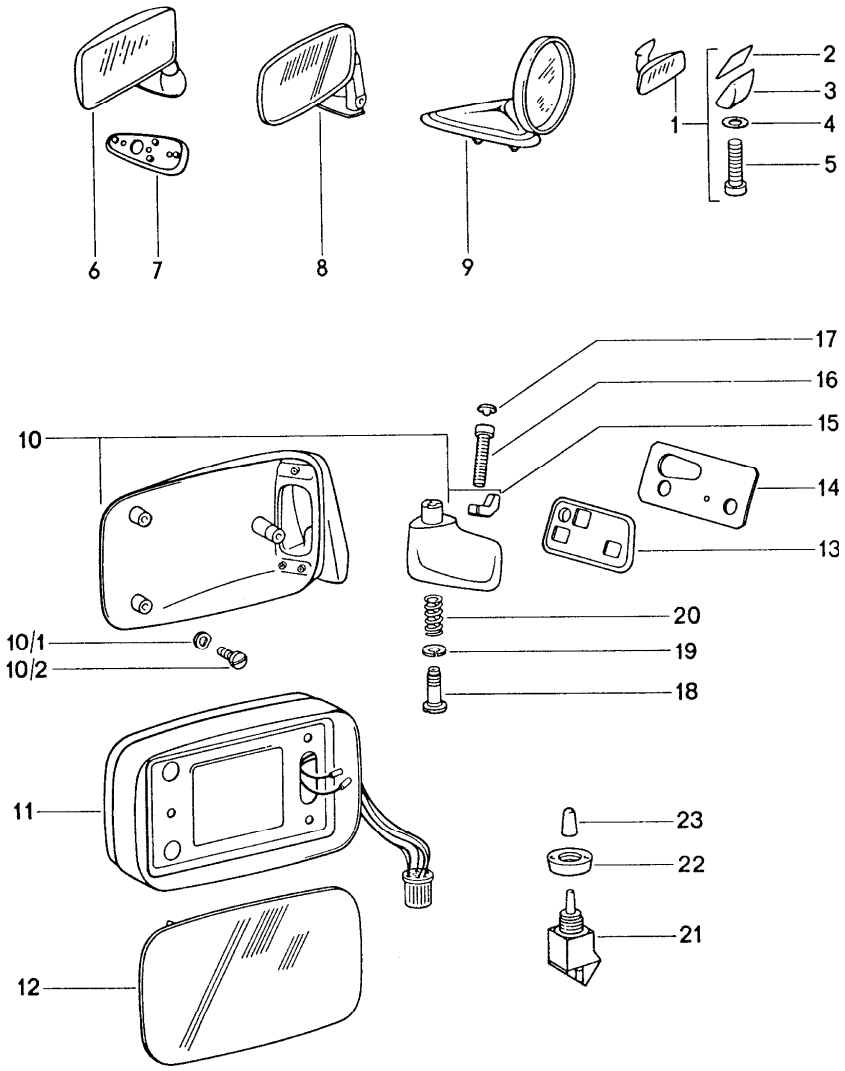

Pos	Teilenummer	Benennung	Bemerkung	St	Modellangabe
		Innenspiegel Aussenspiegel			
1	914 731 014 11	Innenspiegel		1	
2	901 731 133 20	Klebeplatte		1	
3	901 731 113 00	Grundplatte		1	
4	900 114 020 01	Zahnscheibe A 2,8		1	
5	900 014 094 10	Zylinderschraube AM 2,6 X 15		1	
6	911 731 013 01	Aussenspiegel	/L -75	1	911/911S
(6)	911 731 013 28	Aussenspiegel	/L -75	1	CARRERA 2.7
7	911 731 129 00	Unterlage	-75	1	911/911S/ CARRERA 2.7
8	911 731 017 00	Aussenspiegel plan	/L/R -74	1	911/911S
(8)	911 731 017 01	Aussenspiegel konvex	/L/R -74	1	911/911S
(8) A	911 731 017 06	Aussenspiegel plan Verchromt	/LL/L-75	1	911/911S
(8)	911 731 017 07	Aussenspiegel konvex Verchromt	/LL/L-75	1	911/911S
(8)	911 731 017 20	Aussenspiegel plan Schwarz	/LL/L-75	1	CARRERA 3.0
(8)	911 731 017 21	Aussenspiegel konvex Schwarz	/LL/R-75	1	CARRERA 3.0
(8) A	911 731 018 06	Aussenspiegel plan Verchromt	/RL/R-75	1	911/911S
(8)	911 731 018 21	Aussenspiegel konvex Schwarz	/RL/L-75	1	911/911S
(8)	911 731 018 20	Aussenspiegel plan Schwarz	/RL/R-75	1	CARRERA 3.0

Pos	Teilenummer	Benennung	Bemerkung	St	Modellangabe
(8)	911 731 018 21	Aussenspiegel konvex Schwarz	/RL/L-75	1	CARRERA3.0
9	901 731 111 01	Aussenspiegel plan	/RL/R-75	1	911/911S/ CARRERA 2.7
10	911 731 023 00	Einbausatz Aussenspiegel	/LL/L76-	1	911/911S/ CARRERA 3.0
(10)	911 731 025 00	Einbausatz Aussenspiegel	/RL/L76-	1	911/911S/ CARRERA 3.0
(10)	911 731 026 00	Einbausatz Aussenspiegel	/LL/R76-	1	911/911S/ CARRERA 3.0
(10)	911 731 024 00	Einbausatz Aussenspiegel	/RL/R76-	1	911/911S/ CARRERA 3.0
10/1	N 012 225 2	Federscheibe A 5	76-	3	
10/2	N 014 133 8	Linsenschraube AM 5 X 12	76-	3	
11	911 799 731 09	Abdeckrahmen mit Getriebe	76-	1	
12	911 731 035 00	Spiegelglas plan	76-	1	
(12)	911 731 035 01	Spiegelglas konvex	76-	1	(S)(N)(J)
-	999 703 128 40	Tülle Spiegelglas	76-	3	
13	911 731 247 00	Unterlage	/L 76-	1	
(13)	911 731 248 00	Unterlage	/R 76-	1	
14	911 531 197 00	Verstärkung	/L 76-	1	
(14)	911 531 198 00	Verstärkung	/R 76-	1	
15	-	Klemmbacke	76-	1	
16	999 218 021 02	Zylinderschraube M 5 X 35	76-	1	
17	999 703 137 40	Abdeckkappe	76-	1	
18	911 731 257 00	Führungsrohr	76-	1	
19	911 731 345 00	Zentrierscheibe	76-	1	
20	911 731 029 00	Feder	76-	1	
21	911 613 115 00	Schalter	76-	1	
-	911 731 343 03	Dichtung	76-	1	
22	911 731 251 00	Rundmutter	76-	1	
23	911 613 633 01	Schutzkappe	76-	1	
-	477 957 861	Gummitülle	76-	1	
-	111 971 911 A	Gummitülle	76-	1	
-	914 612 325 00	Buchsengehäuse 4-polig	76-	1	
-	911 612 881 00	Buchsengehäuse 6-polig	76-	1	
-	911 612 879 00	Stiftgehäuse 9-polig	76-	2	
-	911 612 163 00	Kabelstrang Tür	76-	1	
-	911 731 317 00	Abdichtung Stecker	76-	1	
-	911 612 162 01	Kabelstrang Kofferraum	/LL 76-	1	
-	911 612 162 00	Kabelstrang Kofferraum	/RL 76-	1	
		Elektrikteile für Aussenspiegel		2	
-	911 612 165 00	Kabelstrang Fahrerseite	76-	1	
-	911 612 166 00	Kabelstrang Beifahrerseite	76-	1	
-	911 612 164 01	Kabelstrang Kofferraum	/LL 76-	1	
-	911 612 164 00	Kabelstrang Kofferraum	/RL 76-	1	
-	911 613 113 00	Wechselschalter Beifahrerseite	76-	1	

Modell	Jahr	HG	UG	Bildtafel	Einschränkung	UPD	14:40	29.01.2008	PORSCHE PET PORSCHE
911	1977	8	09	809-15		222			

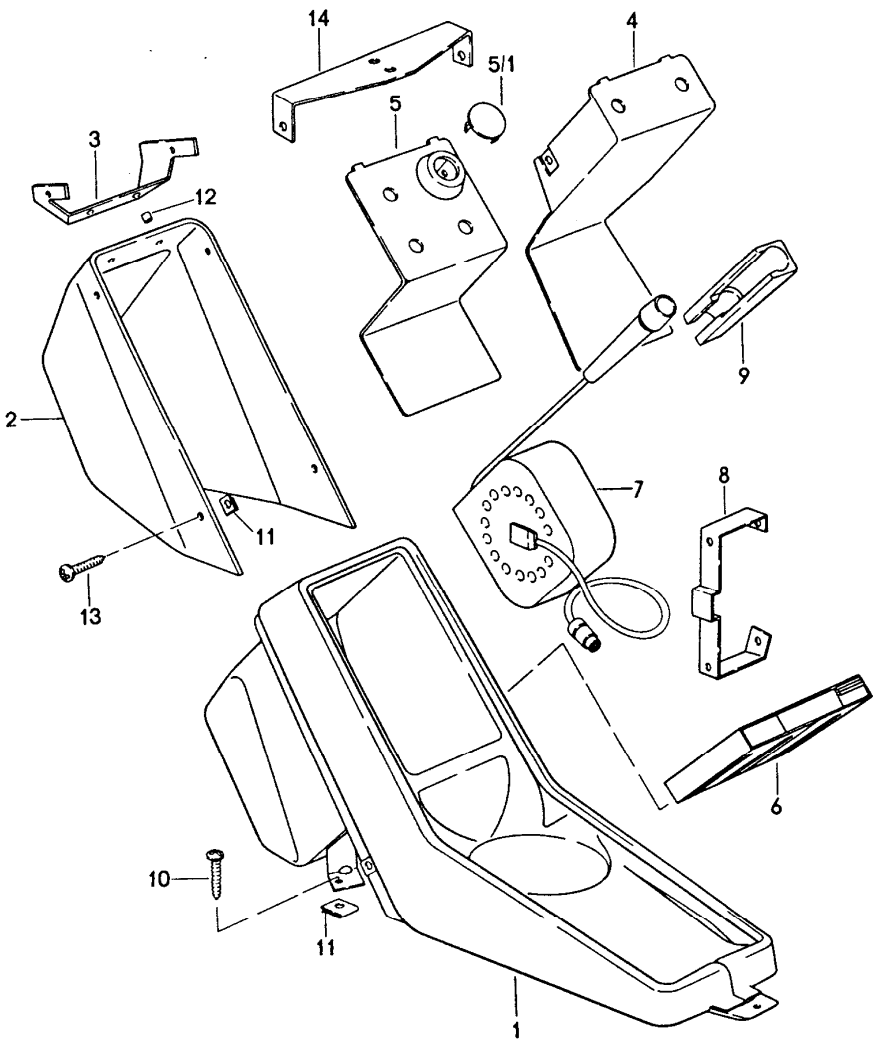

Pos	Teilenummer	Benennung	Bemerkung	St	Modellangabe
		Mittelkonsole			
1	911 552 036 00	Konsole Kunstleder Farbe Angeben		1	
(1)	930 552 036 00	Konsole Leder Farbe Angeben		1	
2	911 552 231 00	Abdeckkappe		1	
3	911 552 255 00	Halter		1	
4	911 552 253 00	Halter Schalter Klimaanlage		1	
5	911 552 053 00	Kassettenträger Mikrofon		1	
(5)	911 552 053 01	Kassettenträger Mikrofon und Klimaanlage		1	
5/1	911 552 471 01	Abdeckblende		1	
6	911 645 226 00	Kassettenbox		X	
7	911 645 221 00	Mikrofon		1	
8	911 552 261 00	Träger		1	
9	911 645 167 00	Halter		1	
10	900 143 047 07	Blechschraube 4,2 X 19		3	
11	999 507 240 00	Blechmutter 4,2		7	
12	999 190 006 03	Hohlniet 3,5 X 9		2	
13	900 143 121 07	Blechschraube 4,2 X 16		4	
14	911 645 137 00	Halter		1	
-	911 645 198 00	Gummiplatte 200 X 180 X 4		1	
-	999 513 003 40	Kabelbinder 360 MM	M	2	

Modell	Jahr	HG	UG	Bildtafel	Einschränkung	UPD	14:40	29.01.2008
911	1977	8	10	810-00		222		

PORSCHE **PET** PORSCHE

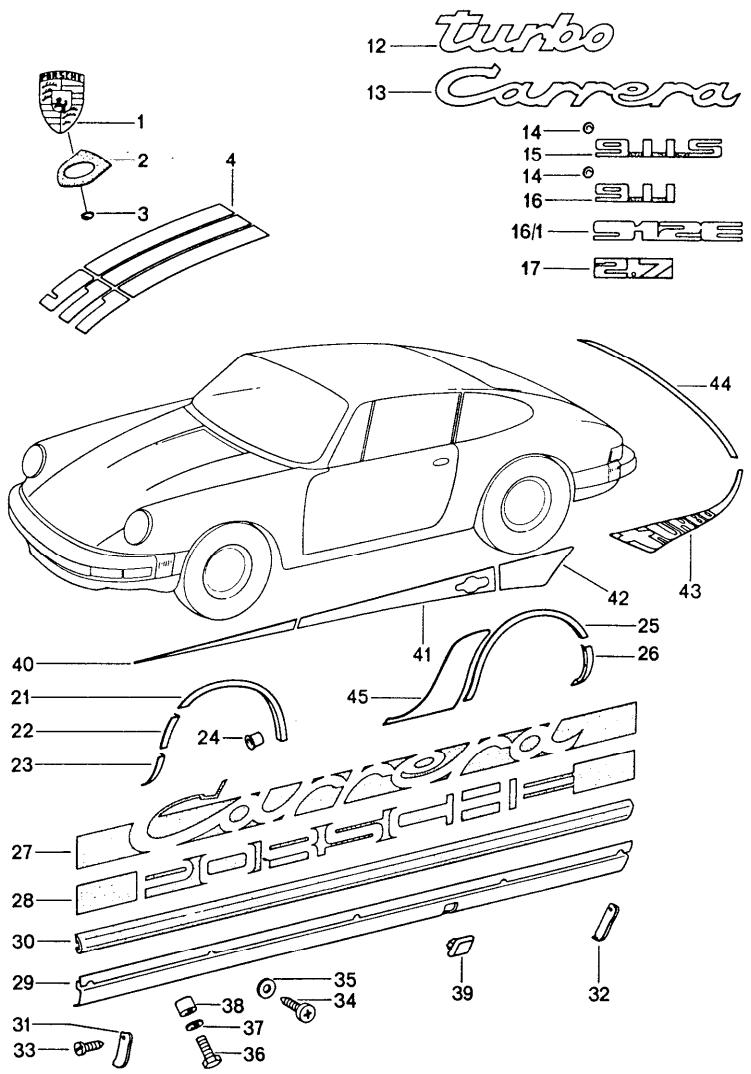

Pos	Teilenummer	Benennung	Bemerkung	St	Modellangabe
		Zierbeschläge			
1	901 559 210 20	Deckelwappen		1	
2	901 559 215 20	Unterlage		1	
3	999 591 423 03	Selbstschneidemutter		2	
4	911 559 171 00	Klebefolie Schwarz	-76	1	
(4)	911 559 171 01	Klebefolie Orange	-76	1	
(4)	911 559 171 02	Klebefolie Gold	-76	1	
(4)	911 559 171 03	Klebefolie Grün	-76	1	
13	911 559 317 01	Schriftzug Carrera		1	CARRERA
(13)	911 559 317 02	Schriftzug Carrera		1	CARRERA 3.0
(13)	911 559 036 04	Schriftzug Klebefolie Schwarz Spoilerdeckel		1	CARRERA
(13)	911 559 036 05	Schriftzug Klebefolie Gold Spoilerdeckel		1	CARRERA
14	999 591 423 03	Selbstschneidemutter		X	
15	901 559 308 20	Schriftzug Chrom	75	1	911 S
15	901 559 308 21	Schriftzug Schwarz	-75	1	911 S
15	901 559 308 50	Schriftzug Gold	75	1	911 S
(15)	911 559 308 03	Schriftzug Schwarz	76	1	911 S
16	911 559 329 00	Schriftzug	-75	1	911
(16)	911 559 329 03	Schriftzug Schwarz	76-	1	911
17	911 559 015 01	Schriftzug	-74	1	

Pos	Teilenummer	Benennung	Bemerkung	St	Modellangabe
21	911 559 173 00	Zierleiste Kotflügel	/L	1	911/911S/ 912 E
(21)	911 559 174 00	Zierleiste Kotflügel	/R	1	911/911S/ 912 E
22	911 559 175 00	Zierleiste Bugschürze	/L	1	911/911S/ 911 E
(22)	911 559 176 00	Zierleiste Bugschürze	/R	1	911/911S/ 912 E
23	911 503 161 00	Platte Bugschürze	/L	1	911/911S/ 912 E
(23)	911 503 162 00	Platte Bugschürze	/R	1	911/911S/ 912 E
24	999 190 101 30	Pop-Niet $ 3,2		32	911/911S/ 912 E
25	911 559 177 00	Zierleiste Kotflügel	/L	1	911/911S/ 912 E
(25)	911 559 178 00	Zierleiste Kotflügel	/R	1	911/911S/ 912 E
26	911 559 181 00	Zierleiste Kotflügel	/L	1	911/911S/ 912 E
(26)	911 559 182 00	Zierleiste Kotflügel	/R	1	911/911S/ 912 E
-	999 911 084 40	Einfasskeder Zierleiste		*	911/911S/ 912 E
-	999 911 160 40	Klebeband 9 X 0,8		*	911/911S/ 912 E
27	911 559 034 03	Schriftzug Schwarz		2	CARRERA
(27)	911 559 034 04	Schriftzug Gold	-76	2	CARRERA
28	911 559 319 01	Schriftzug Schwarz	-74	2	
(28)	911 559 319 02	Schriftzug Orange	-75	2	
(28)	911 559 319 04	Schriftzug Grün	-75	2	
(28)	911 559 319 06	Schriftzug Schwarz schraffiert	-76	2	
(28)	911 559 319 07	Schriftzug Weiss schraffiert	-75	2	
29	911 559 113 01	Abdeckblende	/L	1	911/911S/
(29)	911 559 113 03	Abdeckblende Aluminium poliert	/L	1	911/911S/ 912 E
(29)	911 559 047 00	Abdeckblende	/L	1	CARRERA 2.7 CARRERA 3.0
(29)	911 559 114 01	Abdeckblende	/R	1	911/911S/
(29)	911 559 048 00	Abdeckblende	/R	1	CARRERA 2.7 CARRERA 3.0
30	930 559 103 01	Gummileiste		2	
31	PCG 559 941 00	Endstück	/V/L	1	
31	PCG 559 941 00	Endstück	/H/R	1	
(31)	PCG 559 941 03	Endstück	/V/L	1	
(31)	PCG 559 941 03	Endstück Aluminium poliert	/H/R	1	
32	PCG 559 941 00	Endstück	/V/R	1	
32	PCG 559 941 00	Endstück	/H/L	1	
(32)	PCG 559 941 03	Endstück	/V/L	1	
(32)	PCG 559 941 03	Endstück Aluminium poliert	/H/R	1	
33	900 143 049 07	Blechschraube BZ 3,5 X 9,5 Schwarz		8	
33	N 013 957 5	Blechschraube BZ 3,5 X 9,5 Chrom		8	
34	N 013 961 2	Blechschraube B 3,9 X 13		10	
35	900 025 002 02	Scheibe 4,3		10	
36	900 187 032 02	Blechschraube B 6,3 X 25		6	

Modell	Jahr	HG	UG	Bildtafel	Einschränkung	UPD	14:40	29.01.2008	PORSCHE PET PORSCHE
911	1977	8	10	810-00		222			

Pos	Teilenummer	Benennung	Bemerkung	St	Modellangabe	Pos	Teilenummer	Benennung	Bemerkung	St	Modellangabe
37	900 151 007 02	Scheibe 7,4		6							
38	911 559 145 00	Distanzbuchse		X							
39	911 559 149 01	Stopfen		2							

Modell	Jahr	HG	UG	Bildtafel	Einschränkung	UPD	14:40	29.01.2008	PORSCHE PET PORSCHE
911	1977	8	10	810-05		222			

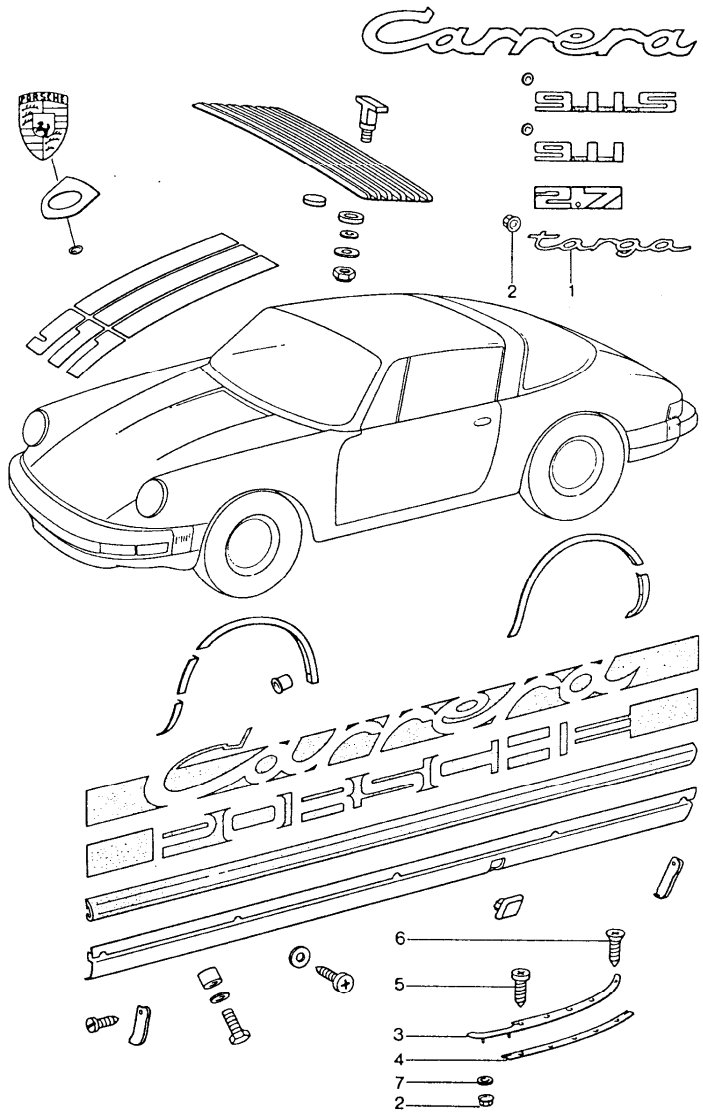

Pos	Teilenummer	Benennung	Bemerkung	St	Modellangabe
		Zierbeschläge			TARGA
1	911 559 307 41	Schriftzug		2	
2	999 591 423 03	Selbstschneidemutter		6	
3	911 565 947 40	Zierleiste Chrom	/L	1	
(3)	901 565 047 48	Zierleiste Schwarz	/L	1	
(3)	911 565 948 40	Zierleiste Chrom	/R	1	
(3)	901 565 048 48	Zierleiste Schwarz	/R	1	
4	901 565 557 40	Keder		2	
5	N 013 957 5	Blechschraube B 3,5 X 9,5		8	
6	900 144 009 00	Senkblechschraube 2,9 X 13		2	
7	900 151 006 40	Scheibe B 6,4	-76	4	
7	901 565 448 40	Distanzscheibe	77-	4	

Modell	Jahr	HG	UG	Bildtafel	Einschränkung	UPD	14:41	29.01.2008	PORSCHE PET PORSCHE
911	1977	8	11	811-00		222			

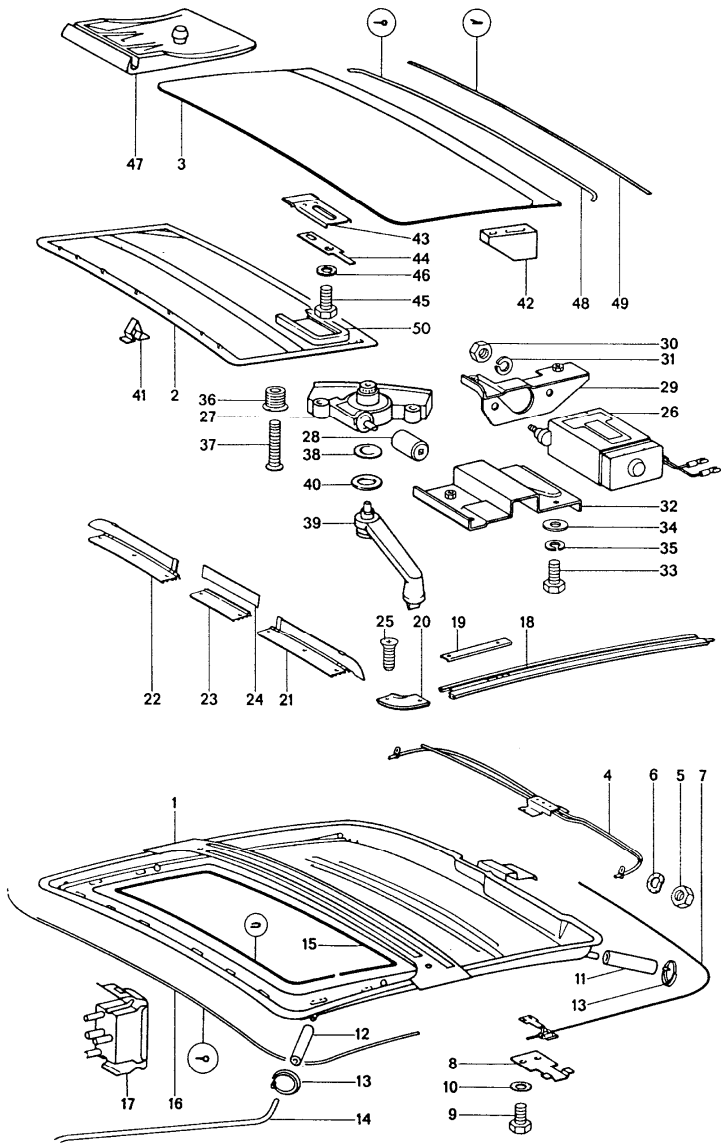

Pos	Teilenummer	Benennung	Bemerkung	St	Modellangabe
		Schiebedach elektrisch			
-	911 564 003 00	Schiebedach Vollständig	-74	1	
-	911 564 003 01	Schiebedach		1	911/911S/ CARRERA 3.0
-	911 564 003 02	Schiebedach Vollständig	77-	1	
1	911 564 911 00	Himmelrahmen		1	
2	901 564 020 07	Himmelrahmen		1	
-	901 564 291 07	Bezug Farbangabe Erforderlich		1	
3	930 564 051 00	Deckel		1	
4	911 564 031 02	Rohrleitung		1	
5	900 076 027 02	Sechskantmutter M 5		2	
6	900 115 001 01	Fächerscheibe M 5,3		2	
7	901 564 043 05	Führung	/H/L	1	
(7)	901 564 044 05	Führung	/H/R	1	
8	901 564 451 05	Verstärkung		2	
9	900 075 106 02	Sechskantschraube M 4 X 6		4	
10	N 012 116 1	Fächerscheibe A 4,3		4	
11	911 564 825 00	Wasserablaufschlauch	/H	2	
12	911 564 821 01	Wasserablaufschlauch	/V -76	2	
(12)	911 564 821 01	Wasserablaufschlauch	/V 77-	2	
13	999 512 105 02	Schlauchbinder		8	
14	911 503 581 00	Wasserablaufrohr	/V/L	1	
(14)	911 503 582 00	Wasserablaufrohr	/V/R	1	
15	911 564 465 00	Einfasskeder		1	
16	901 564 901 05	Velvetleiste Farbangabe Erforderlich		1	

Modell	Jahr	HG	UG	Bildtafel	Einschränkung	UPD	14:41	29.01.2008	PORSCHE PET PORSCHE
911	1977	8	11	811-00		222			

Pos	Teilenummer	Benennung	Bemerkung	St	Modellangabe
17	-	Tastschalter siehe Gruppe 9/03/05		X	
18	901 564 041 05	Führungsschiene	/L	1	
(18)	901 564 042 05	Führungsschiene	/R	1	
19	901 564 407 05	Zwischenstück		2	
20	901 564 405 05	Eckstück	/L	1	
(20)	901 564 406 05	Eckstück	/R	1	
21	901 564 073 05	Windabweiser	/L	1	
22	901 564 074 05	Windabweiser	/R	1	
23	901 564 409 05	Mittelstück		1	
24	901 564 703 05	Windabweiser mitte		1	
25	900 145 009 02	Blechschraube B 3,9 X 9,5		16	
26	911 624 016 01	Flachmotor		1	
27	911 564 601 00	Getriebe	-75	1	
(27)	911 564 601 01	Getriebe	76-	1	
28	911 624 103 00	Kupplung		1	
29	911 624 007 01	Motorhalter		1	
30	900 076 027 02	Sechskantmutter M 5		2	
31	N 012 005 3	Federring B 5		2	
32	911 564 035 00	Getriebehalter	-75	1	
(32)	964 564 035 00	Halter	76-	1	
33	N 010 225 4	Sechskantschraube M 5 X 8		2	
34	900 025 003 02	Scheibe 5,3		2	
35	N 012 005 3	Federring B 5		2	
36	901 564 661 05	Hülsenschraube		2	
37	900 269 012 02	Senkschraube M 4 X 25		2	
38	901 564 663 05	Abdeckkappe		1	
39	901 564 085 05	Kurbel		1	
40	911 564 643 00	Scheibe		1	
41	901 564 299 05	Schachtklammer		1	
42	901 564 431 05	Gleitschuh		2	
43	911 564 045 00	Führung	/V	2	
44	911 564 451 00	Sicherungsblech		2	
45	911 564 459 00	Keilstoppschraube AM 5 X 12		4	
46	900 115 001 01	Fächerscheibe A 5,3		4	
47	901 564 433 05	Kantenschutz		4	
48	901 564 903 05	Velvetleiste		1	
49	901 564 905 05	Abdichtgummi		1	
-	911 503 507 01	Schaumstreifen		1	
50	911 564 401 00	Kantenschutzkappe		1	
-	911 564 409 00	Abdichtstreifen	/H	1	
-	911 564 409 01	Abdichtstreifen seitlich		2	
-	911 564 899 02	Teilesatz für Schiebedach		1	

Modell	Jahr	HG	UG	Bildtafel	Einschränkung	UPD	14:41	29.01.2008
911	1977	8	11	811-05		222		

PORSCHE PET PORSCHE

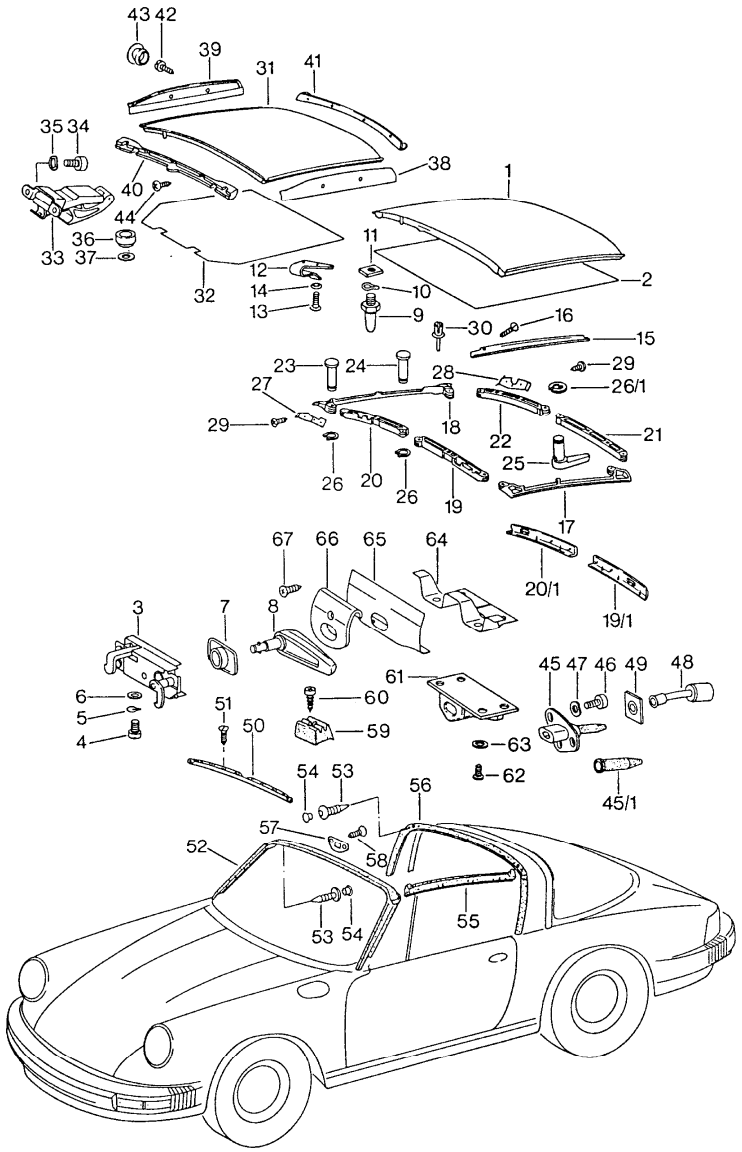

Pos	Teilenummer	Benennung	Bemerkung	St	Modellangabe
		Faltdach			TARGA
1	911 565 002 40	Faltdach		1	
-	901 565 035 41	Aussenbezug Faltdach		1	
2	901 565 036 43	Himmel		1	
3	911 565 031 41	Verschluss		2	
4	999 509 006 02	Zylinderschraube M 6 X 15		4	
5	900 028 008 01	Federscheibe B 6		4	
6	N 011 524 7	Scheibe 6,4		4	
7	901 565 299 45	Rosette		4	
8	911 565 075 41	Griff		2	
9	911 565 074 40	Fixierzapfen	/V	2	
10	N 012 241 1	Federscheibe		2	
11	901 565 203 40	Gewindeplatte		2	
12	964 565 265 00	Riegelverschluss		8	
13	999 219 006 02	Senkschraube AM 4 X 8		16	
14	900 115 008 02	Fächerscheibe V 4,3		16	
15	901 565 303 45	Regenleiste	/L	1	
(15)	901 565 304 45	Regenleiste	/R	1	
16	N 013 957 5	Blechschraube BZ 3,5 X 9,5		10	
17	901 565 201 45	Dachrahmen seitlich	/L	1	
18	901 565 202 45	Dachrahmen seitlich	/R	1	
19	911 565 207 40	Dachrahmen	/V/L	1	
19/1	901 565 093 46	Polsterblende	/V/L	1	
20	911 565 208 40	Dachrahmen	/V/R	1	

Pos	Teilenummer	Benennung	Bemerkung	St	Modellangabe
20/1	901 565 094 46	Polsterblende	/V/R	1	
21	901 565 211 45	Dachrahmen	/H/L	1	
22	911 565 212 40	Dachrahmen	/H/R	1	
23	901 565 328 45	Bolzen		4	
24	901 565 209 40	Bolzen		1	
25	964 565 145 00	Sperrbolzen		1	
26	900 041 004 01	Sicherungsring		5	
26/1	900 116 007 01	Sicherungsscheibe		1	
(27)	901 565 097 46	Verkleidung	/V/L	1	
27	901 565 098 46	Verkleidung	/V/R	1	
(28)	901 565 273 45	Blende	/H/L	1	
28	901 565 274 45	Blende	/H/R	1	
29	N 013 953 2	Blechschraube B 2,9 X 9,5		12	
30	999 591 519 40	Spreizniet		3	
		Dach Bild 31 - 44 nicht für CARRERA 3.0	-75		
31	911 565 003 40	Dach		1	
(31)	911 565 004 40	Dach Lackiert		1	
32	911 565 231 40	Dachverkleidung		1	
33	911 565 012 40	Verschluss		2	
34	N 014 765 2	Zylinderschraube M 6 X 10		4	
35	900 028 008 01	Federscheibe B 6		4	
36	911 565 223 40	Anschlagpuffer		2	
37	911 565 165 40	Distanzscheibe		X	
38	911 565 053 40	Dachrahmenpolster seitlich	/L	1	
39	911 565 054 40	Dachrahmenpolster seitlich	/R	1	
40	911 565 023 40	Dachrahmenpolster	/V	1	
41	911 565 025 40	Dachrahmenpolster	/H	1	
42	N 013 958 7	Blechschraube B 3,5 X 13		4	
43	914 552 233 10	Füllstück		4	
44	N 013 957 5	Blechschraube B 3,5 X 9,5		4	
45	911 565 037 42	Metalastiklager	/L	1	
(45)	911 565 038 42	Metalastiklager	/R	1	
45/1	911 565 217 40	Überzug		2	
46	N 014 765 2	Zylinderschraube M 6 X 10		6	
47	900 028 008 01	Federscheibe B 6		6	
48	911 565 220 41	Metalastiklager		2	
49	901 565 361 40	Abdichtung		2	
50	911 555 559 41	Abschlussleiste	/L	1	911/911S
(50)	911 555 559 48	Abschlussleiste	/L	1	CARRERA
(50)	911 555 560 41	Abschlussleiste	/R	1	911/911S
(50)	911 555 560 60	Abschlussleiste	/R	1	CARRERA
51	900 145 036 00	Blechschraube B 3,5 X 13		8	911/911S
(51)	900 145 071 07	Blechschraube B 3,5 X 13		8	CARRERA
52	911 565 090 47	Dichtung		1	
53	999 703 186 40	Plastikstopfen		4	
54	999 591 384 40	Abdeckkappe		4	
55	911 565 259 40	Dachrahmendichtung	/L	1	
(55)	911 565 260 40	Dachrahmendichtung	/R	1	
56	911 565 091 45	Dichtung	/V	1	

Pos	Teilenummer	Benennung	Bemerkung	St	Modellangabe
57	911 565 221 40	Rosette		2	
58	900 145 071 07	Blechschraube B 3,5 X 13,5		4	
59	911 565 147 41	Anschlagpuffer		2	
60	N 013 953 2	Blechschraube B 2,9 X 9,5		2	
61	911 565 187 40	Aufnahme Sperrbolzen		1	
62	N 013 957 5	Blechschraube B 3,5 X 9,5		4	
63	900 025 002 02	Scheibe 4,3		4	
64	911 565 133 40	Stützblech		1	
65	911 565 135 40	Abdeckblech		1	
66	911 565 189 41	Abdeckplatte		1	
67	900 145 003 07	Blechschraube B 3,5 X 9,5		1	

Pos	Teilenummer	Benennung	Bemerkung	St	Modellangabe

Modell	Jahr	HG	UG	Bildtafel	Einschränkung	UPD	14:41	29.01.2008
911	1977	8	12	812-00		222		

Pos	Teilenummer	Benennung	Bemerkung	St	Modellangabe
		Sicherheitsgurt			
-	911 803 061 02	Dreipunktgurt mit Automatik und Seilschloss	/L -75	1	(GB) (F)
-	911 803 062 02	Dreipunktgurt mit Automatik und Seilschloss	/R -75	1	(GB) (F)
-	911 803 917 00	Dreipunktgurt mit Automatik und Seilschloss nicht für (GB)	/L/R 76-	1	
-	911 803 917 02	Dreipunktgurt mit Automatik und Seilschloss	/L/R 76-	2	(AUS)
-	911 803 917 03	Isolierstück mit Automatik und Seilschloss	/L/R 76-	2	(GB)
-	928 803 126 09	Sicherheitsgurt	/L/R	2	
-	928 803 126 09	Sicherheitsgurt mit Automatik ohne Seilschloss	/L/R 76-	2	(AUS)
-	911 803 183 00	Gurtschloss	/L/R	2	
-	928 803 183 05	Gurtschloss	/L/R	2	(GB)
-	911 803 907 00	Satz Befestigungsteile		2	COUPE
-	911 803 907 40	Satz Befestigungsteile		2	TARGA
-	911 555 102 00	Faltenbalg Seilschloss		2	
-	911 555 615 01	Rosette Seitenteil		2	COUPE
-	N 014 093 3	Blechschraube BZ 4,2 X 13		4	COUPE

Modell	Jahr	HG	UG	Bildtafel	Einschränkung	UPD	14:41	29.01.2008
911	1977	8	12	812-00		222		

Pos	Teilenummer	Benennung	Bemerkung	St	Modellangabe
-	999 507 020 02	Blechmutter 4,2		4	COUPE
-	901 803 139 00	Rosette Seitenteil		2	TARGA
-	911 555 619 40	Umlenkwinkel		2	TARGA
-	911 555 625 00	Gurthalter für GURTROLLER		2	COUPE
-	911 555 613 41	Gurthalter		2	TARGA
-	911 803 049 04	Sicherheitsgurt 3-PUNKT		2	(AUS)
-	911 803 285 04	Gurtschloss		2	(AUS)
-	911 803 451 00	Befestigungsschraube		2	(AUS)
-	111 857 799	Schraube		4	(AUS)
-	911 803 259 00	Abdeckkappe		4	(AUS)
-	N 012 112 2	Fächerscheibe		4	(AUS)
-	211 857 771	Scheibe		4	(AUS)
-	911 803 059 04	Umlenkwinkel		2	(AUS)

Modell	Jahr	HG	UG	Bildtafel	Einschränkung	UPD	14:41	29.01.2008	PORSCHE PET PORSCHE
911	1977	8	13	813-00		222			

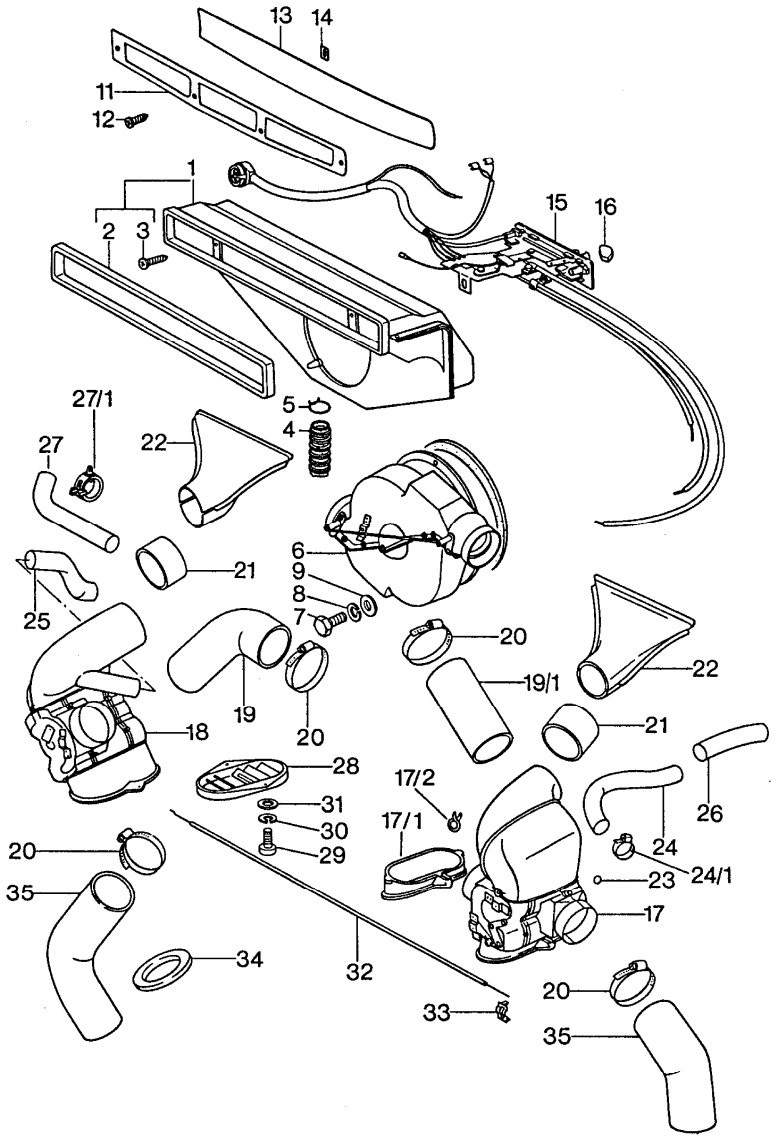

Pos	Teilenummer	Benennung	Bemerkung	St	Modellangabe
		Lüftung Heizung 1	-76		
1	911 571 031 00	Frischluftkasten	/LL	1	
1	911 571 032 00	Frischluftkasten	/RL	1	
2	901 571 325 32	Dichtrahmen		1	
3	N 014 153 1	Linsenschraube M 5 X 40		2	
4	911 571 224 00	Wasserablaufschlauch	/LL	1	
4	911 571 224 00	Wasserablaufschlauch Klimaanlage	/RL M -75	X	
(4)	901 571 326 32	Wasserablaufschlauch	/RL -75	1	
(4)	911 571 224 00	Wasserablaufschlauch	/RL 76-	1	
5	999 512 145 02	Schlauchklemme	/RL	1	
6	911 571 018 00	Gebläse mit Motor		1	
-	911 571 905 00	Gehäuse vorn		1	
-	911 571 907 00	Gehäuse hinten		1	
-	911 571 320 32	Gebläsemotor mit Lüfter		1	
7	N 010 205 6	Sechskantschraube M 5 X 10		2	
8	900 027 003 01	Federring B 5		2	
9	900 025 003 02	Scheibe 5,3		2	
10	901 571 922 00	Dichtring		1	
11	901 559 401 20	Gitterrahmen		1	
12	900 145 036 00	Blechschraube B 3,5 X 13		4	
13	901 559 410 20	Gitter	/V	1	
14	901 559 491 20	Distanzscheibe		2	

Pos	Teilenummer	Benennung	Bemerkung	St	Modellangabe
(15)	911 613 112 04	Bedienungsschalter		1	911/911S/ CARRERA 2.7
			/RL -75		
(15)	911 613 112 04	Bedienungsschalter	/RL -76	1	
15	911 613 111 02	Bedienungsschalter	/LL -76	1	
-	900 631 129 90	Glühlampe 12 V, 2W		1	
-	999 632 006 00	Lampenfassung		1	
-	914 571 903 10	Dichtring		1	
-	900 378 030 09	Sechskantschraube M 6 X 20		1	
-	N 011 524 7	Scheibe 6,4		1	
-	914 571 151 10	Gummitülle für Zugdraht		1	
16	901 571 917 00	Knopf Schwarz		2	
16	901 571 918 00	Knopf Rot		1	
17	911 571 049 01	Steuerkasten	/L -76	1	
17/1	911 571 051 00	Anschlussflansch		2	
17/2	999 512 162 02	Klemmfeder		4	
18	911 571 050 01	Steuerkasten	/R -76	1	
19/1	914 572 123 10	Luftschlauch	/L -76	1	
19	914 572 123 10	Luftschlauch	/R -76	1	
20	999 512 349 02	Schlauchschelle		8	
21	901 571 345 32	Schlauchstück		2	
22	901 572 045 31	Heizdüse		2	
23	901 571 921 00	Spannring		24	
24	911 571 228 00	Luftschlauch	/L	1	
24/1	999 512 551 00	Schlauchschelle		1	
25	911 571 226 00	Luftschlauch	/R -76	1	
26	911 571 227 00	Luftschlauch	/L	1	
(26)	911 572 223 00	Luftschlauch	/R	1	
27	911 571 228 00	Luftschlauch	/R -76	1	
27/1	999 513 023 40	Kabelbinder	-76	1	
28	911 571 347 01	Luftverteiler	/L	1	
(28)	911 571 348 01	Luftverteiler	/R	1	
29	900 067 208 02	Zylinderschraube M 5 X 15		4	
30	N 012 005 3	Federring B 5		4	
31	900 025 003 02	Scheibe 5,3		4	
32	911 572 114 00	Steuerbowdenzug		2	
33	901 571 919 00	Klemme		7	
34	901 572 913 01	Dichtring		2	
35	901 571 347 32	Heizschlauch		2	
36	911 551 067 00	Kofferraumverkleidung	-76	1	
37	900 075 260 02	Sechskantschraube M 6 X 16		4	
38	N 012 007 2	Federring A 6		4	
39	900 151 003 02	Scheibe 6,4		4	

Modell	Jahr	HG	UG	Bildtafel	Einschränkung	UPD	14:41	29.01.2008	PORSCHE PET PORSCHE
911	1977	8	13	813-05		222			

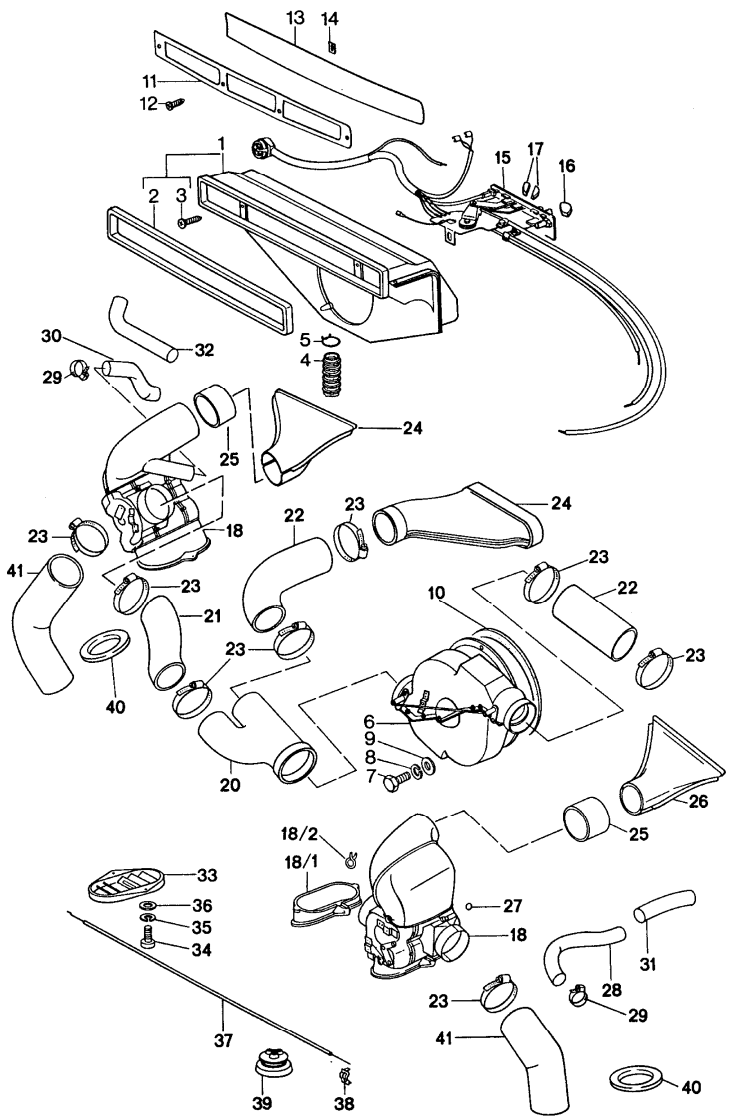

Pos	Teilenummer	Benennung	Bemerkung	St	Modellangabe
		Lüftung Heizung 2	77-		
1	911 571 031 00	Frischluftkasten		1	911/911S/ CARRERA 3.0
(1)	911 571 032 00	Frischluftkasten	/RL	1	911/911S/ CARRERA 3.0
2	901 571 325 32	Dichtrahmen		1	911/911S/ CARRERA 3.0
3	N 014 153 1	Linsenschraube		2	911/911S/ CARRERA 3.0
4	911 571 224 00	Wasserablaufschlauch	RERA 3.0	1	911/911S/CAR CARRERA 3.0
(4)	911 571 224 00	Wasserablaufschlauch		1	911/911S/ CARRERA 3.0
5	999 512 145 02	Schlauchklemme	/RL	1	911/911S/ CARRERA 3.0
6	911 571 018 00	Gebläse		1	911/911S/ CARRERA 3.0
-	911 571 905 00	Gehäuse		1	911/911S/ CARRERA 3.0
-	911 571 907 00	Gehäuse		1	911/911S/ CARRERA 3.0
-	911 571 320 32	Gebläsemotor		1	911/911S/ CARRERA 3.0
7	N 010 205 6	Sechskantschraube		2	911/911S/ CARRERA 3.0
8	900 027 003 01	Federring		2	911/911S/ CARRERA 3.0
9	900 025 003 02	Scheibe		2	911/911S/ CARRERA 3.0
10	901 571 922 00	Dichtring		1	911/911S/ CARRERA 3.0
11	901 559 401 20	Gitterrahmen		1	911/911S/ CARRERA 3.0
12	900 145 036 00	Blechschraube		4	911/911S/ CARRERA 3.0
13	901 559 410 20	Gitter		1	911/911S/ CARRERA 3.0

Pos	Teilenummer	Benennung	Bemerkung	St	Modellangabe
14	901 559 491 20	Distanzscheibe		2	911/911S/ CARRERA 3.0
15	911 613 111 10	Bedienungsschalter		1	911/911S/ CARRERA 3.0
			/LL		
(15)	911 613 112 07	Bedienungsschalter		1	911/911S/ CARRERA 3.0
			/RL		
-	911 612 172 01	Kabelstrang		1	911/911S/ CARRERA 3.0
-	900 631 129 90	Glühlampe		1	911/911S/ CARRERA 3.0
-	999 632 006 00	Lampenfassung		1	911/911S/ CARRERA 3.0
-	914 571 903 10	Dichtring		1	911/911S/ CARRERA 3.0
-	900 378 030 09	Sechskantschraube		1	911/911S/ CARRERA 3.0
-	N 011 524 7	Scheibe		1	911/911S/ CARRERA 3.0
-	914 571 151 10	Gummitülle		1	911/911S/ CARRERA 3.0
16	901 571 917 00	Knopf		1	911/911S/ CARRERA 3.0
16	901 571 918 00	Knopf		1	911/911S/ CARRERA 3.0
17	911 613 995 00	Knopf		2	911/911S/ CARRERA 3.0
18	911 571 049 01	Steuerkasten		1	911/911S/ CARRERA 3.0
18/1	911 571 051 00	Anschlussflansch		2	911/911S/ CARRERA 3.0
18/2	999 512 162 02	Klemmfeder		4	911/911S/ CARRERA 3.0
19	911 571 050 01	Steuerkasten		1	911/911S/ CARRERA 3.0
20	911 571 039 00	Verteilerstück		1	911/911S/ CARRERA 3.0
(20)	911 571 040 00	Verteilerstück		1	911/911S/ CARRERA 3.0
21	911 571 239 00	Luftschlauch		1	911/911S/ CARRERA 3.0
22	473 261 233 A	Luftschlauch		2	911/911S/ CARRERA 3.0
23	999 512 349 02	Schlauchschelle		8	911/911S/ CARRERA 3.0
24	911 571 085 00	Luftkanal		1	911/911S/ CARRERA 3.0
(24)	911 571 086 01	Luftkanal		1	911/911S/ CARRERA 3.0
25	901 571 345 32	Schlauchstück		2	911/911S/ CARRERA 3.0
26	901 572 045 31	Heizdüse		2	911/911S/ CARRERA 3.0
27	901 571 921 00	Spannring		24	911/911S/ CARRERA 3.0
28	911 571 228 00	Luftschlauch		1	911/911S/ CARRERA 3.0
29	999 512 551 00	Schlauchschelle		1	911/911S/ CARRERA 3.0
30	911 571 228 00	Luftschlauch		1	911/911S/ CARRERA 3.0
31	911 571 227 00	Luftschlauch		1	911/911S/ CARRERA 3.0
(31)	911 572 223 00	Luftschlauch		1	911/911S/ CARRERA 3.0
32	911 571 228 00	Luftschlauch		1	911/911S/ CARRERA 3.0
33	911 571 347 01	Luftverteiler		1	911/911S/ CARRERA 3.0
(33)	911 571 348 01	Luftverteiler		1	911/911S/ CARRERA 3.0
34	900 067 208 02	Zylinderschraube		4	911/911S/ CARRERA 3.0
35	N 012 005 3	Federring		4	911/911S/ CARRERA 3.0

Pos	Teilenummer	Benennung	Bemerkung	St	Modellangabe	Pos	Teilenummer	Benennung	Bemerkung	St	Modellangabe
36	900 025 003 02	Scheibe		4	911/911S/ CARRERA 3.0						
37	911 572 114 00	Steuerbowdenzug		2	911/911S/ CARRERA 3.0						
38	901 571 919 00	Klemme		7	911/911S/ CARRERA 3.0						
39	911 612 863 00	Kabeltülle		1	911/911S/ CARREA 3.0						
40	901 572 913 01	Dichtring		2	911/911S/ CARRERA 3.0						
41	901 571 347 32	Heizschlauch		2	911/911S/ CARRERA 3.0						

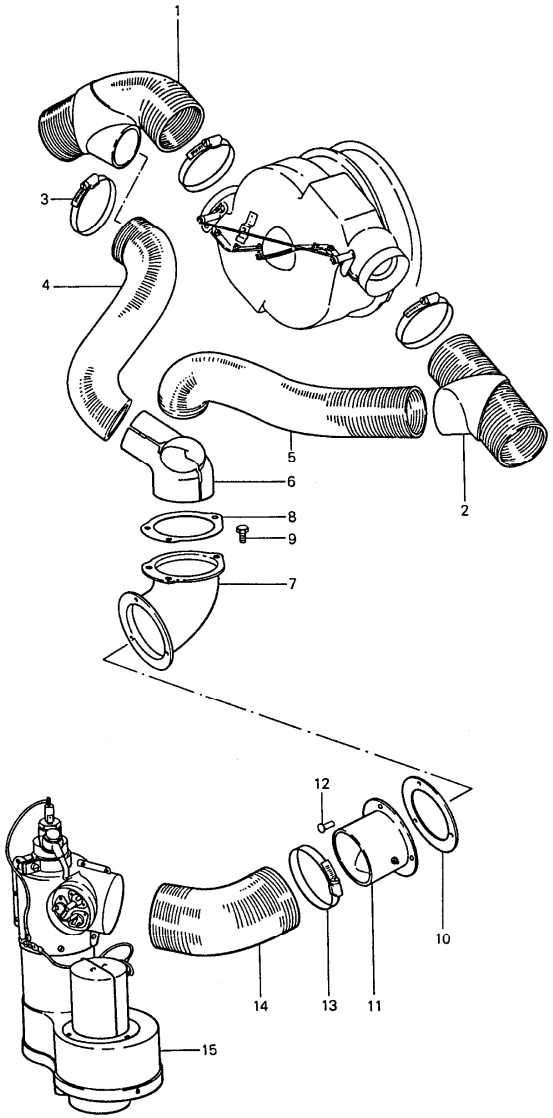

Pos	Teilenummer	Benennung	Bemerkung	St	Modellangabe
		Heizung komplett Heizgerät Luftführung	 -76		WEBASTO
-	901 572 930 02	Heizung WEBASTO siehe Gruppe 8/13/10 8/13/15 zum nachträglichen Einbau nicht für	/LL (S)	X	
1	901 572 066 00	Luftschlauch	/R	1	
2	901 572 065 00	Luftschlauch	/L	1	
3	999 512 348 02	Schlauchschelle		4	
4	901 572 648 00	Luftschlauch	/R	1	
5	901 572 647 00	Luftschlauch	/L	1	
6	901 572 054 00	Verteilerstück		1	
7	901 572 058 00	Rohrstutzen		1	
8	901 572 527 00	Dichtscheibe		1	
9	900 075 219 02	Sechskantschraube M 5 X 10		3	
10	901 572 526 00	Dichtung		1	
11	901 572 521 00	Klappe		1	
12	900 055 019 20	Halbrundniet 3 X 6		3	
13	999 512 151 02	Schelle		2	
14	901 572 649 00	Luftschlauch 70 $		1	
15	901 572 501 32	Heizgerät		1	

Modell	Jahr	HG	UG	Bildtafel	Einschränkung	UPD	14:42	29.01.2008	PORSCHE PET PORSCHE
911	1977	8	13	813-15		222			

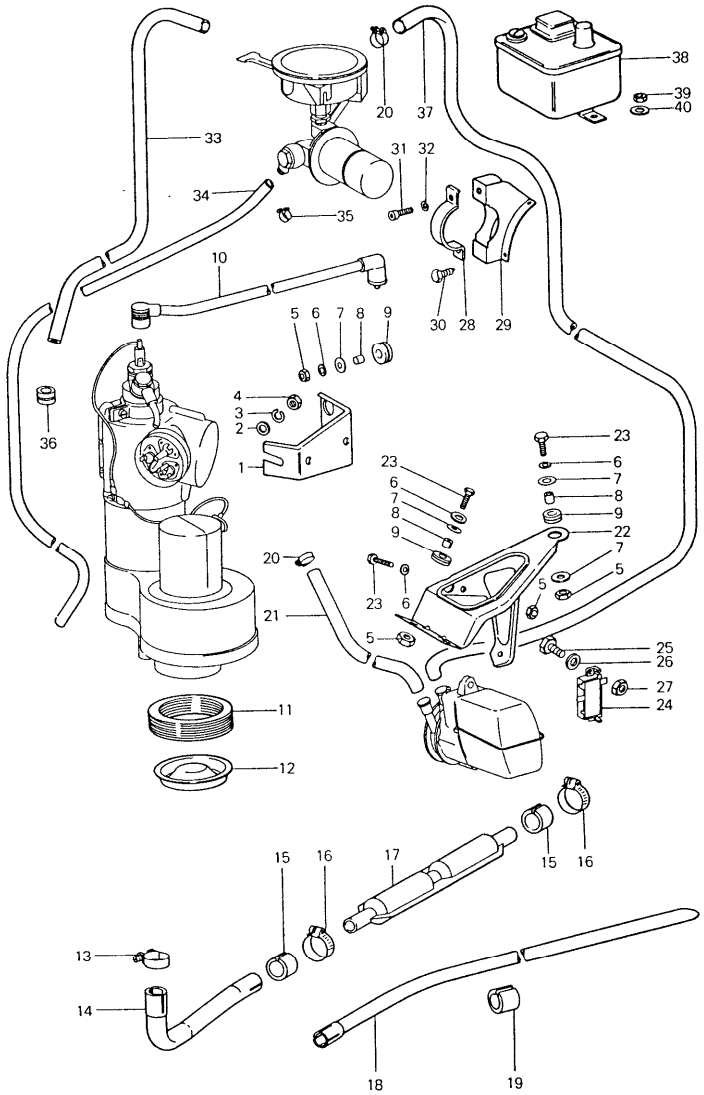

Pos	Teilenummer	Benennung	Bemerkung	St	Modellangabe
		Heizung Leitungen Zubehör	-76		WEBASTO
1	901 501 392 20	Halter		1	
2	900 151 008 02	Scheibe B 8,4		1	
3	900 027 005 01	Federring A 8		1	
4	900 076 025 02	Sechskantmutter M 8		1	
5	900 076 010 02	Sechskantmutter M 6		5	
6	900 115 006 01	Fächerscheibe A 6,4		5	
7	900 151 006 09	Scheibe A 6,4		5	
8	901 572 519 30	Distanzbuchse		5	
9	999 702 049 50	Gummitülle		5	
10	901 612 053 02	Zündleitung		1	
-	901 609 304 30	Zündkerzenstecker für 901.612.053.02		1	
11	901 572 591 30	Dichtring		1	
12	901 572 593 30	Sieb		1	
13	999 512 046 02	Schelle		1	
14	901 572 627 31	Abgasrohr		1	
15	901 572 619 30	Büchse		2	
16	999 512 125 02	Schelle		2	
17	901 572 061 30	Schalldämpfer		1	
18	901 572 602 32	Abgasleitung		1	
19	901 572 609 30	Buchse		4	
20	999 512 056 02	Schlauchschelle		4	
-	999 180 029 50	Schlauch C 11 X 17,5		*	

Modell	Jahr	HG	UG	Bildtafel	Einschränkung	UPD	14:42	29.01.2008	PORSCHE PET PORSCHE
911	1977	8	13	813-15		222			

Pos	Teilenummer	Benennung	Bemerkung	St	Modellangabe
21	-	170 MM		1	
22	901 572 515 30	Konsole		1	
23	900 075 014 02	Sechskantschraube M 6 X 18		5	
24	901 615 109 30	Schalter		1	
25	900 014 079 02	Zylinderschraube M 3 X10		2	
26	900 115 007 01	Fächerscheibe A 3,2		2	
27	900 076 001 02	Sechskantmutter M 3		2	
28	901 501 489 00	Spannschelle		1	
29	901 501 483 00	Halter		1	
30	N 043 890 1	Blechschraube B 4,2 X 4,9		4	
31	900 067 011 02	Zylinderschraube M 6 X 20		1	
32	N 012 007 2	Federring A 6		1	
-	999 180 029 50	Schlauch C 11 X 17,5		*	
33	-	600 MM		1	
-	999 180 030 50	Kraftstoffschlauch C 7 X 12		*	
34	-	1150 MM		1	
35	999 512 055 02	Schlauchschelle		2	
36	999 702 027 50	Gummitülle		1	
-	999 180 029 50	Schlauch C 11 X 17,5		*	
37	-	1070 MM		1	
38	901 617 010 30	Umrüstsatz		1	
39	900 076 027 02	Sechskantmutter M 5		2	
40	900 115 001 01	Fächerscheibe A 5,3		2	

Pos	Teilenummer	Benennung	Bemerkung	St	Modellangabe
-	901 504 431 30	Dämpfungsmatte für Deckel 901.504.043.02		1	

Modell	Jahr	HG	UG	Bildtafel	Einschränkung	UPD	14:42	29.01.2008
911	1977	8	13	813-20		222		

PORSCHE **PET** PORSCHE

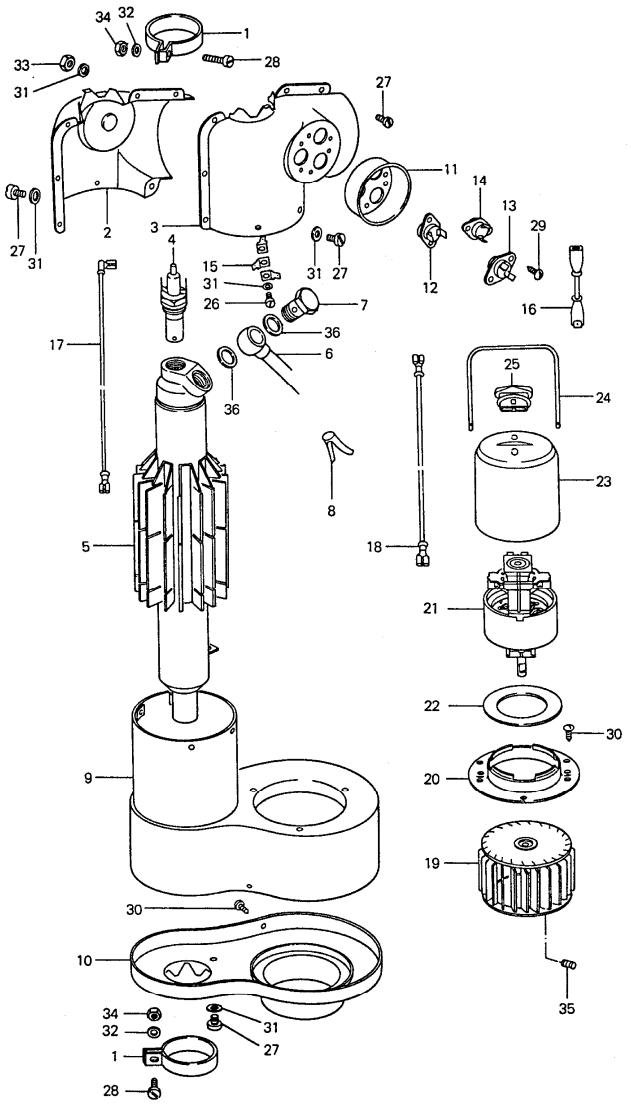

Pos	Teilenummer	Benennung	Bemerkung	St	Modellangabe
		Reparaturmaterial Heizgerät	-76		WEBASTO
1	901 572 950 00	Rohrschelle		2	
2	-	Heizluftstutzen	/L	1	
3	-	Heizluftstutzen	/R	1	
4	901 572 931 01	Zündkerze		1	
5	901 572 956 01	Heizrohr		1	
6	901 572 934 01	Ringstutzen		1	
7	901 572 933 00	Hohlschraube		1	
8	901 572 987 00	Flammschutz		1	
9	901 572 955 01	Gehäuse		1	
10	901 572 953 01	Deckel		1	
11	901 572 986 00	Gehäuse		1	
12	901 572 983 00	Thermostat Rot		1	
13	901 572 984 00	Thermostat Weiss		1	
14	901 572 985 00	Thermostat Gebläse Blau		1	
15	901 572 938 00	Flachstecker		3	
16	901 572 932 04	Leitung		1	
17	901 572 932 00	Leitung		1	
18	901 572 932 03	Leitung		1	
19	901 572 949 01	Lüfter		1	
20	901 572 948 01	Motorträger		1	
21	901 572 946 02	Elektromotor		1	
-	901 572 978 00	Bürste für 901.572.946.02		2	
22	901 572 945 01	Dichtung		1	
23	901 572 944 02	Schutzkappe		1	

Pos	Teilenummer	Benennung	Bemerkung	St	Modellangabe
24	901 572 942 00	Spannbügel		1	
25	901 572 976 00	Schutzhülle		1	
26	900 014 067 02	Zylinderschraube AM 4 X 8		1	
27	900 014 002 02	Zylinderschraube AM 4 X 8		10	
28	900 014 070 02	Zylinderschraube AM 5 X 18		2	
29	900 141 009 02	Halbrundschraube B 2,9 X 6,5		6	
30	N 013 910 3	Schraube B 3,5 X 6,5		6	
31	999 029 002 00	Federring 4		9	
32	999 029 003 00	Federring 5		2	
33	N 011 004 6	Sechskantmutter M 4		5	
34	900 076 027 02	Sechskantmutter M 5		2	
35	900 244 001 00	Gewindestift M 4 X 0,5 X 8		1	
36	N 013 849 2	Dichtring A 14 X 18		2	

Pos	Teilenummer	Benennung	Bemerkung	St	Modellangabe

Modell	Jahr	HG	UG	Bildtafel	Einschränkung	UPD	14:42	29.01.2008	PORSCHE PET PORSCHE
911	1977	8	13	813-25		222			

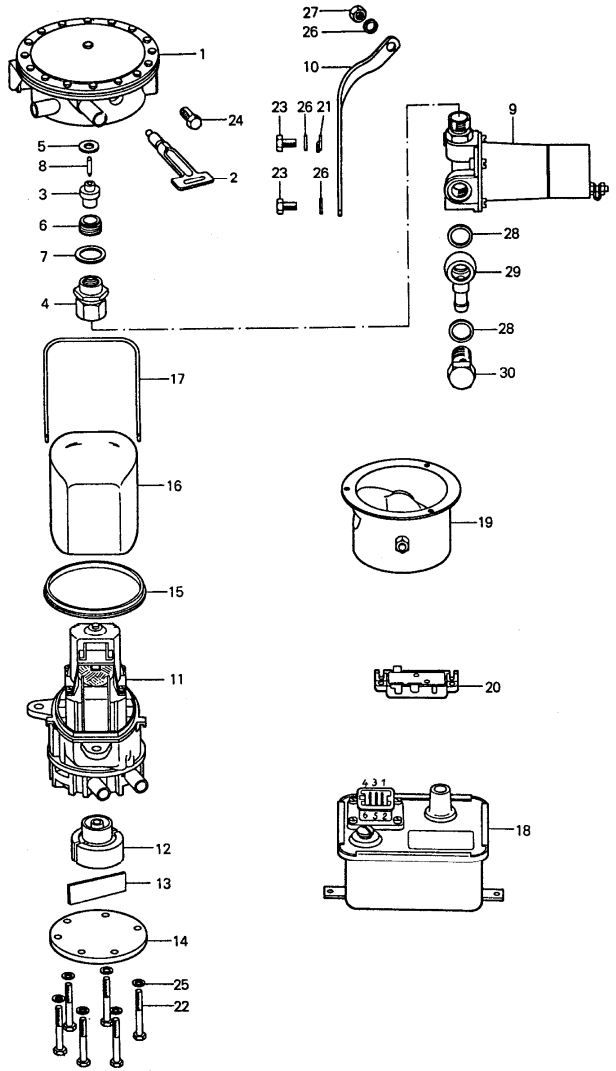

Pos	Teilenummer	Benennung	Bemerkung	St	Modellangabe
		Reparaturmaterial Gemischregler Pumpe	-76		WEBASTO
1-10	901 572 511 32	Gemischregler mit Pumpe		1	
1	901 572 512 31	Gemischregler		1	
2	901 572 960 01	Düse mit Schlüssel		1	
3+8	901 572 964 01	Ventil		1	
4	901 572 961 00	Stutzen mit Überwurfmutter		1	
5	901 572 966 00	Dichtung		1	
6	901 572 963 00	Gewindering		1	
7	901 572 962 00	Dichtung		1	
9	901 572 511 30	Verteiler		1	
10	901 572 958 01	Strebe		1	
1-17	901 572 513 31	Pumpe		1	
12	901 572 980 01	Gebläse		1	
13	901 572 981 00	Schieber		1	
14	901 572 982 00	Deckel		1	
15	901 572 969 00	Dichtring		1	
16	901 572 944 03	Schutzkappe		1	
17	901 572 943 01	Spannbügel		1	
18	901 617 010 30	Umrüstsatz		1	
-	999 652 315 02	Flachstecker		1	
-	999 702 119 50	Gummitülle		1	
19	901 572 521 00	Klappe		1	
20	901 615 109 30	Schalter		1	
21	901 572 938 01	Flachstecker		1	

Pos	Teilenummer	Benennung	Bemerkung	St	Modellangabe
22	900 075 117 02	Sechskantschraube M 4 X 35		6	
23	900 075 118 02	Sechskantschraube M 6 X 10		2	
24	N 010 215 13	Sechskantschraube M 6 X 15		1	
25	999 029 002 00	Federring 4		6	
26	999 029 004 00	Federring 5		3	
27	900 076 010 02	Sechskantmutter M 6		1	
28	900 123 007 60	Dichtring A 14 X 18		2	
29	901 572 959 00	Ringstutzen		1	
30	900 134 007 00	Hohlschraube A 8		1	

Pos	Teilenummer	Benennung	Bemerkung	St	Modellangabe

Modell	Jahr	HG	UG	Bildtafel	Einschränkung	UPD	14:42	29.01.2008
911	1977	8	13	813-30		222		

PORSCHE PET PORSCHE

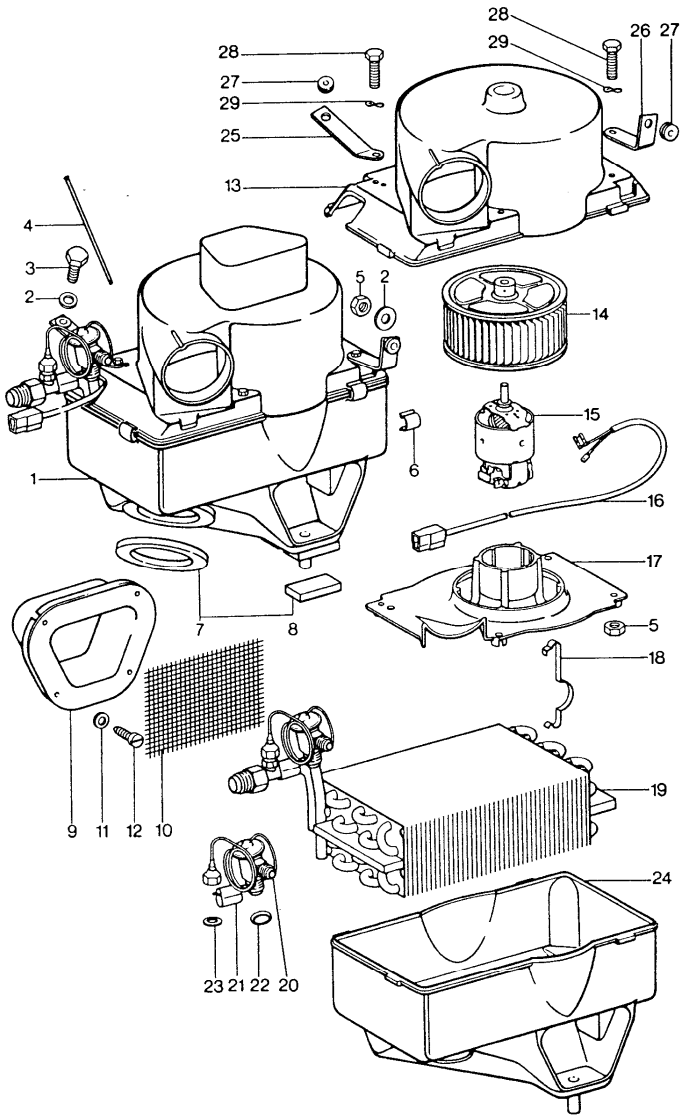

Pos	Teilenummer	Benennung	Bemerkung	St	Modellangabe
		Klimaanlage Verdampfer Verdampfergehäuse Zubehör			
1	901 573 021 00	Verdampfer mit Gehäuse	/LL	1	
(1)	911 573 022 00	Verdampfer mit Gehäuse	/RL	1	
2	900 151 003 02	Scheibe 6,4		2	
3	900 075 057 02	Sechskantschraube M 6 X 16		1	
4	901 573 903 00	Führungsrohr für Temperaturschalter		1	
5	900 076 010 02	Sechskantmutter M 6		5	
6	901 573 904 00	Spannfeder		4	
-	911 573 135 37	Schutzkappe	/RL	1	
-	911 573 131 37	Wasserablauftülle	/RL	1	
-	911 573 143 00	Gummitülle	/RL	1	
-	911 573 068 37	Halter für Verdampfer gross	/RL	1	
-	911 573 069 37	Halter für Verdampfer	/RL	1	
-	911 573 071 37	Halter für Verdampfer Pedalbodenbrett	/RL	1	
-	900 075 057 02	Sechskantschraube M 6 X 16	/RL	1	
-	900 076 010 02	Sechskantmutter M 6	/RL	2	
-	N 011 524 7	Scheibe 6,4	/RL	2	
>>7	>>901 573 901 00	Teilesatz bestehend aus:		1	

Pos	Teilenummer	Benennung	Bemerkung	St	Modellangabe	Pos	Teilenummer	Benennung	Bemerkung	St	Modellangabe
-	-	Dichtring		1							
8	-	Beilage		2							
9	911 573 073 01	Stutzen		1							
10	901 573 129 00	Ansauggitter		1							
11	900 151 001 02	Scheibe 4,3		4							
12	900 143 004 02	Linsenblechschraube B 3,5 X 19		4							
13	911 573 023 00	Gehäusedeckel		1							
14	901 573 906 00	Lüfter		1							
15	901 624 901 00	Elektromotor		1							
16	-	siehe Gruppe 8 13 50 POS. 13		1							
17	911 573 323 00	Motorhalter		1							
18	901 624 903 00	Klammer		4							
19	901 573 907 00	Verdampfer		1							
20	901 573 915 00	Expansionsventil		1							
21	901 573 914 00	Schelle		1							
22	901 573 147 00	Dichtung 3/4"		1							
23	901 573 916 00	Dichtung 7/16"		1							
24	901 573 908 00	Gehäuse Unterteil		1							
25	911 572 473 00	Befestigungswinkel		1							
26	911 572 471 00	Befestigungswinkel		1							
27	901 573 133 00	Gummitülle		2							
28	900 378 030 09	Sechskantschraube M 6 X 20		4							
29	N 012 226 5	Federscheibe B 6		4							

Modell	Jahr	HG	UG	Bildtafel	Einschränkung	UPD	14:43	29.01.2008	PORSCHE PET PORSCHE
911	1977	8	13	813-35		222			

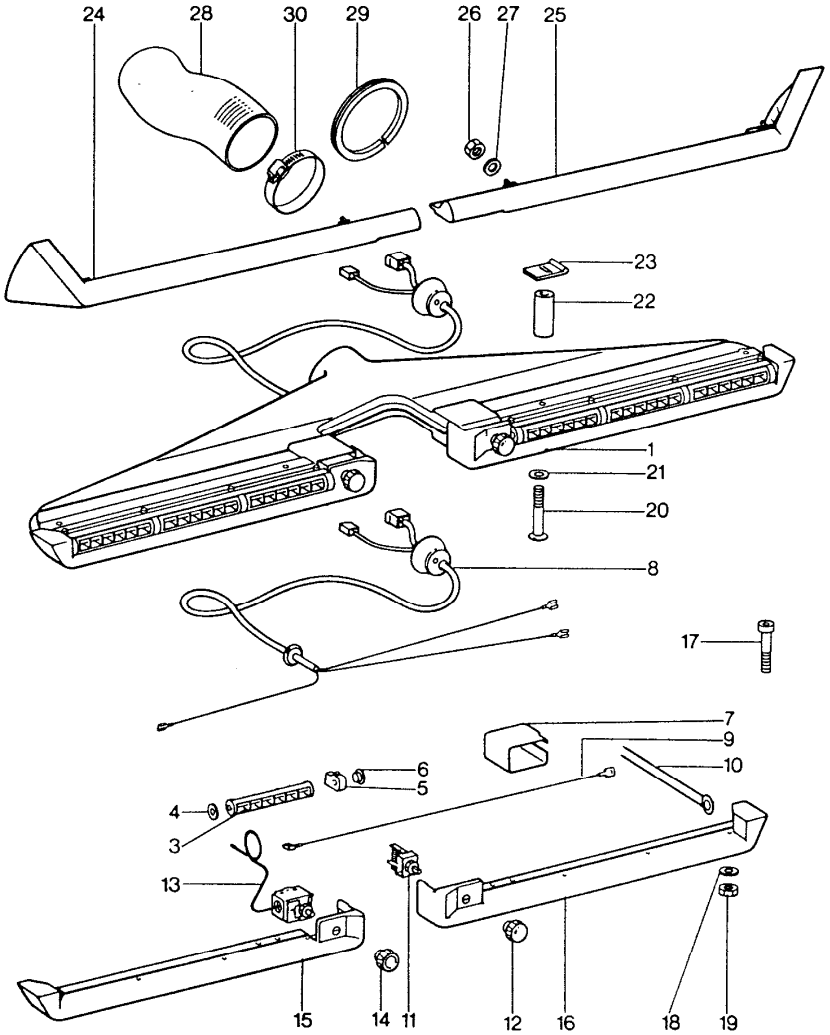

Pos	Teilenummer	Benennung	Bemerkung	St	Modellangabe
		Klimaanlage Düse Zubehör	-76		
1	901 573 065 00	Luftdüse		1	
3	901 573 067 00	Abdeckung		6	
4	901 573 169 00	Kunststoffscheibe		12	
5	901 573 165 00	Lager		8	
6	914 552 233 10	Füllstück		2	
7	901 573 912 00	Einlage 2 X 55 X 165 ALU		1	
8	-	siehe Gruppe 8/13/50-POS.12		1	
9	-	siehe Gruppe 8/13/50-POS.12		1	
10	901 613 118 00	Thermostat		1	
11	901 613 117 00	Gebläseschalter		1	
12	901 613 121 00	Knopf		1	
13	911 613 919 00	Temperaturschalter		1	
14	901 613 122 00	Knopf		1	
15	901 573 025 00	Polsterteil	/L	1	
16	901 573 026 00	Polsterteil	/R	1	
17	900 067 104 02	Zylinderschraube 4 X 35		8	
18	900 025 002 02	Scheibe 4,3		8	
19	999 090 001 02	Sicherheitsmutter M 4		8	
20	900 015 035 02	Linsenschraube BM 5 X 55		4	
21	900 151 027 02	Scheibe 5,3		4	
22 A	901 573 167 00	Distanzrohr		4	
22	911 573 171 00	Distanzrohr		4	
23	999 507 315 02	Käfigmutter		4	

Pos	Teilenummer	Benennung	Bemerkung	St	Modellangabe
24	901 552 035 28	Knieschutzleiste	/L	1	
25	901 552 036 28	Knieschutzleiste	/R	1	
26	900 076 027 02	Sechskantmutter M 5		4	
27	900 151 027 02	Scheibe 5,3		4	
28	901 573 511 00	Luftschlauch	/LL	1	
(28)	911 573 523 00	Luftschlauch	/RL	1	
-	901 573 160 00	Schlauchklemme	/RL	1	
29	901 573 509 01	Dichtring		1	
30	901 573 160 00	Schlauchklemme		1	

Pos	Teilenummer	Benennung	Bemerkung	St	Modellangabe

Modell	Jahr	HG	UG	Bildtafel	Einschränkung	UPD	14:43	29.01.2008
911	1977	8	13	813-40		222		

PORSCHE PET PORSCHE

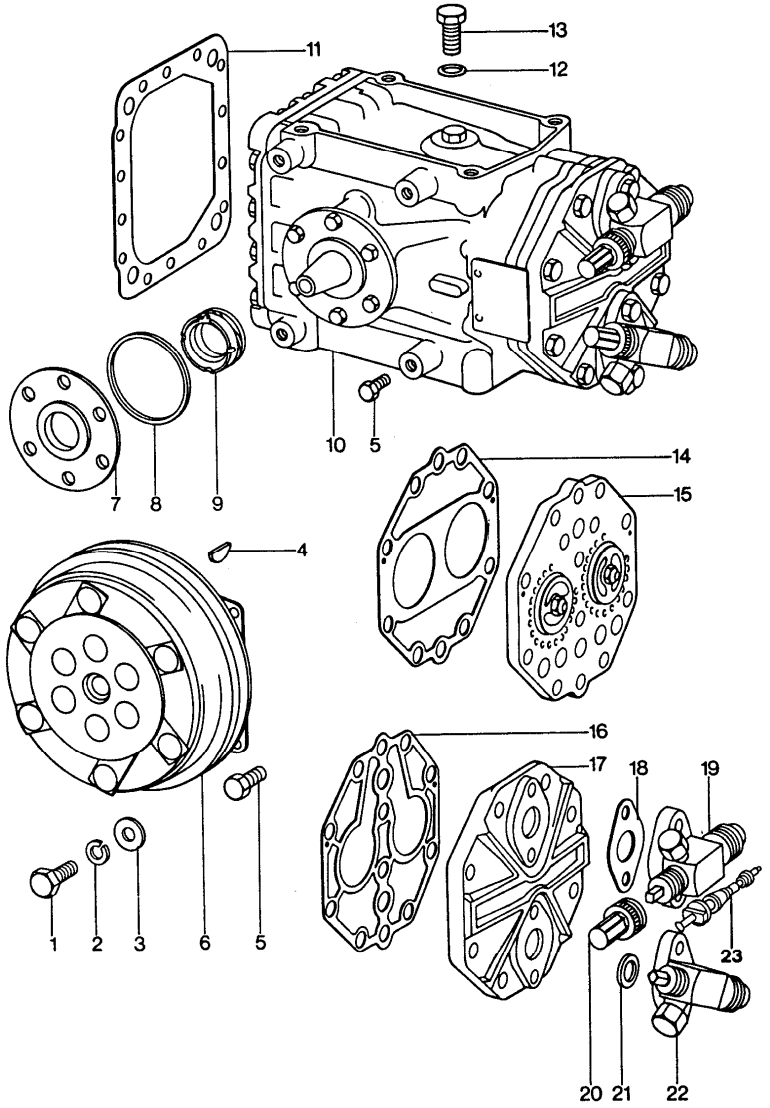

Pos	Teilenummer	Benennung	Bemerkung	St	Modellangabe
		Klimaanlage Kompressor			
1-5	911 126 924 00	Befestigungssatz bestehend aus:		1	
1	-	Sechskantschraube 5/16" - 24 UNF - 1 1/2"		1	
2	-	Federring B 8		1	
3	-	Scheibe 8 X 22 X 4		1	
4	-	Scheibenfeder 4 X 6,5		1	
5	-	Sechskantschraube 1/4" - 20 UNC - A X 1/2"		4	
6	911 126 933 01	Kupplung		1	
7-9	911 126 931 00	Teilesatz		1	
7	-	Flansch		1	
8	-	Dichtung		1	
9	-	KURBELWELLENDICHTUNG		1	
10	911 126 901 00	Kompressor		1	
11	911 126 911 00	Dichtung		1	
12	911 126 913 00	O-Ring		2	
13	911 126 912 00	Sechskantschraube 3/8" X 15		1	
4-16	911 126 917 00	Teilesatz		1	
14	-	Dichtung		1	
15	-	Ventilplatte		1	
16	-	Dichtung		1	
-	911 126 918 00	Teilesatz		1	
14	-	Dichtung		1	
16	-	Dichtung		1	
17	-	Zylinderkopf-Deckel		1	
-	911 126 916 00	Teilesatz		1	

Pos	Teilenummer	Benennung	Bemerkung	St	Modellangabe
14	-	Dichtung		1	
16	-	Dichtung		1	
18	911 126 919 00	Dichtring		1	
19	911 126 921 00	Flanschventil		1	
20	911 126 923 00	Kappe		2	
21	911 126 919 00	Dichtring		2	
22	911 126 922 00	Flanschventil		1	

Pos	Teilenummer	Benennung	Bemerkung	St	Modellangabe

Modell	Jahr	HG	UG	Bildtafel	Einschränkung	UPD	14:43	29.01.2008
911	1977	8	13	813-45		222		

PORSCHE PET PORSCHE

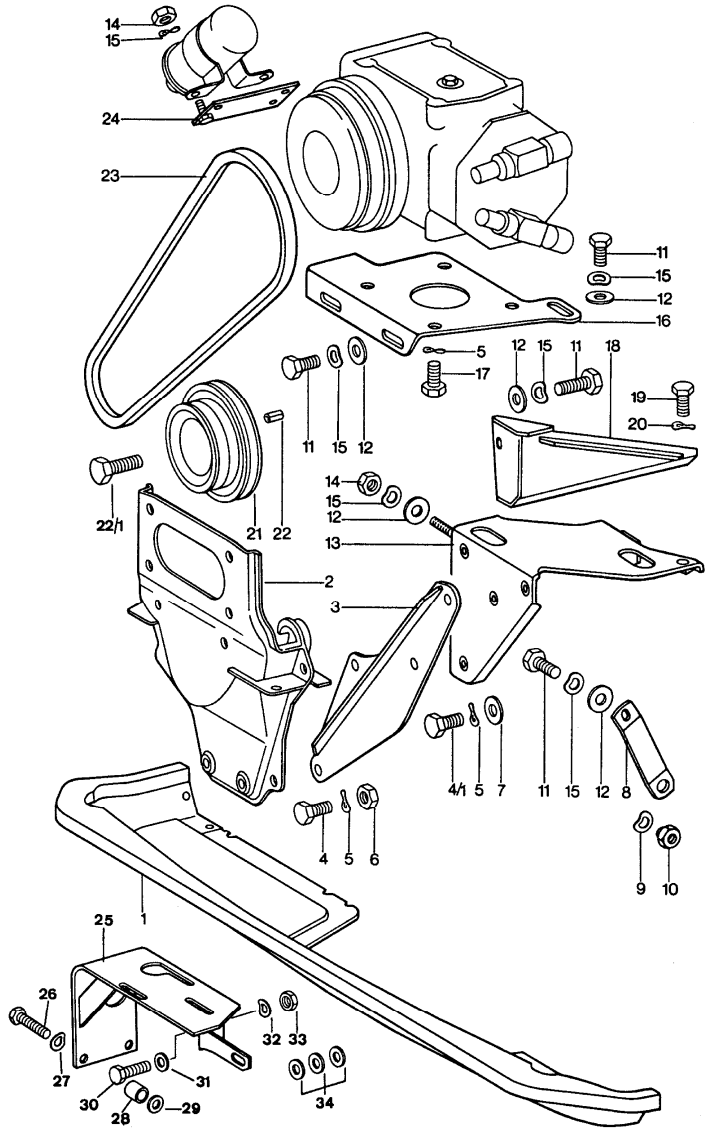

Pos	Teilenummer	Benennung	Bemerkung	St	Modellangabe
		Klimaanlage			
		Kompressor Antrieb Aufnahme			
1	-	siehe Gruppe 1/05/10 + 1/15/10		1	
2	911 115 014 03	Konsole	-75	1	911/911S/ CARRERA 2.7
(2)	911 115 014 03	Konsole		1	911/911S/ CARRERA 2.7
3	911 126 115 00	Strebe		1	
4	900 075 040 02	Sechskantschraube M 10 X 20		2	
4/1	900 156 006 02	Sechskantschraube M 10 X 18		2	
5	N 012 242 3	Federscheibe A 10		4	
6	N 011 010 6	Sechskantmutter M 10		2	
7	900 025 008 02	Scheibe 10,5		4	
8	911 126 124 01	Abstützstrebe		1	
9	900 028 014 01	Federscheibe B 12		1	
10	964 126 125 20	Mutter		1	
11	900 075 085 02	Sechskantschraube M 8 X 20		5	
12	900 025 007 02	Scheibe 8,4		6	
13	911 126 101 01	Träger		1	
14	900 076 025 02	Sechskantmutter M 8		3	
15	N 012 241 8	Federscheibe B 8		3	
16	911 126 117 01	Kompressorplatte		1	

Pos	Teilenummer	Benennung	Bemerkung	St	Modellangabe
17	999 075 021 02	Schraube 3/8" - 16 UNC - 2 A X 3/4" lang		4	
18	930 126 116 00	Befestigungswinkel		1	
19	900 075 014 02	Sechskantschraube M 6 X 18		2	
20	N 012 226 5	Federscheibe B 6		2	
21	911 102 015 50	Riemenscheibe	-75	1	911/911S/ CARRERA 2.7
(21)	911 102 022 01	Riemenscheibe		1	911/911S/ CARRERA 3.0
22	900 012 060 00	Zylinderstift 5 M 6 X 10		1	
22/1	999 093 005 02	Sechskantschraube M 12 X 1,5 X 22		1	CARRERA 3.0
23	900 192 027 50	Schmalkeilriemen		1	
24	901 126 121 01	Befestigungsplatte		1	

Modell	Jahr	HG	UG	Bildtafel	Einschränkung	UPD	14:43	29.01.2008	PORSCHE	PET	PORSCHE
911	1977	8	13	813-50		222					

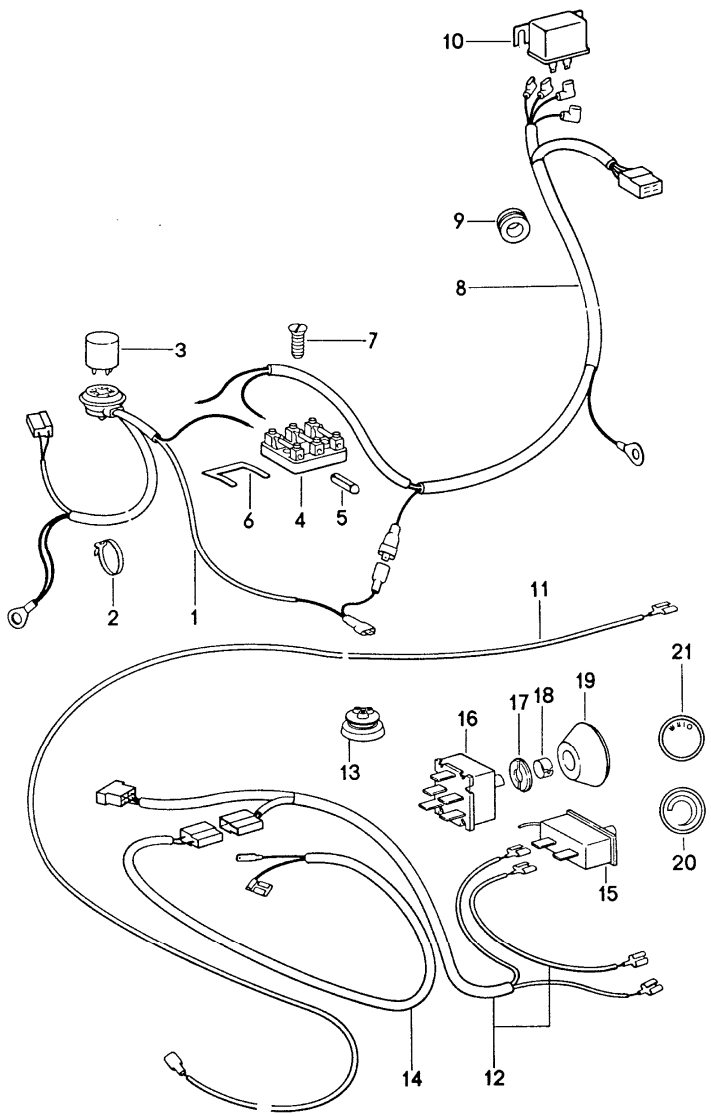

Pos	Teilenummer	Benennung	Bemerkung	St	Modellangabe
		Klimaanlage Elektrikteile			
1	911 612 080 01	Kabelstrang		1	911/911S/ CARRERA 2.7
		NR. 80	-75		
2	999 513 008 40	Kabelbinder		1	911/911S/ CARRERA 2.7
			-75		
3	911 615 109 01	Einheitsrelais		1	911/911S/ CARRERA 2.7
			-75		
4	911 612 093 05	Sicherungsdose dreifach		1	
5	N 017 121 5	Schmelzsicherung 25 A		1	
6	901 612 835 01	Verbindungsschiene		1	
7	900 146 009 02	Linsenschraube AM 4 X 12		2	
8	911 612 078 01	Kabelstrang NR. 78		1	
9	999 702 119 50	Gummitülle		1	
10	911 615 103 01	Relais		1	
11	911 612 079 00	Kabelstrang NR. 79		1	
12	901 612 086 00	Kabelstrang NR. 29	-76	1	
(12)	911 612 029 01	Kabelstrang		1	911/911S/ CARRERA 3.0
13	911 612 863 00	Kabeltülle	RERA 3.0	1	911/911S/CAR CARRERA 3.0
14	901 612 084 00	Kabelstrang NR. 28		1	
15	911 613 121 01	Temperaturschalter		1	911/911S/ CARRERA 3.0
16	911 613 116 00	Gebläseschalter		1	911/911S/ CARRERA 3.0
17	911 613 119 01	Rosette		1	911/911S/ CARRERA 3.0

Pos	Teilenummer	Benennung	Bemerkung	St	Modellangabe
17	911 613 120 01	Rosette		1	911/911S/ CARRERA 3.0
18	999 591 557 01	Knopfhalter		2	911/911S/ CARRERA 3.0
19	911 613 141 00	Knopf		2	911/911S/ CARRERA 3.0
20	911 613 238 00	Symbol-Kappe		1	911/911S/ CARRERA 3.0
21	911 613 237 00	Symbol-Kappe		1	911/911S/ CARRERA 3.0

Pos	Teilenummer	Benennung	Bemerkung	St	Modellangabe

Modell	Jahr	HG	UG	Bildtafel	Einschränkung	UPD	14:43	29.01.2008
911	1977	8	13	813-55		222		

PORSCHE PET PORSCHE

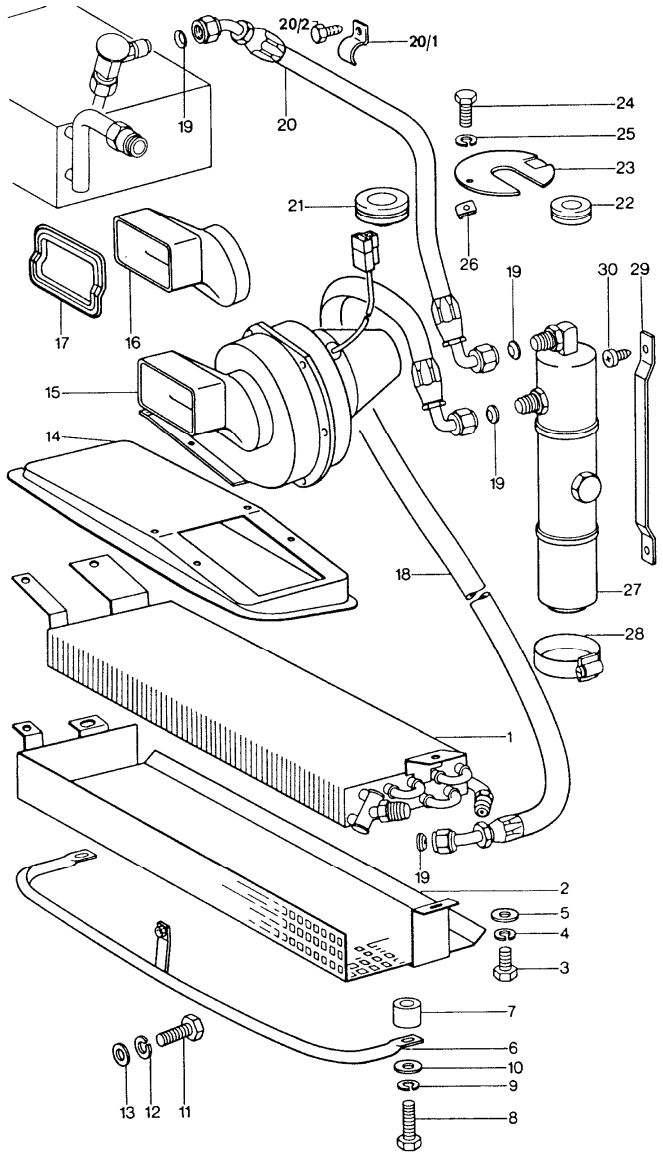

Pos	Teilenummer	Benennung	Bemerkung	St	Modellangabe
		Klimaanlage Kondensator Leitungen vorn			
1	911 573 056 00	Kondensator	/V -75	1	911/911S/ CARRERA 2.7
2	911 573 058 01	Steinschlagschutz	-75	1	911/911S/ CARRERA 2.7
3	900 075 057 02	Sechskantschraube M 6 X 16	-75	3	911/911S/ CARRERA 2.7
4	N 012 007 2	Federring B 6	-75	3	911/911S/ CARRERA 2.7
5	N 011 524 7	Scheibe 6,4	-75	3	911/911S/ CARRERA 2.7
6	911 573 055 00	Rammschutz	-75	1	911/911S/ CARRERA 2.7
7	911 573 513 01	Distanzstück	-75	2	911/911S/ CARRERA 2.7
8	N 040 281 1	Sechskantschraube M 10 X 45	-75	2	911/911S/ CARRERA 2.7
9	900 027 016 02	Federring B 10	-75	2	911/911S/ CARRERA 2.7
10	900 151 026 02	Scheibe B10,5	-75	2	911/911S/ CARRERA 2.7
11	900 075 085 02	Sechskantschraube M 8 X 20	-75	1	911/911S/ CARRERA 2.7
12	900 027 015 02	Federring B 8	-75	1	911/911S/ CARRERA 2.7
13	900 025 007 02	Scheibe B 8,4	-75	1	911/911S/ CARRERA 2.7
14	911 501 581 01	Luftleitblech	-75	1	911/911S/ CARRERA 2.7
15	911 624 013 01	Gebläse	-75	1	911/911S/ CARRERA 2.7
16	911 573 161 00	Ansaugstutzen	-75	1	911/911S/ CARRERA 2.7
17	911 573 515 00	Dichtung	-75	1	911/911S/ CARRERA 2.7

Pos	Teilenummer	Benennung	Bemerkung	St	Modellangabe
18	911 573 154 01	Kältemittelschlauch NW 8	-75	1	911/911S/ CARRERA 2.7
19	901 573 148 00	Dichtung 5/8 "	-75	4	
20	911 573 152 02	Kältemittelschlauch NW 10	/LL	1	
(20)	911 573 159 00	Kältemittelschlauch NW 10	/RL -76	1	
(20)	911 573 159 00	Kältemittelschlauch NW 10	/RL 77-	1	911/911S/ CARRERA 3.0
20/1	999 511 061 02	Befestigungsschelle		2	911/911S/ CARRERA 3.0
20/2	900 187 025 02	Sechskantblechschraube		2	911/911S/ CARRERA3.0
21	901 573 143 00	Gummitülle		1	
22	901 573 142 00	Gummitülle		1	
23	901 573 155 00	Flansch	-76	1	
24	N 010 207 6	Sechskantschraube M 5 X 12	-76	1	
25	N 012 005 3	Federring B 5	-76	1	
26	999 507 315 02	Käfigmutter	-76	1	
27	911 573 939 02	Trockner		1	
-	911 615 152 00	Temperaturregler		1	911/911S/ CARRERA 3.0
28	901 573 141 00	Schlauchklemme		2	
29	901 573 140 00	Haltebügel		1	
30	900 143 007 02	Blechschraube B 4,2 X 13		2	

Modell	Jahr	HG	UG	Bildtafel	Einschränkung	UPD	14:44	29.01.2008	PORSCHE PET PORSCHE
911	1977	8	13	813-60		222			

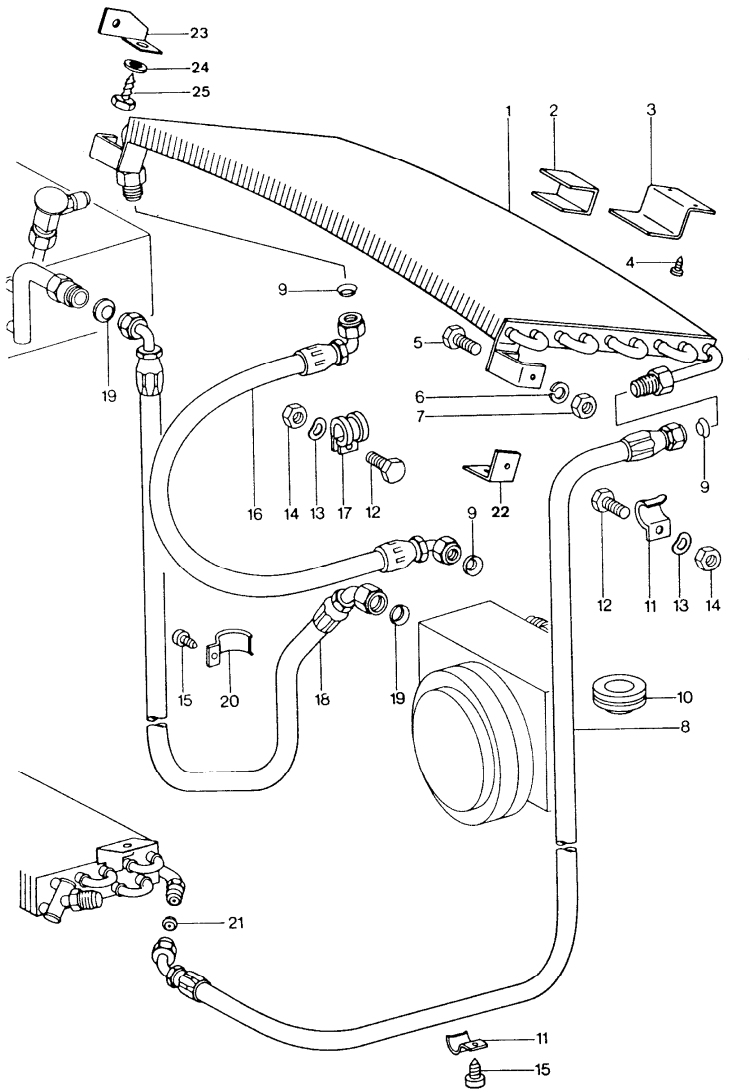

Pos	Teilenummer	Benennung	Bemerkung	St	Modellangabe
		Klimaanlage Kondensator Leitungen hinten			
1	901 573 057 00	Kondensator		1	
2	901 573 138 00	Moltoprene-Beilage 6 X 65 X 85		1	
3	911 573 147 00	Winkel		1	911/911S
(3)	911 573 059 00	Haltebügel		1	CARRERA 2.7 CARRERA 3.0
4	N 013 961 2	Blechschraube		1	911/911S
(4)	N 010 264 4	Sechskantschraube		1	CARRERA 2.7 CARRERA 3.0
5	900 075 092 02	Sechskantschraube M 4 X 10		2	
6	900 027 011 01	Federring B 4		2	
7	N 011 004 6	Sechskantmutter M 4		2	
8	911 573 153 01	Kältemittelschlauch NW 10 , 5000 MM	-75	1	911/911S/ CARRERA 2.7
(8)	911 573 151 00	Kältemittelschlauch	76-	1	911/911S
9	901 573 147 00	Dichtung 3/4"		3	
10	901 573 143 00	Gummitülle		1	
11	999 513 002 40	Kabelbinder	-75	18	911/911S/ CARRERA 2.7
11	999 511 061 02	Befestigungsschelle		10	911/911S/ CARRERA 3.0
-	911 573 525 01	Kältemittelschlauch NW 10	/RL 77-	1	911/911S/ CARRERA 3.0
12	N 010 207 6	Sechskantschraube M 5 X 12		2	
13	N 012 005 3	Federring B 5		2	
14	900 076 027 02	Sechskantmutter M 5		2	

Pos	Teilenummer	Benennung	Bemerkung	St	Modellangabe
15	900 187 025 02	Sechskantblechschraube B 5,5 X 13		X	
16	911 573 150 00	Kältemittelschlauch		1	
17	999 511 066 02	Befestigungsschelle		1	
(17)	999 511 080 02	Befestigungsschelle		2	911/911S/ CARRERA 3.0
18	911 573 149 02	Kältemittelschlauch		1	
-	911 573 525 01	Kältemittelschlauch NW 13 Verlängerung für POS. 18	/RL	1	
-	901 573 143 00	Gummitülle	/RL	1	
19	901 573 146 00	Dichtung 7/8"		2	
20	911 573 145 00	Befestigungsschelle		X	
(20)	N 020 690 1	Schlauchschelle		2	911/911S/ CARRERA 3.0
21	901 573 148 00	Dichtung		1	

Pos	Teilenummer	Benennung	Bemerkung	St	Modellangabe

Modell	Jahr	HG	UG	Bildtafel	Einschränkung	UPD	14:44	29.01.2008
911	1977	8	13	813-65		222		

PORSCHE PET PORSCHE

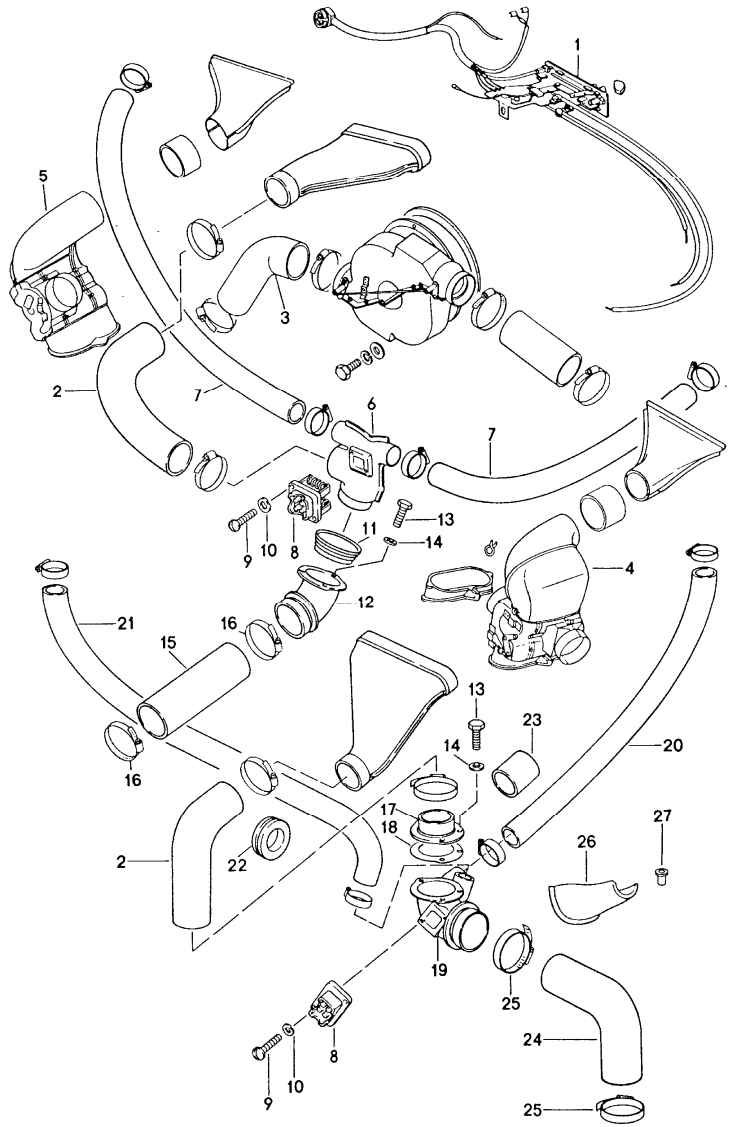

Pos	Teilenummer	Benennung	Bemerkung	St	Modellangabe
		Klimaanlage Kühlluftführung			
		Einbauteile ohne POS. siehe Gruppe 8/13/05			
1	911 613 111 07	Bedienungsschalter	/LL	1	911/911S/ CARRERA 3.0
(1)	911 613 112 07	Bedienungsschalter	/RL	1	911/911S/ CARRERA 3.0
2	911 571 243 00	Luftschlauch		1	911/911S/ CARRERA 3.0
3	473 261 233 A	Luftschlauch		1	911/911S/ CARRERA 3.0
4	911 571 049 02	Steuerkasten		1	911/911S/ CARRERA 3.0
5	911 571 050 02	Steuerkasten		1	911/911S/ CARRERA 3.0
6	911 573 031 00	Luftverteiler		1	911/911S/ CARRERA 3.0
7	911 573 204 00	Luftschlauch		2	911/911S/ CARRERA 3.0
8	911 618 151 00	Thermobimetallschalter		1	911/911S/ CARRERA 3.0
9	900 146 011 02	Linsenschraube		2	911/911S/ CARRERA 3.0
10	N 012 224 3	Federscheibe		2	911/911S/ CARRERA 3.0
11	911 641 909 00	Gummispannring		1	911/911S/ CARRERA 3.0
12	911 573 087 00	Rohrstutzen		1	911/911S/ CARRERA 3.0
13	N 010 207 6	Sechskantschraube		3	911/911S/ CARRERA 3.0
14	900 025 003 02	Scheibe		3	911/911S/ CARRERA 3.0
15	911 571 240 01	Luftschlauch		1	911/911S/ CARRERA 3.0

Pos	Teilenummer	Benennung	Bemerkung	St	Modellangabe
16	999 512 351 02	Schlauchschelle		2	911/911S/ CARRERA 3.0
17	911 573 191 00	Flanschstutzen	/RL	1	911/911S/ CARRERA 3.0
18	901 572 527 00	Dichtscheibe	/RL	2	911/911S/ CARRERA 3.0
19	911 573 088 00	Rohrstutzen	/RL	1	911/911S/ CARRERA 3.0
20	911 573 203 00	Luftschlauch	/L/RL	1	911/911S/ CARRERA 3.0
21	911 573 204 00	Luftschlauch	.0 /R/RL	1	911/911S/ CARRERA 3.0
22	901 573 143 00	Gummitülle	/RL	3	911/911S/ CARRERA 3.0
23	999 702 062 50	Tülle	/RL	1	911/911S/ CARRERA 3.0
24	911 573 523 02	Luftschlauch	/RL	1	911/911S/ CARRERA 3.0
25	901 573 160 00	Schlauchklemme	/RL	2	911/911S/ CARRERA 3.0
26	911 551 607 00	Abdeckschale	0 /RL	1	911/911S/ CARRERA 3.0
27	900 121 015 02	Rohrniet A 6 X 0,5 X 15	/RL	4	911/911S/ CARRERA 3.0

Pos	Teilenummer	Benennung	Bemerkung	St	Modellangabe

Modell	Jahr	HG	UG	Bildtafel	Einschränkung	UPD	14:44	29.01.2008
911	1977	8	98	898-00R		222		

Pos	Teilenummer	Benennung	Bemerkung	St	Modellangabe
		Schlosssatz Reparatursätze			
		Schlosssatz			
		Coupe			
>>	>>911 531 914 00	Schlosssatz		1	911/911S
>>	>>911 531 914 00	Schlosssatz Chrom zum nachträglichen Einbau bestehend aus:	M	1	CARRERA 3.0
-	911 531 061 00	Türaussengriff	/L	1	
-	911 531 062 00	Türaussengriff	/R	1	
-	911 531 946 00	Hauptschlüssel mit Schlüsselleuchte		1	
-	914 531 637 10	Hauptschlüssel		1	
-	914 531 903 11	Schlüsselrohling		1	
-	911 613 901 01	Lenkzündanlassschloss		1	
-	911 552 902 03	Handschuhkasten-Schloss		1	
>>	>>911 531 914 28	Schlosssatz Schwarz zum nachträglichen Einbau bestehend aus:		1	CARRERA 2.7/ CARRERA 3.0
-	911 531 061 28	Türaussengriff	/L	1	
-	911 531 062 28	Türaussengriff	/R	1	
-	911 531 946 00	Hauptschlüssel mit Schlüsselleuchte		1	
-	914 531 637 10	Hauptschlüssel		1	
-	914 531 903 11	Schlüsselrohling		1	
-	911 613 901 01	Lenkzündanlassschloss		1	
-	911 552 902 07	Handschuhkasten-Schloss Targa		1	
>>	>>911 531 914 40	Schlosssatz	76-	1	911/911S
>>	>>911 531 914 40	Schlosssatz Chrom zum nachträglichen Einbau bestehend aus:	76- M	1	CARRERA 3.0
-	911 531 061 00	Türaussengriff	/L	1	

Modell	Jahr	HG	UG	Bildtafel	Einschränkung	UPD	14:44	29.01.2008
911	1977	8	98	898-00R		222		

Pos	Teilenummer	Benennung	Bemerkung	St	Modellangabe
-	911 531 062 00	Türaussengriff	/R	1	
-	911 531 946 00	Hauptschlüssel mit Schlüsselleuchte		1	
-	914 531 637 10	Hauptschlüssel		1	
-	914 531 903 11	Schlüsselrohling		1	
-	911 613 901 01	Lenkzündanlassschloss		1	
-	911 552 902 03	Handschuhkasten-Schloss		1	
-	911 511 903 00	Sperrschloss		1	
>>	>>911 531 914 48	Schlosssatz Schwarz zum nachträglichen Einbau bestehend aus:		1	CARRERA 3.0
-	911 531 061 28	Türaussengriff	/L	1	
-	911 531 062 28	Türaussengriff	/R	1	
-	911 531 946 00	Hauptschlüssel mit Schlüsselleuchte		1	
-	914 531 637 10	Hauptschlüssel		1	
-	914 531 903 11	Schlüsselrohling		1	
-	911 613 901 01	Lenkzündanlassschloss		1	
-	911 552 902 07	Handschuhkasten-Schloss		1	
-	911 511 903 00	Sperrschloss		1	
		Reparatursätze			
-	911 701 057 00	Satz Befestigungsteile Kennzeichen vorn und hinten	(DK),(D) (F),(GB) (NL),(S)	1	
-	911 701 057 01	Satz Befestigungsteile Kennzeichen vorn und hinten	(USA)	1	
-	911 701 057 02	Satz Befestigungsteile Kennzeichen vorn und hinten	(A), (B) (CH),(I)	1	
-	911 701 057 03	Einbausatz Kennzeichen vorn und hinten	(AUS)-76	1	
-	911 701 057 04	Einbausatz Kennzeichen vorn und hinten	(N) -76	1	

Modell	Jahr	HG	UG	Bildtafel	Einschränkung	UPD	14:45	29.01.2008	PORSCHE PET PORSCHE
911	1977	9	01	901-00		222			

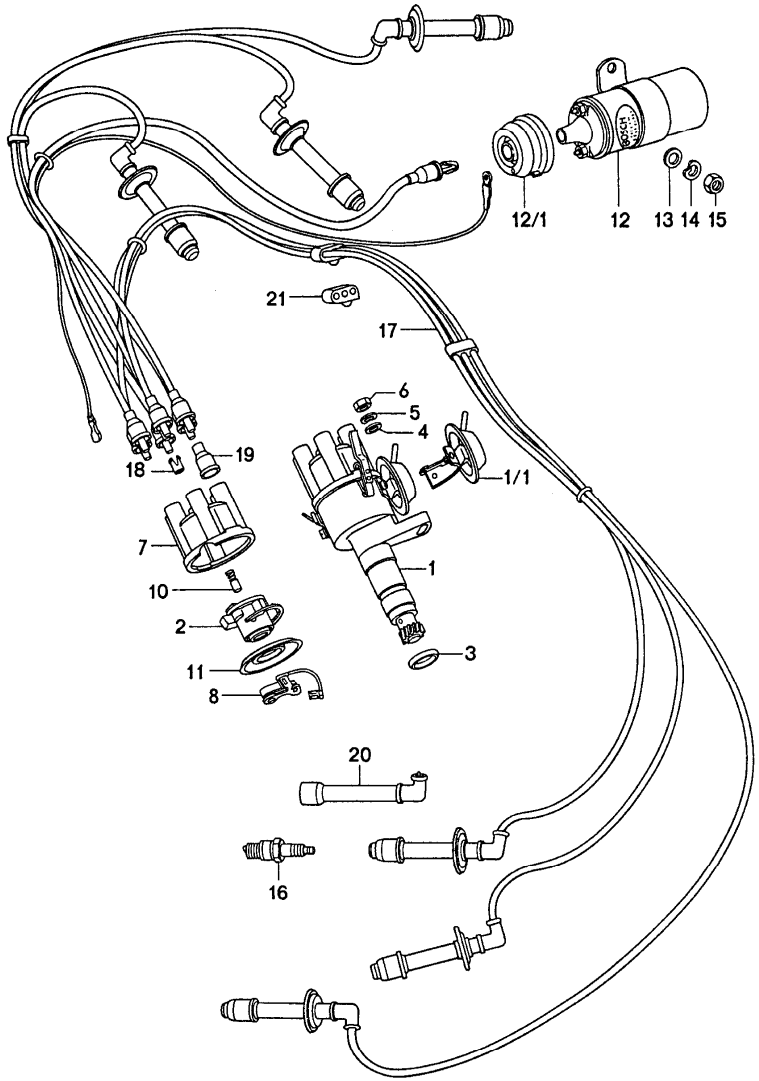

Pos	Teilenummer	Benennung	Bemerkung	St	Modellangabe
		Motorelektrik			
1	911 602 021 01	Zündverteiler - Bosch - für 911/41/42/43/44/46/47 911/48/49/81/82/84/86 911/89/92/93/97/98		1	
(1)	911 602 021 07	Zündverteiler - Bosch - für 911/85/90/94/99		1	
(1)	911 602 021 04	Zündverteiler		1	930/02/12
(1)	911 602 021 DX	Zündverteiler - Bosch -		1	930/02/12
(1)	911 602 031 06	Zündverteiler		1	911/83
(1)	911 602 031 FX	Zündverteiler - Bosch -		1	911/83
1/1	911 602 932 00	Unterdruckdose		1	911/911S/ CARRERA 3.0
(1/1)	911 602 931 00	Unterdruckdose - Bosch -		1	CARRERA 2.7
2	911 602 928 00	Verteilerläufer - Bosch - für Zündverteiler 911.602.021.03 911.602.021.07		1	
(2)	911 602 930 00	Verteilerläufer - Bosch -		1	CARRERA 3.0
(2)	911 602 929 00	Verteilerläufer - Bosch -		1	CARRERA 2.7
3	911 602 102 01	Dichtring		1	
4	900 025 007 02	Scheibe		1	
5	N 012 241 8	Federscheibe		1	
6	900 076 025 02	Sechskantmutter		1	
7	911 602 933 00	Verteilerkappe		1	
8	911 602 936 00	Unterbrecherkontakt		1	
10	930 602 905 00	Schleifkontakt - Bosch -		1	911/911S/ CARRERA 2.7

Pos	Teilenummer	Benennung	Bemerkung	St	Modellangabe
11	911 602 947 00	Staubschutzdeckel		1	
12	901 602 502 00	Zündtransformator		1	
12/1	911 602 801 00	Schutzkappe		1	
13	900 025 007 02	Scheibe		2	
14	N 012 241 8	Federscheibe		2	
15	900 076 025 02	Sechskantmutter		2	
16	999 170 162 90	Zündkerze - Bosch -		6	CARRERA 2.7/ 3.0
(16)	999 170 017 90	Zündkerze - Bosch - für 911/82/84/85/89/90/94/99	75-	6	
(16)	999 170 165 90	Zündkerze - Bosch -		6	911/911S
17	911 609 061 00	Satz Zündleitungen	-74 -74	1	911/911S/ CARRERA 2.7
(17)	911 609 010 07	Satz Zündleitungen	/R	1	
(17)	911 609 011 07	Satz Zündleitungen	/L	1	
-	911 609 061 07	Zündleitung Zündverteiler Zündtransformator	76-	1	911/911S/ CARRERA 3.0
-	900 612 001 00	Zündleitung	-75	*	
18	911 609 510 00	Kabelstecker	-74	8	911/911S/ CARRERA 2.7
(18)	911 609 510 00	Kabelstecker	75-	1	
19	999 659 001 40	Wasserschutzkappe		8	
20	901 609 309 00	Entstörstecker	-76	6	
(20)	911 602 315 00	Zündkerzenstecker	77-	6	911/911S/ CARRERA 3.0
21	901 609 591 00	Kabelhalter		3	
-	122 035 281	Verteilerentstörstecker	75-	7	

Modell	Jahr	HG	UG	Bildtafel	Einschränkung	UPD	14:45	29.01.2008
911	1977	9	02	902-00		222		

PORSCHE PET PORSCHE

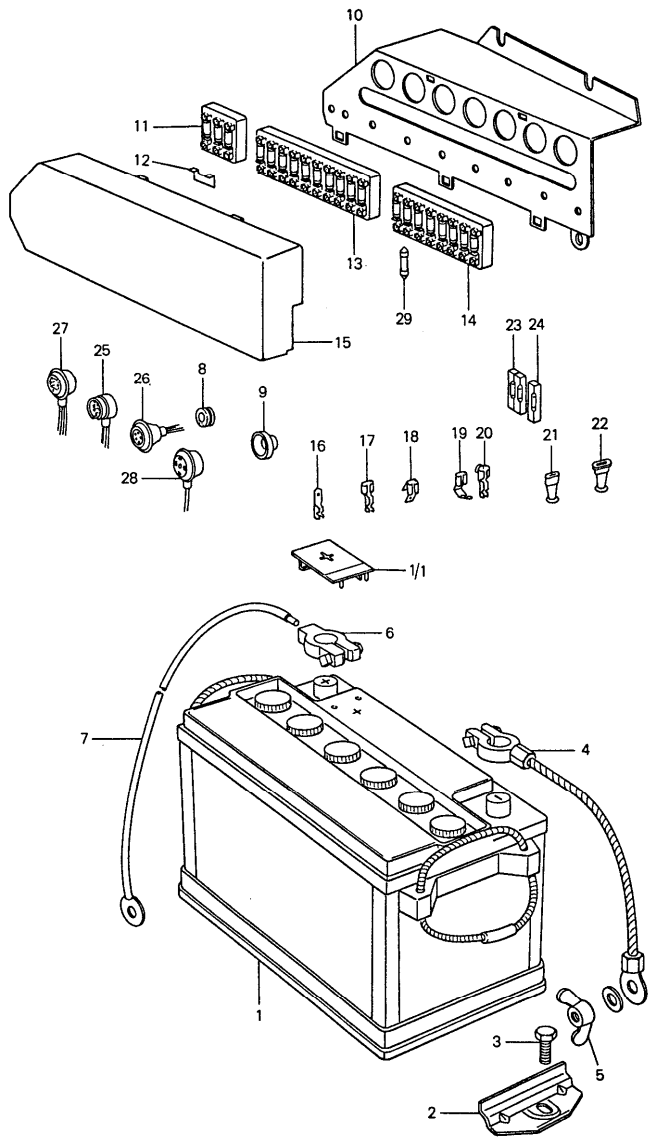

Pos	Teilenummer	Benennung	Bemerkung	St	Modellangabe
		Batterie Trägerplatte			
1	999 611 023 90	Batterie		1	
(1)	999 611 024 90	Batterie		1	
1/1	999 611 104 00	Polabdeckung		1	
2	911 611 209 00	Haltepratze		1	
3	999 075 032 02	Sechskantschraube M 8 X 20		1	
4	-	Masseband siehe Gruppe 9/02/20		1	
5	999 044 001 02	Flügelmutter		1	
-	900 025 025 02	Scheibe 8,4		4	
-	900 076 030 02	Sechskantmutter M 8		3	
6	911 611 898 01	Klemme		1	
7	-	Batterie-Starterkabel siehe Gruppe 9/02/20		1	
8	999 702 051 50	Kabeltülle		1	
9	911 611 921 00	Gummimanschette		1	
10	911 612 197 00	Trägerplatte		1	
-	911 612 401 00	Distanzstück		1	
-	900 025 002 02	Scheibe 4,3		2	
-	900 143 076 02	Linsenblechschraube 4,2 X 25		1	
11	911 612 093 05	Sicherungsdose		1	
-	900 146 009 02	Linsenschraube 4 X 12		2	
12	901 612 835 01	Verbindungsschiene		1	
13	911 612 086 01	Sicherungsdose		1	
14	911 612 087 01	Sicherungsdose		1	

Pos	Teilenummer	Benennung	Bemerkung	St	Modellangabe
-	900 146 009 02	Linsenschraube 4 X 12		4	
-	999 507 401 40	Einsteckmutter		2	
15	911 612 161 01	Deckel	-76	1	
(15)	911 612 161 02	Deckel	77-	1	911/911S/ CARRERA 3.0
16	999 652 115 10	Flachstecker		X	
17	111 971 959	Flachsteckhülse		X	
(17)	999 652 106 02	Flachsteckhülse		X	
(17)	N 017 491 8	Flachsteckhülse		X	
(17)	N 017 494 3	Flachsteckhülse		X	
18	999 652 122 10	Mehrfachsteckanschluss		X	
19	999 652 116 10	Flachsteckhülse		X	
20	999 652 126 10	Steckverteiler		X	
21	999 652 119 40	Steckergehäuse		X	
22	999 652 120 40	Isolierhülse		X	
23	999 652 142 40	Steckverbinder Drehzahl-Abschaltung		X	
24	999 652 142 40	Steckverbinder 1-polig		X	
5+26	901 612 330 00	Mehrfachsteckverbinder 6-polig		X	
27	901 612 333 00	Steckdose für Einheitsrelais		X	
28	901 612 334 00	Steckdose für Blinkgeber		X	
29	N 017 121 1	Schmelzsicherung 8 AMP.		X	
(29)	N 017 121 5	Schmelzsicherung 25 AMP.		X	
(29)	N 017 121 4	Schmelzsicherung 16 AMP.		X	
29	900 173 006 90	Schmelzsicherung 5 AMP.		X	
-	911 617 106 00	Diode Frontscheibenheizung Heckscheibenheizung		X	
-	999 652 106 02	Flachsteckhülse Frontscheibenheizung		X	
-	999 652 246 10	Kabelschuh Frontscheibenheizung		X	

Modell	Jahr	HG	UG	Bildtafel	Einschränkung	UPD	14:45	29.01.2008
911	1977	9	02	902-05		222		

PORSCHE PET PORSCHE

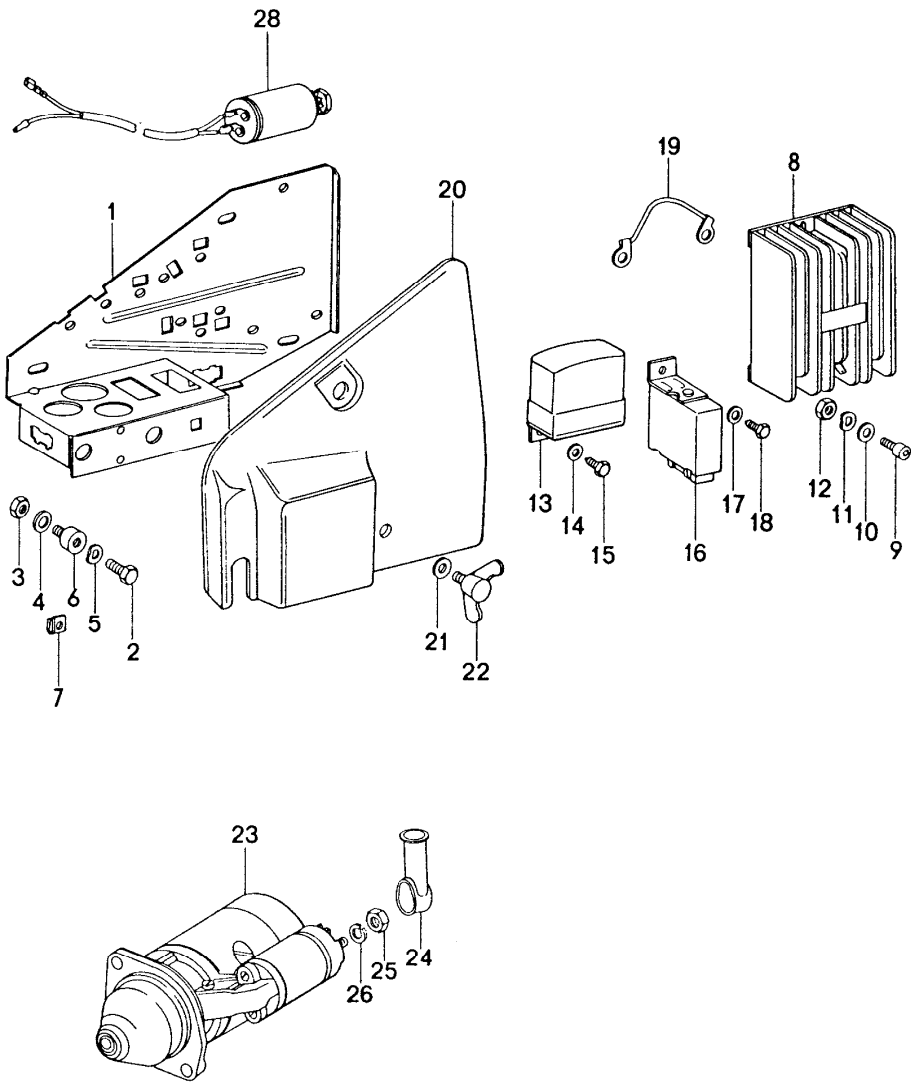

Pos	Teilenummer	Benennung	Bemerkung	St	Modellangabe
		Trägerplatte Starter Schaltgerät			
1	911 610 103 00	Trägerplatte	-74	1	911/911S/ CARRERA 2.7
1	911 610 103 00	Trägerplatte	75-	1	911/83
(1)	911 610 103 03	Trägerplatte	75-	1	911/911S/ CARRERA 3.0
-	999 507 321 02	Käfigmutter		4	
2	N 010 208 5	Sechskantschraube M 6 X 8		3	
3	900 910 096 02	Sicherungsmutter VM 6		3	
4	900 031 011 02	Scheibe 6,4		3	
5	N 012 226 5	Federscheibe B 6		3	
6	999 703 302 00	Metalastik-Rundlager		3	
7	N 015 429 2	Blechmutter B 4,2		4	
8	911 602 707 00	Schaltgerät		1	
9	N 014 703 2	Zylinderschraube M 6 X 18		3	
10	900 031 011 02	Scheibe 6,4		3	
11	N 012 226 5	Federscheibe B 6		3	
12	900 076 010 02	Sechskantmutter M 6		3	
13	911 603 901 00	Schwingregler (MOTOROLA,MARCHAL,SEV)	-74	1	911/911S/ CARRERA 2.7
13	911 603 901 00	Schwingregler (MOTOROLA,MARCHAL,SEV)	75-	1	CARRERA 2.7
(13)	911 603 206 13	Schwingregler	75-	1	911/911S/ CARRERA 3.0
14	900 151 001 02	Scheibe A 4,3		2	

Pos	Teilenummer	Benennung	Bemerkung	St	Modellangabe
15	900 187 013 02	Blechschraube BZ 4,2 X 13		2	
-	999 702 119 50	Gummitülle		2	
16	911 615 115 00	Relais		1	
(16)	901 615 113 00	Relais für Abgas		1	CARRERA 2.7
17	900 151 001 02	Scheibe A 4,3		1	CARRERA 2.7
18	900 187 013 02	Blechschraube BZ 4,2 X 13		1	CARRERA 2.7
19	911 612 008 00	Masseband		1	
20	911 610 101 01	Abdeckung	-74	1	911/911S/ CARRERA 2.7
(20)	930 610 105 03	Abdeckung	75-	1	911/911S/ CARRERA 3.0
21	900 151 003 02	Scheibe A 6,4		2	
22	900 029 102 02	Flügelschraube M 6 X 12		2	
(23) >	916 604 101 00	Starter		1	
24	999 659 006 50	Schutzkappe		1	
25	N 011 132 2	Sechskantmutter M 8		1	
26	N 012 008 2	Federring B 8		1	
-	911 615 108 01	Einheitsrelais	75-	1	
-	999 652 315 02	Flachstecker		1	
-	911 612 093 03	Sicherungsdose dreifach	-74	1	911/911S/ CARRERA 2.7
-	911 612 093 05	Sicherungsdose	75-	1	
-	900 014 074 02	Zylinderschraube AM 4 X 12		2	
-	900 028 018 01	Federscheibe B 4		2	

Pos	Teilenummer	Benennung	Bemerkung	St	Modellangabe
-	N 011 004 6	Sechskantmutter M 4		2	
28	911 618 401 00	Kondensator		1	911/911S/ CARRERA 3.0
-	901 423 369 00	Haltewinkel		1	911/911S/ CARRERA 3.0

Modell	Jahr	HG	UG	Bildtafel	Einschränkung	UPD	14:45	29.01.2008
911	1977	9	02	902-10		222		

PORSCHE PET PORSCHE

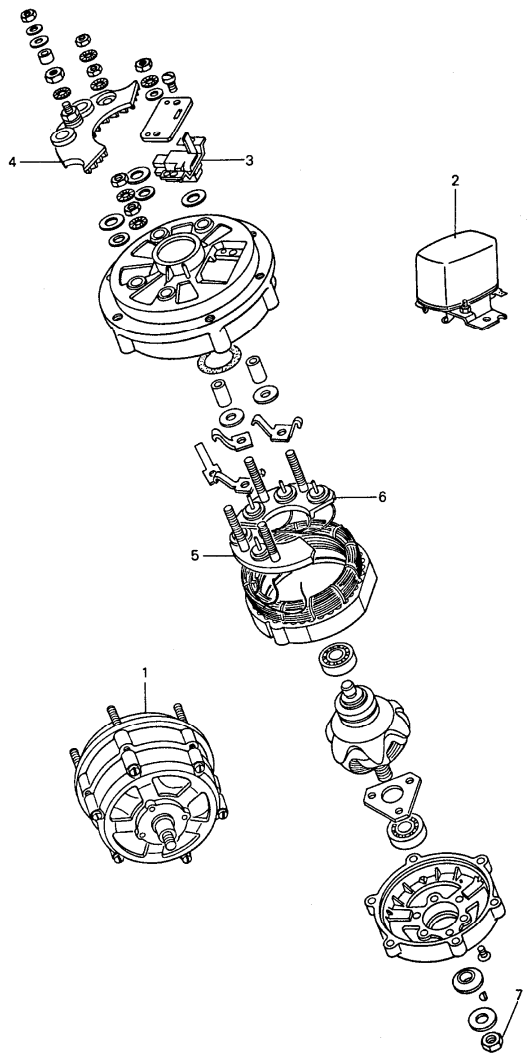

Pos	Teilenummer	Benennung	Bemerkung	St	Modellangabe
		Drehstromgenerator s. Technische Information GR.2 , NR.28 siehe TPI GR.9 , NR13 , 09/94			
1	> 911 603 120 00	Drehstromgenerator 770 W (MOTOROLA,MARCHAL,SEV)	-74	1	911/911S/ CARRERA 2.7
1	> 911 603 120 00	Drehstromgenerator 770 W (MOTOROLA,MARCHAL,SEV)	75-	1	CARRERA 2.7
(1)	> 911 603 120 02	Drehstromgenerator 980 W	75-	1	911/911S/ CARRERA 3.0
2	-	Schwingregler (MOTOROLA,MARCHAL,SEV) siehe Gruppe 9/02/05		1	
		Einzelteile für (MOTOROLA,MARCHAL,SEV) Drehstromgenerator	T		
3	901 603 907 00	Halter		1	
4	901 603 908 00	Halter	-74	1	911/911S/ CARRERA 2.7
5	901 603 909 00	Halter	-74	1	911/911S/ CARRERA 2.7
6	901 603 910 00	Halter	-74	1	911/911S/ CARRERA 2.7
7	-	Sechskantmutter M 16 X 1 siehe Gruppe 1/05/00		1	

Modell	Jahr	HG	UG	Bildtafel	Einschränkung	UPD	14:46	29.01.2008	PORSCHE PET PORSCHE
911	1977	9	02	902-20		222			

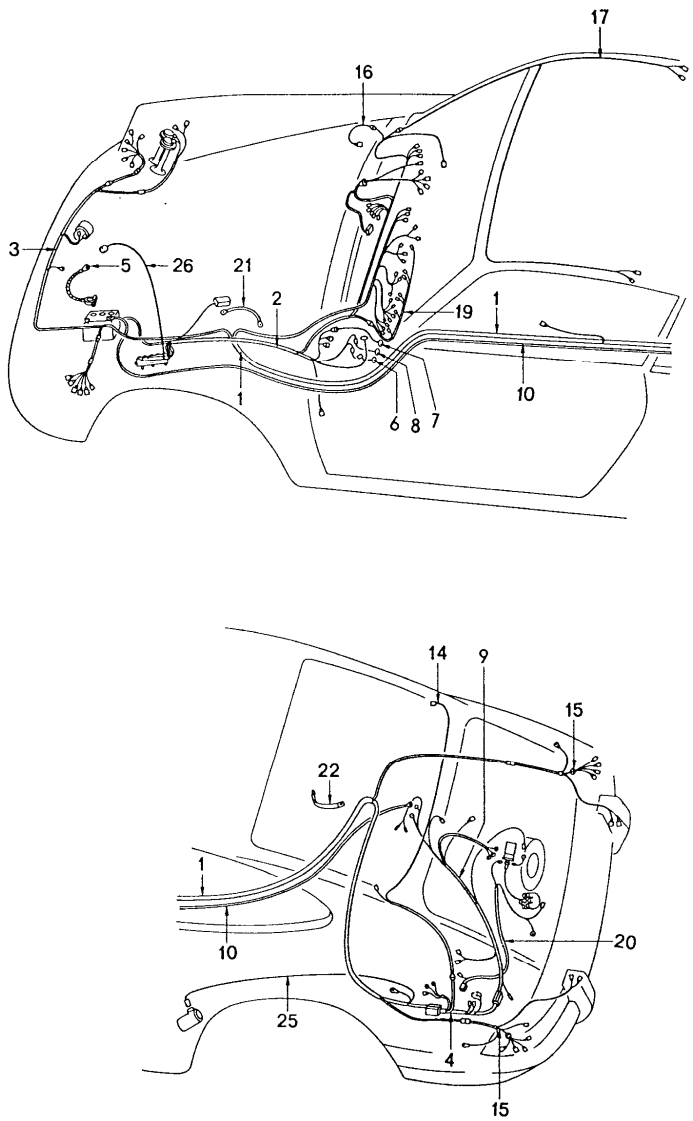

Pos	Teilenummer	Benennung	Bemerkung	St	Modellangabe
		Kabelstränge			
1	911 612 001 22	Kabelstrang Tunnel	/LL -74	1	911/911S/ CARRERA 2.7
(1)	911 612 001 22	Kabelstrang Tunnel	/LL 75-	1	CARRERA 2.7
(1)	911 612 001 23	Kabelstrang Tunnel	/LL 75-	1	911/911S
(1)	911 612 001 26	Kabelstrang Tunnel	/LL -75	1	911/911S
(1)	911 612 001 27	Kabelstrang Tunnel	/LL 76	1	911/911S/ CARRERA 3.0
(1)	911 612 001 28	Kabelstrang Tunnel	/LL 77-	1	911/911S/ CARRERA 3.0
(1)	911 612 061 21	Kabelstrang Tunnel	/RL -74	1	911/911S/
(1)	911 612 061 21	Kabelstrang Tunnel	/RL -75	1	CARRERA 2.7
(1)	911 612 061 22	Kabelstrang Tunnel M >> 615 1671 M >> 615 9236 M >> 635 0501 M >> 635 9099	/RL 75-	1	911/911S
(1)	911 612 061 24	Kabelstrang Tunnel M 615 1672 >> M 615 9237 >> M 635 0502 >> M 635 9100 >>	/RL -75	1	911/911S
(1)	911 612 001 27	Kabelstrang Tunnel	/LL 77-	1	911S
(1)	911 612 061 25	Kabelstrang Tunnel	/RL 76-	1	911/911S/ CARRERA 2.7
-	999 513 002 40	Kabelbinder		1	
-	999 702 044 50	Gummitülle	-75	1	
-	999 702 132 50	Gummitülle	76-	1	
-	999 513 023 40	Kabelbinder		X	
2	911 612 002 12	Kabelstrang Kofferboden	/LL -76	1	

Pos	Teilenummer	Benennung	Bemerkung	St	Modellangabe
(2)	911 612 002 13	Kabelstrang Kofferboden	/LL 77-	1	911/911S/ CARRERA 3.0
2	911 612 060 02	Kabelstrang Kofferboden	/RL -76	1	
(2)	911 612 060 03	Kabelstrang Kofferboden	/RL 77-	1	911/911S/ CARRERA 2.7
3	911 612 003 01	Kabelstrang Bugraum		1	
4	911 612 005 21	Kabelstrang Trägerplatte für Fahrzeuge mit mechanische Einspritzung		1	CARRERA 2.7
(4)	911 612 005 31	Kabelstrang	-74	1	911/911S
-	911 612 009 00	Massekabel Anreicherung		1	CARRERA 2.7
5	911 611 899 00	Masseband		1	
6	911 612 010 00	Kabelstrang Lichtschalter	-75	1	911/911S/ CARRERA 2.7
(6)	911 612 010 01	Kabelstrang Lichtschalter	76-	1	911/911S/ CARRERA 3.0
7	911 612 011 30	Kabelstrang Zündanlassschalter	-75	1	911/911S/ CARRERA 2.7
(7)	911 612 011 32	Kabelstrang Zündanlassschalter	76-	1	911/911S/ CARRERA 3.0
8	911 612 014 30	Kabelstrang Warnblinkschalter		1	
-	911 612 015 00	Kabelstrang Brücke Warnlicht		1	911/911S/ CARRERA 2.7 (I)
-	911 612 232 00	Einzelleitung Rückfahrlicht	77-	1	911/(I)
-	911 612 225 00	Einzelleitung Kontrollleuchte Öldruckanzeige		1	911/911S/ CARRERA 3.0
9	911 612 017 31	Kabelstrang Motor	-74	1	911/911S
(9)	911 612 017 21	Kabelstrang Motor Einspritzanlage		1	CARRERA 2.7

Pos	Teilenummer	Benennung	Bemerkung	St	Modellangabe
(9)	911 612 013 32	Kabelstrang Motor K-Jetronic	-74	1	SPM
(9)	911 612 012 33	Kabelstrang Motor M >> 645 9107 M >> 655 9067	75-	1	SPM
(9)	911 612 012 37	Kabelstrang Motor M 645 9108 >> M 655 9068 >>	-75	1	SPM
(9)	911 612 012 34	Kabelstrang Motor M >> 615 9236 M >> 635 9099	75-	1	SPM
(9)	911 612 012 36	Kabelstrang Motor M 615 9237 >> M 635 9100 >>	-75	1	SPM
(9)	911 612 012 35	Kabelstrang Motor	76	1	SPM
(9)	911 612 012 01	Kabelstrang Motor	77-	1	SPM
(9)	911 612 016 33	Kabelstrang Motor M >> 615 1671 M >> 635 0501	75-	1	911/911S
(9)	911 612 016 35	Kabelstrang Motor M 615 1672 >> M 635 0502 >>	-75	1	911/911S
(9)	911 612 016 34	Kabelstrang Motor	76	1	911/911S/ CARRERA 3.0
(9)	911 612 016 02	Kabelstrang Motor	77-	1	911/911S/ CARRERA 3.0
-	901 612 893 01	Kupplung für Regler		1	
-	999 911 041 00	Kantenschutz 150 MM		1	
10	911 612 022 22	Batterie-Starterkabel		1	

Pos	Teilenummer	Benennung	Bemerkung	St	Modellangabe
-	911 612 821 00	Überzug für Kabelhalter Sitzmulde	76-	1	
-	911 612 025 01	Kabelstrang Tunnel Heckscheibenwischer	/LL	1	
-	911 612 019 00	Kabelstrang Sicherungsdose Heckscheibenwischer	/LL	1	
-	911 612 063 01	Kabelstrang Tunnel Heckscheibenwischer	/RL	1	
-	911 612 031 01	Kabelstrang Heckscheibenwischer Motor		1	
-	911 612 099 00	Kabelstrang Sicherungsdose Heckscheibenwischer Schalter	/RL	1	
-	911 612 223 00	Einzelleitung Heckscheibenwischer Schalter		1	
-	911 612 026 00	Kabelstrang Nebelschlussleuchte Nebelschlusslichtschalter		1	
-	901 612 066 02	Kabelstrang Schalter Nebelscheinwerfer Nebelschlussleuchte		1	
-	911 612 027 03	Zusatzkabelstrang Nebelscheinwerfer		1	
-	901 612 064 00	Massekabel Nebelscheinwerfer Nebelschlussleuchte		1	
-	911 612 154 00	Zusatzkabelstrang Nebelschlussleuchte		1	
-	911 612 155 01	Kabelstrang Zweifach Nebelschlussleuchte		1	
-	911 612 027 01	Massekabel Nebelscheinwerfer		1	(USA)/(CDN) (J)

Pos	Teilenummer	Benennung	Bemerkung	St	Modellangabe
-	901 612 053 00	Kabelstrang Heizgerät - WEBASTO -		1	
-	911 612 034 00	Kabelstrang Schiebedach	/LL	1	COUPE
-	911 612 064 01	Kabelstrang Schiebedach	/RL	1	COUPE
-	911 612 032 01	Kabelstrang		1	
-	911 612 035 00	Kabelstrang		1	
14	911 612 036 00	Kabelstrang Heckscheibenheizung		1	
(14)	911 612 037 01	Kabelstrang		1	
(14)	911 612 037 01	Kabelstrang		2	
15	911 612 039 01	Kabelstrang		2	
-	901 612 035 41	Kabelstrang Innenleuchte	/LL	1	TARGA
-	911 612 226 00	Masseleitung Innenleuchte		1	TARGA
-	999 613 017 40	Überzug Kabelhalter 8 X 0,7 50 MM		*	TARGA
-	999 613 017 40	Überzug Kabelhalter 65 MM		2	TARGA
16	911 612 044 21	Kabelstrang Kofferraumleuchte		1	
17	901 612 035 20	Kabelstrang Innenleuchte		1	TARGA
-	911 612 043 01	Kabelstrang Kontrollleuchte Bremse	-75	1	911/911S/ CARRERA 2.7
-	911 612 043 01	Kabelstrang Kontrollleuchte Bremse	/LL 76	1	911/911S/ CARRERA 3.0
-	911 612 043 03	Kabelstrang Kontrollleuchte Bremse	/RL 76	1	911/911S/ CARRERA 3.0

Pos	Teilenummer	Benennung	Bemerkung	St	Modellangabe
-	911 612 041 07	Kabelstrang Kontrollleuchte Bremse	/RL 77-	1	911/911S/ CARRERA 2.7
-	911 612 043 02	Kabelstrang Kontrollleuchte Bremse	77-	1	911/911S/ CARRERA 3.0
-	911 612 041 04	Kabelstrang Kontrollleuchte Sicherheitsgurt Bremse	/LL 77-	1	911/911S
-	911 612 041 05	Kabelstrang Kontrollleuchte Sicherheitsgurt Bremse	/LL 77-	1	CARRERA 3.0
-	911 612 170 01	Kabelstrang Bremsflüssigkeit	/LL 77-	1	911/911S/ CARRERA 3.0
-	911 618 102 01	Relais Sicherheitsgurt	77-	1	911/911S/ CARRERA 3.0
19	911 612 047 00	Kabelstrang Beleuchtung Instrumente		1	
-	901 612 071 02	Kabelstrang Fensterheber	-75	1	CARRERA 2.7 911/911S
-	911 612 167 00	Kabelstrang	76-	1	CARRERA 3.0 911/911S
-	911 612 104 00	Kabelstrang Fensterheber Tür	-74	2	CARRERA 2.7 911/911S
-	911 612 102 00	Kabelstrang Fensterheber Bedienungsschalter Fahrertür	-74	1	CARRERA 2.7 911/911S
-	911 612 104 01	Kabelstrang	75-	1	CARRERA 2.7/ CARRERA 3.0 911/911S
-	911 612 103 00	Kabelstrang Fensterheber Bedienungsschalter Fahrertür Beifahrertür	-74	1	CARRERA 2.7 911/911S
-	911 612 104 02	Kabelstrang Fensterheber Bedienungsschalter Beifahrertür	75-	1	CARRERA 2.7/ CARRERA 3.0 911/911S

Pos	Teilenummer	Benennung	Bemerkung	St	Modellangabe
-	911 612 048 00	Kabelstrang	76-	2	911/911S/ CARRERA 3.0
-	911 612 101 00	Kabelstrang Fensterheber Bedienungsschalter Beifahrertür	-74	1	CARRERA 2.7 911/911S
-	911 612 147 00	Kabelstrang Fensterheber Relais		1	CARRERA 2.7/ CARRERA 3.0 911/911S
-	999 613 017 40	Überzug 8 X 0,7 40 MM	-74	* 2	911/911S/ CARRERA 2.7
20	911 612 050 00	Kabelstrang Zündsteuergerät	-74	1	911/911S/ CARRERA 2.7
-	911 612 049 00	Kabelstrang Motorraumleuchte		1	
21	901 612 303 20	Masseleitung Tankeinfüllung		1	
22	999 611 920 20	Masseband Getriebe Karosserie		1	
-	911 612 054 00	Kabelstrang		1	
-	901 612 030 07	Kabelstrang		1	
-	911 612 075 00	Zusatzkabel		2	
-	911 612 057 00	Kabelstrang Frontscheibenheizung	/LL	1	
-	911 612 057 01	Kabelstrang Frontscheibenheizung	/RL	1	911S/ CARRERA 3.0
-	911 612 148 00	Kabelstrang Lautsprecher vorn	-74	1	911/911S/ CARRERA 2.7
-	901 612 043 01	Plusleitung		X	911/911S
(25)	911 612 072 13	Kabelstrang Kraftstoffpumpe	-76	1	911/911S/ CARRERA 2.7
(26)	911 612 072 12	Kabelstrang Kraftstoffpumpe		1	911/911S/ CARRERA 3.0
(26)	911 612 072 14	Kabelstrang Kraftstoffpumpe	77-	1	911/911S/ CARRERA 3.0

Pos	Teilenummer	Benennung	Bemerkung	St	Modellangabe
		Befestigungsteile für Kabelstrang Kraftstoffpumpe			
-	N 012 005 3	Federring B 5		1	
-	900 076 027 02	Sechskantmutter M 5		1	
-	900 027 011 01	Federring B 4		1	
-	N 011 004 6	Sechskantmutter M4		1	
-	914 612 125 10	Kabelstrang für Einheitsrelais	-75	1	(CH)/M 448
-	911 612 083 00	Massekabel Ascherleuchte		1	
-	914 612 125 10	Kabelstrang für Einheitsrelais	-75	1	(B)(I)(P)(F) (L)/M 447
-	911 612 076 00	Kabelstrang Scheinwerferwaschanlage in Verbindung mit Klimaanlage		1	
-	911 612 059 00	Kabelstrang Wischerintervall	-75	1	911/911S/ CARRERA 2.7
-	911 612 059 02	Kabelstrang Wischerintervall	76-	1	911/911S/ CARRERA 3.0

Modell	Jahr	HG	UG	Bildtafel	Einschränkung	UPD	14:46	29.01.2008	PORSCHE PET PORSCHE
911	1977	9	03	903-00		222			

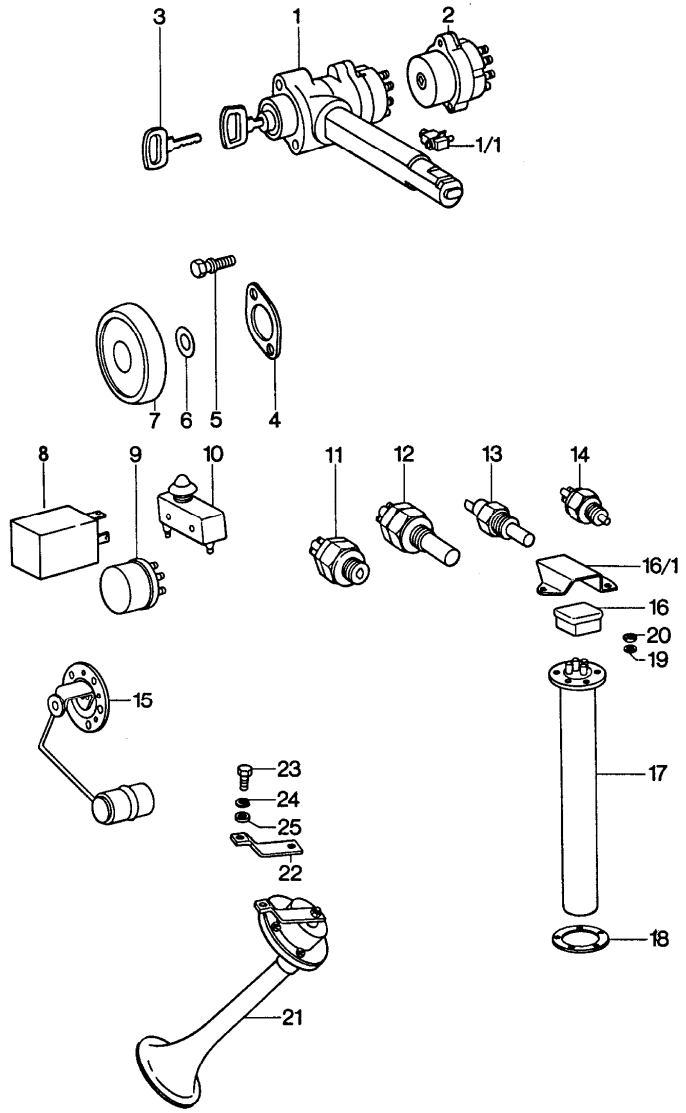

Pos	Teilenummer	Benennung	Bemerkung	St	Modellangabe
		Geber Relais Signalhorn			
(1)	911 613 901 01	Lenkzündanlassschloss ohne Summerkontakt ohne bestimmte Schliessung		1	
(1)	911 613 903 00	Lenkzündanlassschloss ohne Summerkontakt Schliessungsnummer Angeben		1	
2	911 613 017 01	Zündanlassschalter		1	
3	914 531 637 10	Hauptschlüssel Schliessungsnummer Angeben		2	
(3)	914 531 903 11	Schlüsselrohling Schliessungsnummer Angeben		2	
(3)	914 531 903 10	Schlüsselrohling für Hauptschlüssel		1	
(3)	914 531 903 11	Schlüsselrohling für Nebenschlüssel		1	
(3)	911 531 946 00	Hauptschlüssel	76-	1	911/911S/ CARRERA 3.0
(3)	911 531 945 00	Schlüsselrohling	76-	1	911/911S/ CARRERA 3.0
-	911 531 638 00	Kappe		1	
-	928 537 627 02	Kegeldruckfeder		1	
-	911 531 640 00	Glühlampe		1	
-	911 531 641 00	Anschlussbrücke		1	
-	911 531 642 00	Deckel		1	
5	999 219 017 02	Abreisschraube		2	
6	911 613 169 00	Scheibe	76-	1	
7	911 613 160 00	Rosette		1	
-	999 190 113 02	Blindniet		2	
8	914 618 303 11	Blinkgeber		1	

Pos	Teilenummer	Benennung	Bemerkung	St	Modellangabe
(8)	911 618 103 00	Blinkgeber nur in Verbindung mit Anhängevorrichtung		1	
9	911 615 109 01	Einheitsrelais		X	
10	-	Mikroschalter siehe Gruppe 1/06/05 + 1/06/00			
11	-	Schalter für Rückfahrlicht siehe Gruppe 3/08/00			
12	-	Überbrückungsschalter siehe Gruppe 3/07/05			
13	-	Temperaturschalter siehe Gruppe 3/07/05			
15	-	Ölstandgeber siehe Gruppe 1/04/05			
-	999 652 315 02	Flachstecker		1	
16	901 612 891 01	Steckergehäuse für Geber		1	
16/1	901 201 275 30	Kappe		1	
17	901 741 801 00	Geber Kraftstoffanzeige für Kraftstoffbehälter 62 - 85 L		1	
18	477 919 133	Dichtring		1	
19	900 028 007 02	Federscheibe B 5		5	
20	900 076 027 02	Sechskantmutter M 5		5	
21	911 635 101 20	Fanfare Hochton		1	
(21)	911 635 102 20	Fanfare Tiefton		1	
22	911 635 096 00	Halter für Fanfare Hochton		1	
(22)	911 635 097 01	Halter für Fanfare Tiefton		1	
23	900 075 087 02	Sechskantschraube M 8 X 16		2	
24	900 027 005 02	Federring A 8		2	
25	900 151 008 02	Scheibe A 8,4		2	
-	911 615 115 00	Relais für Heckscheibenheizung zweistufig heizbar		1	
-	N 015 429 2	Blechmutter B 4,2		1	
-	900 151 001 02	Scheibe A 4,3		1	
-	900 187 013 02	Blechschraube BZ 4,2 X 13		1	
43	911 347 359 01	Verstärkungsblech		1	

Modell	Jahr	HG	UG	Bildtafel	Einschränkung	UPD	14:46	29.01.2008	PORSCHE PET PORSCHE
911	1977	9	03	903-05		222			

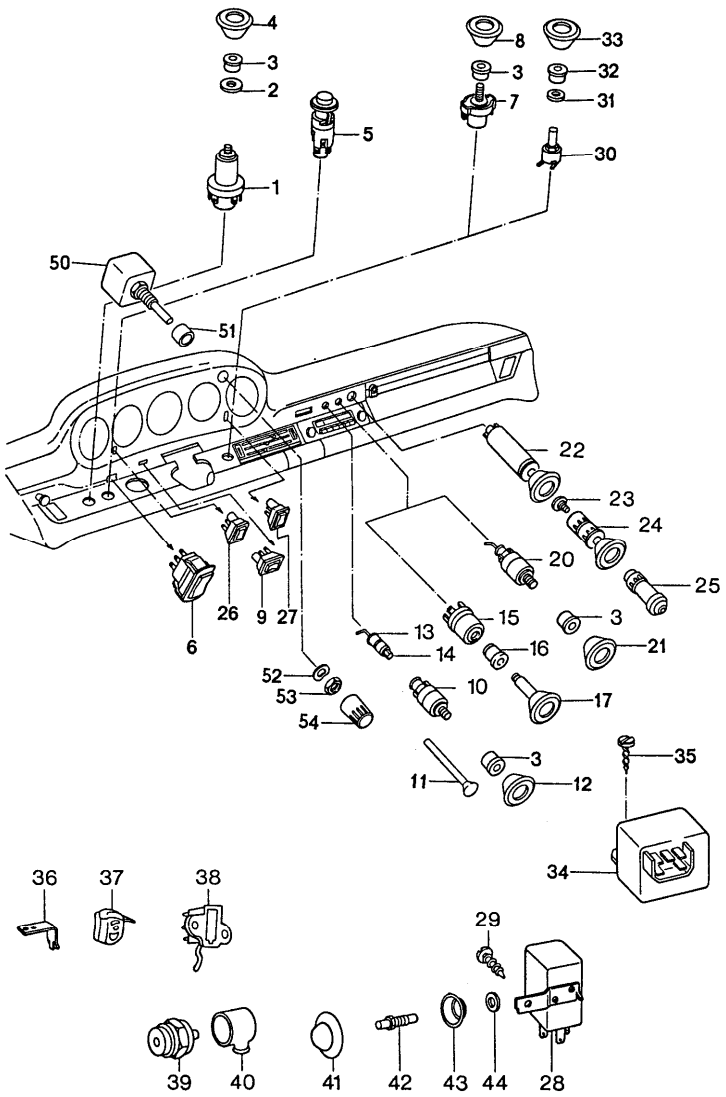

Pos	Teilenummer	Benennung	Bemerkung	St	Modellangabe
		Schalter			
1	911 613 029 01	Lichtschubschalter		1	
2	900 151 026 02	Scheibe B 10,5		1	
3	911 613 213 02	Rosette		1	
4	911 613 215 00	Knopf		1	
5	911 613 124 32	Warnblinkschalter		1	
6	911 613 622 00	Tastschalter für Schiebedach		1	
-	911 613 621 03	Schalter für Fensterheber		3	
-	911 613 635 20	Montagerahmen für Fensterheber		3	
7	901 613 631 00	Schalter für -WEBASTO- Heizung	/LL -76	1	911/911S/ CARRERA 2.7
-	900 151 026 02	Scheibe B 10,5	-76	1	911/911S/ CARRERA 2.7
8	911 613 214 02	Knopf	-76	1	911/911S/ CARRERA 2.7
9	911 613 113 00	Wechselschalter	76-	1	911/911S/ CARRERA 3.0
10	902 613 623 90	Schalter für Heckscheibenheizung		1	911/911S/ CARRERA 2.7
(10)	911 613 145 00	Schalter für Heckscheibenheizung zweistufig heizbar		1	
11	911 613 228 00	Leuchtstab		1	
-	999 703 067 50	Tülle		1	
12	911 613 215 03	Knopf		1	
13	999 632 007 00	Lampenfassung		X	
14	900 631 102 90	Glühlampe 12 V 2 W		X	

Pos	Teilenummer	Benennung	Bemerkung	St	Modellangabe
15	914 613 451 10	Schalter für Nebelscheinwerfer und Nebelschlussleuchte		1	
16	911 613 213 03	Rosette		1	
17	911 613 028 01	Knopf		1	
20	902 613 623 90	Schalter für Nebelscheinwerfer oder Nebelschlussleuchte		1	
-	911 612 251 00	Widerstand für Nebelscheinwerfer oder Nebelschlussleuchte		1	
21	911 613 215 02	Knopf		1	
22	911 652 102 06	Zigarettenanzünder		1	
23	644 652 112 00	Glühspirale		1	
24	911 652 122 02	Stecker		1	
25	901 613 801 00	Stecker		1	
26	911 613 321 01	Tastschalter für Heckscheibenwischer		1	
27	911 613 319 01	Tastschalter für Scheinwerferwaschanlage		1	
28	928 618 111 00	Relais für Scheinwerferwaschanlage		1	
29	N 013 968 7	Blechschraube B 4,8 X 13		1	
30	911 618 147 00	Potentiometer Wischerintervall	-75	1	911/911S/ CARRERA 2.7
31	900 151 007 01	Scheibe	-75	1	911/911S/ CARRERA 2.7
32	911 618 213 00	Rosette	-75	1	911/911S/ CARRERA 2.7
33	911 618 214 00	Knopf	-75	1	911/911S/ CARRERA 2.7
34	911 618 149 00	Impulsgeber Wischerintervall	-75	1	911/911S/ CARRERA 2.7
(34)	911 618 149 01	Impulsgeber Wischerintervall	76-	1	911/911S/ CARRERA 3.0
35	N 013 970 5	Blechschraube B 4,8 X 9,5		1	
36	-	Kontaktbügel für Handbremskontakt siehe Gruppe 7/01/05			
37	-	Segment Handbremskontakt siehe Gruppe 7/01/05			
38	-	Bremslichtschalter siehe Gruppe 7/02/00; 7/02/1; 7/02/15; 7/02/20			
39	-	Rückfahrlichtschalter siehe Gruppe 3/02/05			
40	-	Schutzkappe siehe Gruppe 3/02/05			
41	901 615 616 20	Gummikappe		2	
42	964 613 601 00	Türkontaktschalter für Innenleuchte Kofferraumleuchte		3	
(42)	901 615 601 02	Türkontaktschalter für Handschuhkastenleuchte		1	
43	901 615 615 20	Tellerscheibe		2	
44	900 031 001 60	Scheibe 8,4		2	
50	911 618 147 01	Potentiometer Wischerintervall	76-	1	911/911S/ CARRERA 3.0
51	911 618 207 00	Distanzhülse	76-	1	

Pos	Teilenummer	Benennung	Bemerkung	St	Modellangabe
52	900 028 019 01	Federscheibe B 7	76-	1	
53	911 618 209 00	Sechskantmutter M 7 X 0.75	76-	1	
54	911 618 011 00	Knopf mit Feder	76-	1	

Pos	Teilenummer	Benennung	Bemerkung	St	Modellangabe

Modell	Jahr	HG	UG	Bildtafel	Einschränkung	UPD	14:46	29.01.2008
911	1977	9	03	903-10		222		

PORSCHE PET PORSCHE

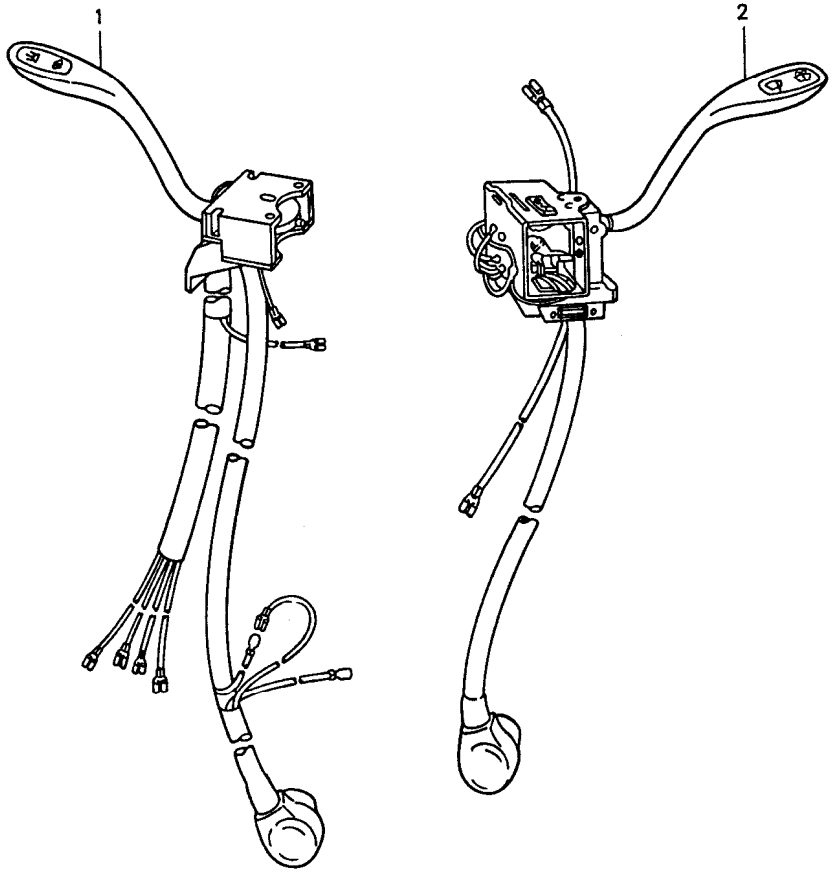

Pos	Teilenummer	Benennung	Bemerkung	St	Modellangabe
		Lenkstockschalter			
1	911 613 305 00	Kombischalter	-75	1	
(1)	911 613 305 01	Kombischalter	76-	1	
(1)	911 613 307 00	Kombischalter	-75	1	(B)(I)(L)(F)
(1)	911 613 307 01	Kombischalter	76-	1	(B)(I)(L)(F)
2	911 613 306 02	Lenkstockschalter	-75	1	
(2)	911 613 306 02	Wischerschalter	76-	1	

Modell	Jahr	HG	UG	Bildtafel	Einschränkung	UPD	14:46	29.01.2008	PORSCHE PET PORSCHE
911	1977	9	04	904-00		222			

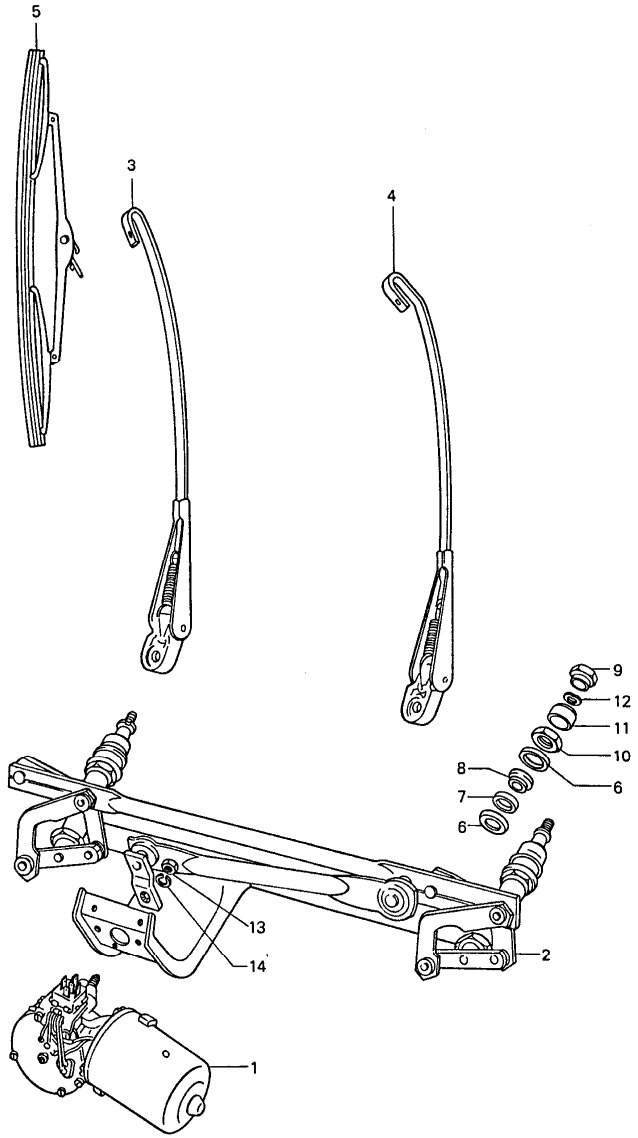

Pos	Teilenummer	Benennung	Bemerkung	St	Modellangabe
		Scheibenwischeranlage			
-	911 628 013 01	Scheibenwischeranlage ohne Wischerarm Wischerblatt Schalter	/LL	1	
-	911 628 012 01	Scheibenwischeranlage ohne Wischerarm Wischerblatt Schalter	/RL	1	
1	911 628 115 01	Wischermotor	/LL	1	
(1)	911 628 114 00	Wischermotor	/RL	1	
2	911 628 961 00	Kurbeltrieb mit Einbauteilen POS. 6 - 12	/LL	1	
(2)	911 628 961 01	Kurbeltrieb mit Einbauteilen POS. 6 - 12	/RL	1	
3	914 628 313 10	Wischerarm Einbauanleitung beachten	-75	1	
(3)	911 628 313 00	Wischerarm	76-	1	
4	914 628 314 10	Wischerarm Einbauanleitung beachten	/LL -75	1	
(4)	911 628 314 00	Wischerarm rechts	/LL 76-	1	
(4)	911 628 014 00	Wischerarm Einbauanleitung beachten	/RL -75	1	
(4)	911 628 312 00	Wischerarm links	/RL 76-	1	
5	914 628 311 10	Wischerblatt		2	
6	911 628 963 00	Bördelscheibe		4	
7	901 628 923 01	Gummibuchse		2	
8	901 628 924 00	Gummibuchse		2	
9	901 628 341 00	Hutmutter	-75	2	

Modell	Jahr	HG	UG	Bildtafel	Einschränkung	UPD	14:46	29.01.2008	PORSCHE PET PORSCHE
911	1977	9	04	904-00		222			

Pos	Teilenummer	Benennung	Bemerkung	St	Modellangabe
(9)	N 011 118 11	Sechskantmutter BM 8	76-	2	
10	901 628 925 00	Sechskantmutter		2	
11	901 628 926 00	Kappe		2	
12	901 628 927 00	Federscheibe		2	
13	900 076 010 02	Sechskantmutter M 6		1	
14	N 042 121 1	Zahnscheibe 6,4		1	

Pos	Teilenummer	Benennung	Bemerkung	St	Modellangabe

Modell	Jahr	HG	UG	Bildtafel	Einschränkung	UPD	14:47	29.01.2008
911	1977	9	04	904-05		222		

PORSCHE PET PORSCHE

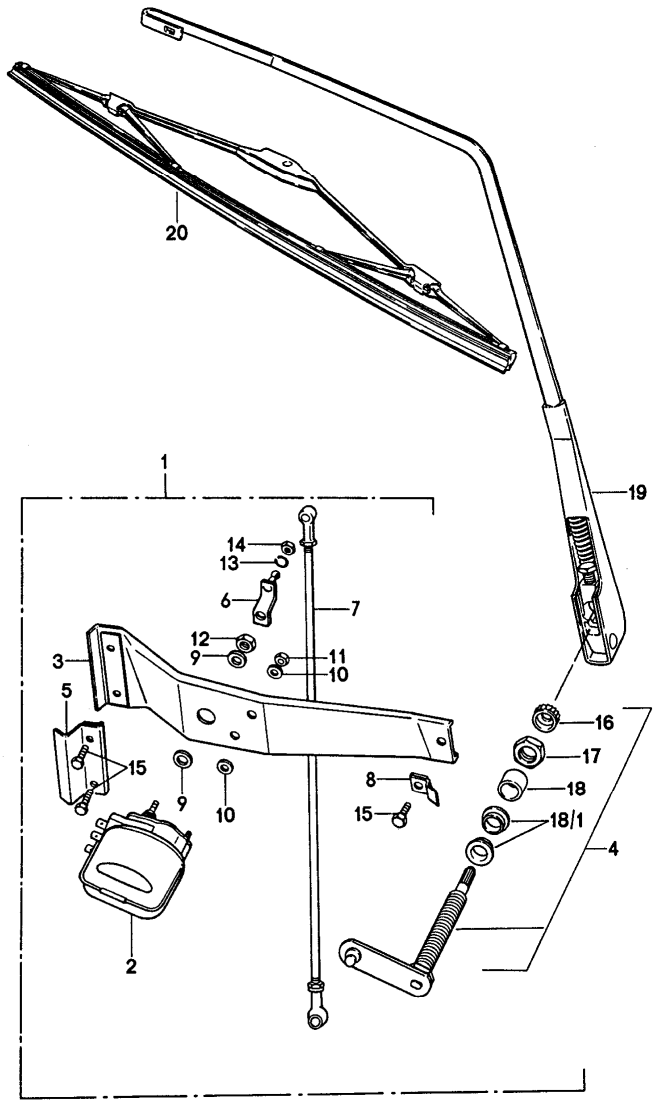

Pos	Teilenummer	Benennung	Bemerkung	St	Modellangabe
		Heckscheibenwischer Linkslenker	-75		
1	901 628 061 01	Heckscheibenwischer ohne Wischerarm Wischerblatt		1	
2	911 628 063 00	Wischermotor		1	
3	901 628 065 00	Montagerahmen		1	
(4)	901 628 319 02	Wischerlager		1	
5	901 628 320 00	Halteblech		1	
6	901 628 318 00	Hebel		1	
7	901 628 615 00	Gelenkstange		1	
8	901 628 337 00	Halteblech		1	
9	901 628 338 00	Scheibe		2	
10	901 628 339 00	Scheibe		4	
11	900 076 027 02	Sechskantmutter M 5		2	
12	999 078 014 02	Sechskantmutter		1	
13	900 027 014 01	Federring B 6		1	
14	900 076 010 02	Sechskantmutter M 6		1	
15	N 010 215 13	Sechskantschraube M 6 X 15		3	
16	911 628 911 00	Abdeckkappe		1	
17	901 628 912 00	Sechskantmutter		1	
18	901 628 913 00	Buchse		1	
-	911 613 321 01	Tastschalter für Heckscheibenwischer		1	
-	911 612 019 00	Kabelstrang Sicherungsdose Heckscheibenwischer Schalter		1	

Pos	Teilenummer	Benennung	Bemerkung	St	Modellangabe
-	911 612 223 00	Einzelleitung für Heckscheibenwischer Schalter		1	
19	901 628 611 00	Wischerarm		1	
20	901 628 613 00	Wischerblatt		1	
-	911 612 025 01	Kabelstrang Schalter Heckscheibenwischer		1	
-	911 612 031 01	Kabelstrang Sicherungsdose Wischermotor		1	
-	911 617 106 01	Diode		1	
-	999 652 142 40	Steckverbinder		1	
-	999 702 119 50	Gummitülle		1	

Modell	Jahr	HG	UG	Bildtafel	Einschränkung	UPD	14:47	29.01.2008
911	1977	9	04	904-10		222		

PORSCHE PET PORSCHE

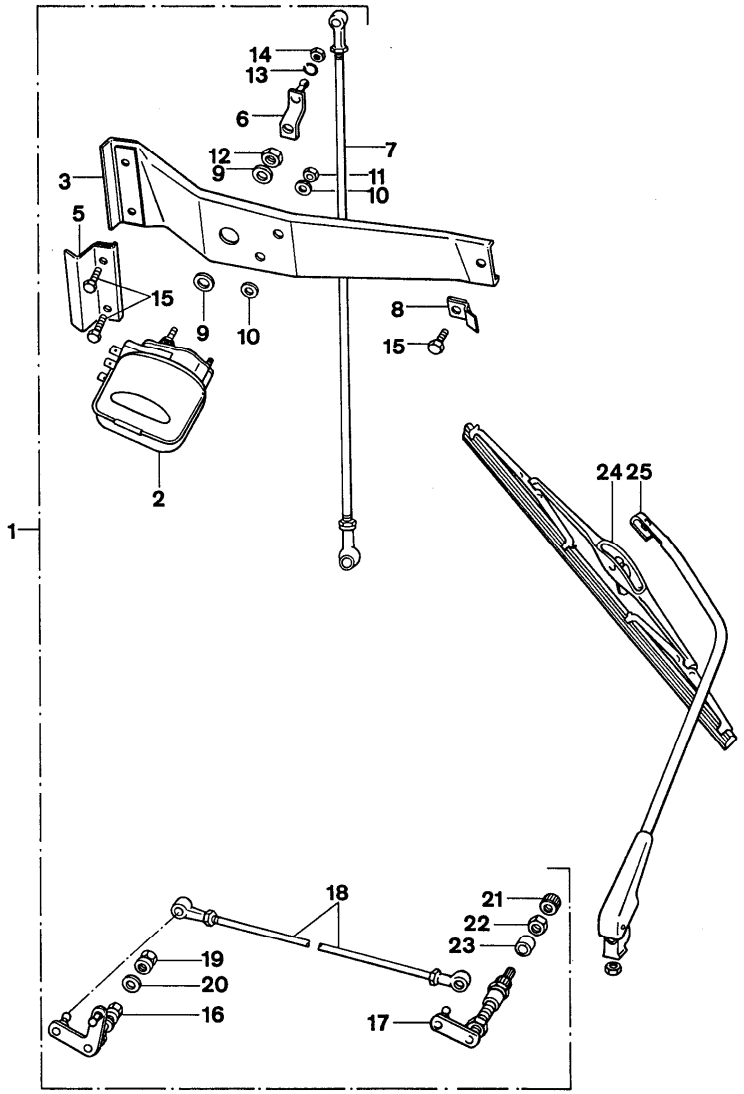

Pos	Teilenummer	Benennung	Bemerkung	St	Modellangabe
		Heckscheibenwischer Rechtslenker	-75		
1	901 628 062 00	Heckscheibenwischer ohne Wischerarm Wischerblatt		1	
2	911 628 063 00	Wischermotor		1	
3	901 628 065 00	Montagerahmen		1	
5	901 628 320 00	Halteblech		1	
6	901 628 318 00	Hebel		1	
7	901 628 615 00	Gelenkstange		1	
8	901 628 337 00	Halteblech		1	
9	901 628 338 00	Scheibe		2	
10	901 628 339 00	Scheibe		4	
11	900 076 027 02	Sechskantmutter M 5		2	
12	999 078 014 02	Sechskantmutter		1	
13	900 027 014 01	Federring		1	
14	900 076 010 02	Sechskantmutter M 6		1	
15	N 010 215 13	Sechskantschraube M 6 X 15		3	
16	901 628 617 00	Wischerlager und POS. 19 + 20		1	
17	901 628 619 00	Wischerlager und POS. 21 - 23		1	
18	901 628 619 00	Wischerlager		1	
19	901 628 621 00	Hutmutter für 901.628.617.00		1	
20	901 628 914 00	Federscheibe		1	
21	911 628 911 00	Abdeckkappe		1	
22	901 628 912 00	Sechskantmutter		1	

Pos	Teilenummer	Benennung	Bemerkung	St	Modellangabe
23	901 628 913 00	Buchse		1	
-	911 613 321 01	Tastschalter Heckscheibenwischer		1	
-	911 612 099 00	Kabelstrang Schalter		1	
-	911 612 223 00	Einzelleitung		1	
24	901 628 613 00	Wischerblatt		1	
25	901 628 612 00	Wischerarm		1	
-	911 612 031 01	Kabelstrang Sicherungsdose Wischermotor		1	
-	911 612 063 01	Kabelstrang Wischerschalter Wischermotor		1	
-	911 617 106 01	Diode		1	
-	999 652 142 40	Steckverbinder		1	
-	999 702 119 50	Gummitülle		1	

Modell	Jahr	HG	UG	Bildtafel	Einschränkung	UPD	14:47	29.01.2008
911	1977	9	04	904-15		222		

PORSCHE PET PORSCHE

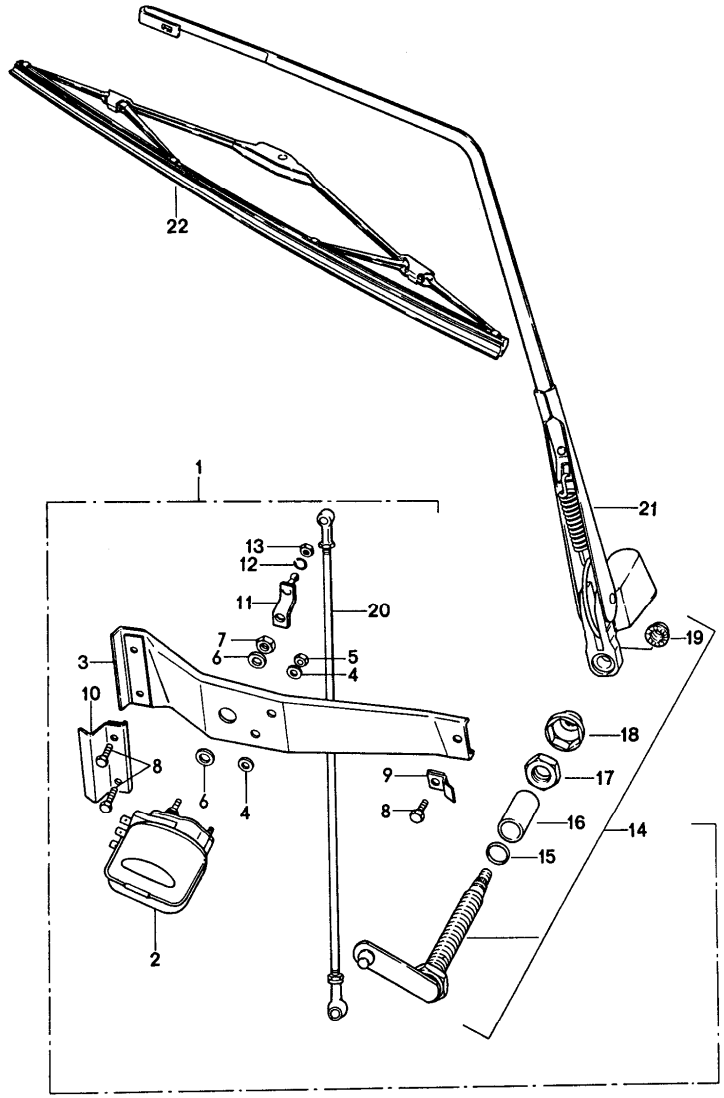

Pos	Teilenummer	Benennung	Bemerkung	St	Modellangabe
		Heckscheibenwischer Linkslenker	76-		
1	911 628 061 01	Heckscheibenwischer ohne Wischerarm Wischerblatt		1	
(1)	911 628 061 02	Heckscheibenwischer ohne Wischerarm Wischerblatt für Fahrzeuge mit Heckspoiler 911.512.019.02		1	
2	911 628 063 00	Wischermotor		1	
3	901 628 065 00	Montagerahmen		1	
4	901 628 339 00	Scheibe 5,2		4	
5	999 076 023 02	Sechskantmutter M 5		2	
6	901 628 338 00	Scheibe 14,2		2	
7	999 078 014 02	Sechskantmutter M 14 X 1		1	
8	999 046 003 02	Sechskantschraube M 6 X 15		3	
9	901 628 337 00	Halteblech		1	
10	901 628 320 00	Halteblech		1	
11	901 628 318 00	Hebel		1	
12	N 012 006 4	Federring B 6		1	
13	999 076 024 02	Sechskantmutter M 6		1	
14	911 628 047 00	Wischerlager		1	
(14)	930 628 047 00	Wischerlager für Fahrzeuge mit Heckspoiler 911.512.019.02		1	
15	999 040 002 00	Runddichtring B 10		1	

Pos	Teilenummer	Benennung	Bemerkung	St	Modellangabe
16	911 628 251 00	Buchse		1	
(16)	911 628 251 01	Buchse für Fahrzeuge mit Heckspoiler 911.512.019.02		1	
17	999 183 004 02	Sechskantmutter M 12 X 1		1	
18	911 628 193 00	Kappe		1	
19	999 084 045 02	Sicherungsmutter M 6		1	
20	901 628 615 00	Gelenkstange		1	
21	911 628 611 01	Wischerarm		1	
22	911 628 613 01	Wischerblatt		1	
-	911 613 321 01	Tastschalter für Heckscheibenwischer		1	
-	911 612 019 00	Kabelstrang Sicherungsdose 10-polig Heckscheibenwischer Schalter		1	
-	911 612 223 00	Einzelleitung Heckscheibenwischer Schalter		1	
-	911 612 025 01	Kabelstrang Heckscheibenwischer Schalter Heckscheibenwischer		1	
-	911 612 031 01	Kabelstrang Sicherungsdose 3-polig Heck Wischermotor		1	
-	911 617 106 01	Diode		1	
-	901 628 343 20	Keder 80 MM		*	

Modell	Jahr	HG	UG	Bildtafel	Einschränkung	UPD	14:47	29.01.2008
911	1977	9	04	904-20		222		

PORSCHE PET PORSCHE

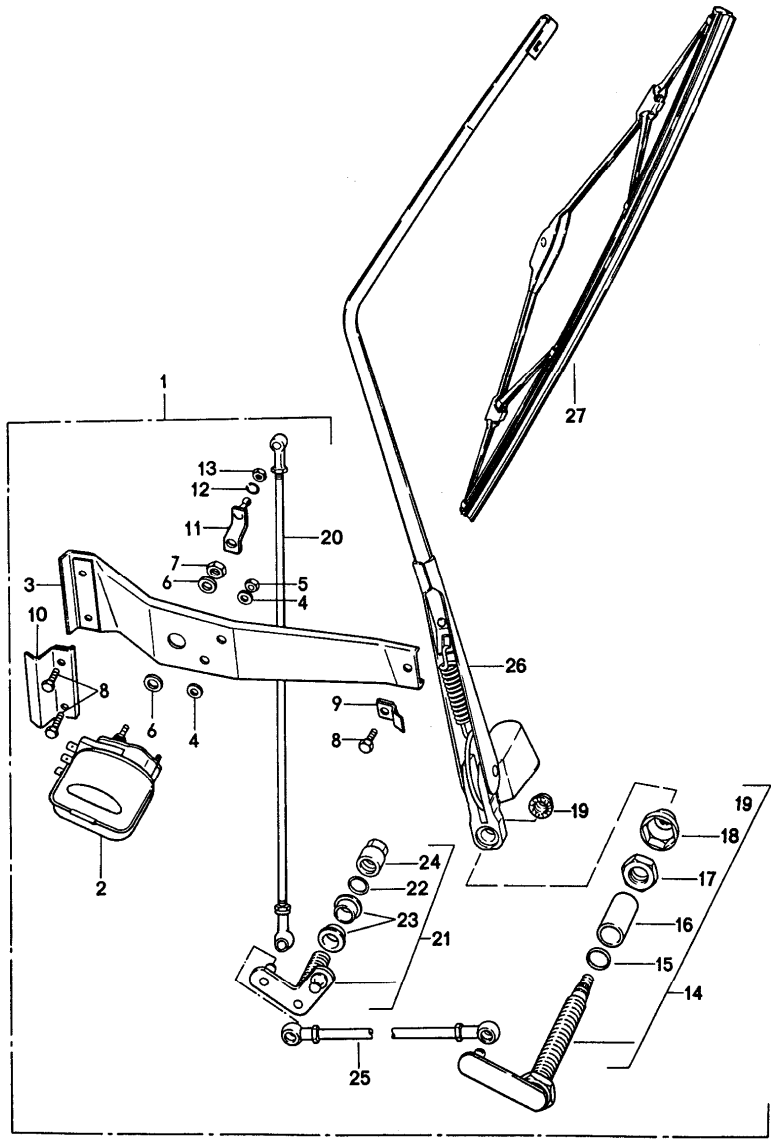

Pos	Teilenummer	Benennung	Bemerkung	St	Modellangabe
		Heckscheibenwischer Rechtslenker	76-		
1	911 628 062 01	Heckscheibenwischer ohne Wischerarm und Wischerblatt		1	
2	911 628 063 00	Wischermotor		1	
3	901 628 065 00	Montagerahmen		1	
4	901 628 339 00	Scheibe 5,2		4	
5	999 076 023 02	Sechskantmutter M 5		2	
6	901 628 338 00	Scheibe 14,2		2	
7	999 078 014 02	Sechskantmutter M 14 X 1		1	
8	999 046 003 02	Sechskantschraube M 6 X 15		3	
9	901 628 337 00	Halteblech		1	
10	901 628 320 00	Halteblech		1	
11	901 628 318 00	Hebel		1	
12	N 012 006 4	Federring		1	
13	999 076 024 02	Sechskantmutter M 6		1	
14	911 628 048 00	Wischerlager		1	
15	999 040 002 00	Runddichtring B 10		1	
16	911 628 251 00	Buchse		1	
17	999 183 004 02	Sechskantmutter M 12 X 1		1	
18	911 628 193 00	Kappe		1	
19	999 084 045 02	Sicherungsmutter M 6		1	
20	901 628 615 00	Gelenkstange		1	
21	911 628 051 00	Lager		1	

Pos	Teilenummer	Benennung	Bemerkung	St	Modellangabe
22	999 040 002 00	Runddichtring B 10		1	
23	911 628 753 00	Buchse		2	
24	901 628 621 00	Hutmutter M 10		1	
25	901 628 616 00	Gelenkstange		1	
26	911 628 612 00	Wischerarm		1	
27	911 628 613 01	Wischerblatt		1	
-	911 613 321 01	Tastschalter für Heckscheibenwischer		1	
-	911 612 099 00	Kabelstrang für Wischerschalter		1	
-	911 612 223 00	Einzelleitung für Wischerschalter		1	
-	911 612 031 01	Kabelstrang für Sicherungsdose 3-polig Wischermotor		1	
-	911 612 063 01	Kabelstrang Wischerschalter Heckscheibenwischer		1	
-	911 617 106 01	Diode		1	
-	901 628 343 20	Keder 80 MM		1	

Pos	Teilenummer	Benennung	Bemerkung	St	Modellangabe

Modell	Jahr	HG	UG	Bildtafel	Einschränkung	UPD	14:48	29.01.2008	PORSCHE PET PORSCHE
911	1977	9	04	904-30		222			

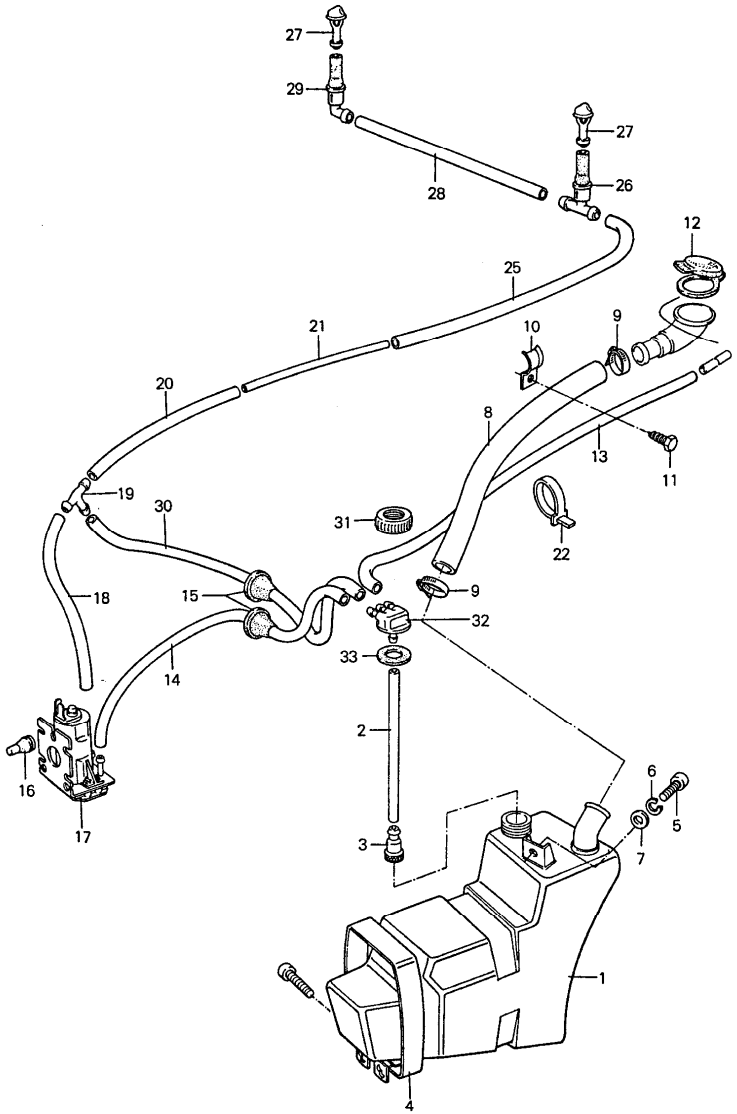

Pos	Teilenummer	Benennung	Bemerkung	St	Modellangabe
		Scheibenwaschanlage			
1	911 628 075 08	Wasserbehälter		1	
-	N 020 301 1	Schlauch		*	
2	-	300 MM		1	
3	911 628 749 00	T-Stück		1	
4	911 628 081 00	Spannband		1	
5	900 378 030 09	Sechskantschraube M 6 X 20		1	
6	N 012 007 2	Federring A 6		1	
7	900 151 003 02	Scheibe A 6,4		1	
8	911 628 236 00	Einfüllschlauch 25 X 32 X 710		1	
9	999 512 356 02	Schlauchschelle		2	
10	911 573 145 00	Befestigungsschelle		1	
11	900 187 025 02	Sechskantblechschraube B 5,5 X 13		1	
12	964 201 507 00	Deckel		1	
-	N 020 301 1	Schlauch PVC 4 X 6		*	
13	-	800 MM		1	
-	N 020 301 1	Schlauch PVC 4 X 6		*	
14	-	650 MM		1	
15	911 612 132 00	Gummitülle		2	
16	914 628 741 00	Stopfen		3	
17	928 628 074 01	Pumpe		1	
-	N 020 301 1	Schlauch PVC 4 X 6		*	
18	-	150 MM		1	
19	901 628 749 20	T-Stück		1	

Pos	Teilenummer	Benennung	Bemerkung	St	Modellangabe
-	N 020 301 1	Schlauch PVC 4 X 6		*	
20	-	360 MM		1	
-	999 181 183 40	Rohr 4 X 5		*	
21	-	1100 MM		1	
22	999 513 023 40	Kabelbinder		2	
-	N 020 301 1	Schlauch PVC 4 X 6		*	
25	-	560 MM		1	
26	914 628 433 00	Ventil		1	
27	914 628 203 11	Düse		2	
-	N 020 301 1	Schlauch PVC 4 X 6		*	
28	-	900 MM		1	
29	911 628 999 00	Ventil		1	
-	N 020 301 1	Schlauch PVC 4 X 6		*	
30	-	500 MM		1	
31	911 628 735 00	Schraubdeckel		1	
32	911 628 737 00	Mittelstück		1	
33	911 628 743 00	Verschlussdichtung		1	
-	111 971 521 A	Schlauchschutzhülle		8	

Modell	Jahr	HG	UG	Bildtafel	Einschränkung	UPD	14:48	29.01.2008	PORSCHE PET PORSCHE
911	1977	9	04	904-35		222			

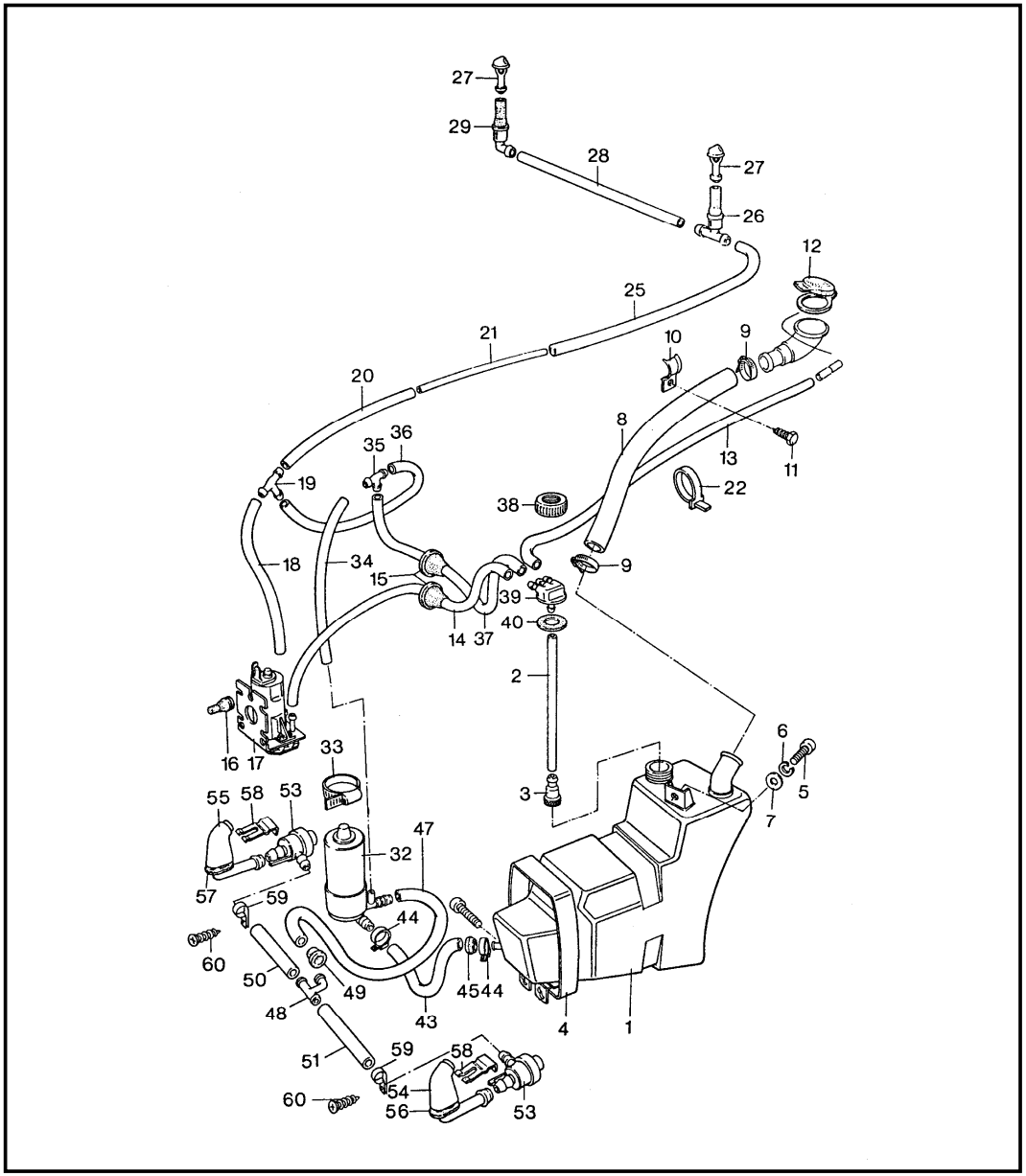

Pos	Teilenummer	Benennung	Bemerkung	St	Modellangabe
		Scheibenwaschanlage in Verbindung mit Scheinwerferwaschanlage			
1	911 628 075 01	Wasserbehälter		1	
-	N 020 301 1	Schlauch PVC 4 X 6		*	
2	-	300 MM		1	
3	911 628 749 00	T-Stück		1	
4	911 628 081 00	Spannband		1	
5	900 378 030 09	Sechskantschraube M 6 X 20		1	
6	N 012 007 2	Federring A 6		1	
7	900 151 003 02	Scheibe A 6,4		1	
8	911 628 236 00	Einfüllschlauch 25 X 32 X 710		1	
9	999 512 356 02	Schlauchschelle		2	
10	911 573 145 00	Befestigungsschelle		1	
11	900 187 025 02	Sechskantblechschraube B 5,5 X 13		1	
12	964 201 507 00	Deckel		1	
-	N 020 301 1	Schlauch PVC 4 X 6		*	
13	-	800 MM		1	
-	N 020 301 1	Schlauch PVC 4 X 6		*	
14	-	650 MM		1	
15	911 612 132 00	Gummitülle		2	
16	914 628 741 00	Stopfen		3	
17	928 628 074 01	Pumpe elektrisch		1	
-	N 020 301 1	Schlauch PVC 4 X 6		*	
18	-	150 MM		1	

Pos	Teilenummer	Benennung	Bemerkung	St	Modellangabe
19	901 628 749 20	T-Stück		1	
-	N 020 301 1	Schlauch PVC 4 X 6		*	
20	-	360 MM		2	
-	999 181 183 40	Rohr 4 X 5		*	
21	-	1100 MM		1	
22	999 513 023 40	Kabelbinder		2	
-	N 020 301 1	Schlauch PVC 4 X 6		*	
25	-	560 MM		1	
26	914 628 433 00	Ventil		1	
27	914 628 203 11	Düse		2	
-	N 020 301 1	Schlauch PVC 4 X 6		*	
28	-	900 MM		1	
29	911 628 999 00	Ventil		1	
32	477 955 679 A	Pumpe		1	
33	999 512 164 02	Schlauchschelle		1	
35	911 628 748 00	Ventil		1	
-	N 020 301 1	Schlauch PVC 4 X 6		X	
34	-	510 MM		1	
-	N 020 301 1	Schlauch PVC 4 X 6		*	
(34)	-	320 MM mit Klimaanlage		1	
-	N 020 301 1	Schlauch PVC 4 X 6		*	
36	-	100 MM		1	
-	N 020 301 1	Schlauch PVC 4 X 6		*	
37	-	530 MM		1	
38	911 628 735 00	Schraubdeckel		1	
39	911 628 737 00	Mittelstück		1	
40	911 628 743 00	Verschlussdichtung		1	
-	999 181 182 40	Schlauch PVC 10 X 14		*	
43	-	330 MM		1	
(43)	999 181 182 40	Schlauch PVC 10 X 14 X 140 für Fahrzeuge mit Klimaanlage		1	
44	999 512 134 02	Schlauchklemme		2	
45	021 119 569 A	Gummitülle		1	
47	900 918 031 40	Druckschlauch 10 X 12,5		1	
(47)	900 918 031 40	Druckschlauch PA 11 für Fahrzeuge mit Klimaanlage		1	
48	914 628 413 10	Verteilerstück		1	
-	999 512 160 02	Schlauchschelle		6	
49	311 941 189 A	Tülle		1	
-	900 918 031 40	Druckschlauch 10 X 12,5		*	
50	-	780 MM		1	
-	900 918 031 40	Druckschlauch 10 X 12,5		*	
51	-	480 MM		1	
53	113 955 187	Düse		2	
54	911 628 085 00	Düse	/L	1	
55	911 628 086 00	Düse	/R	1	
56	911 628 807 00	Unterlage	/L	1	
57	911 628 808 00	Unterlage	/R	1	
58	113 955 199	Blattfeder		2	
59	999 511 052 02	Befestigungsschelle		2	

Pos	Teilenummer	Benennung	Bemerkung	St	Modellangabe
60	N 013 968 7	Blechschraube B 4,8 X 13		2	
-	111 971 521 A	Schlauchschutzhülle		12	

Modell	Jahr	HG	UG	Bildtafel	Einschränkung	UPD	14:48	29.01.2008
911	1977	9	05	905-00		222		

PORSCHE PET PORSCHE

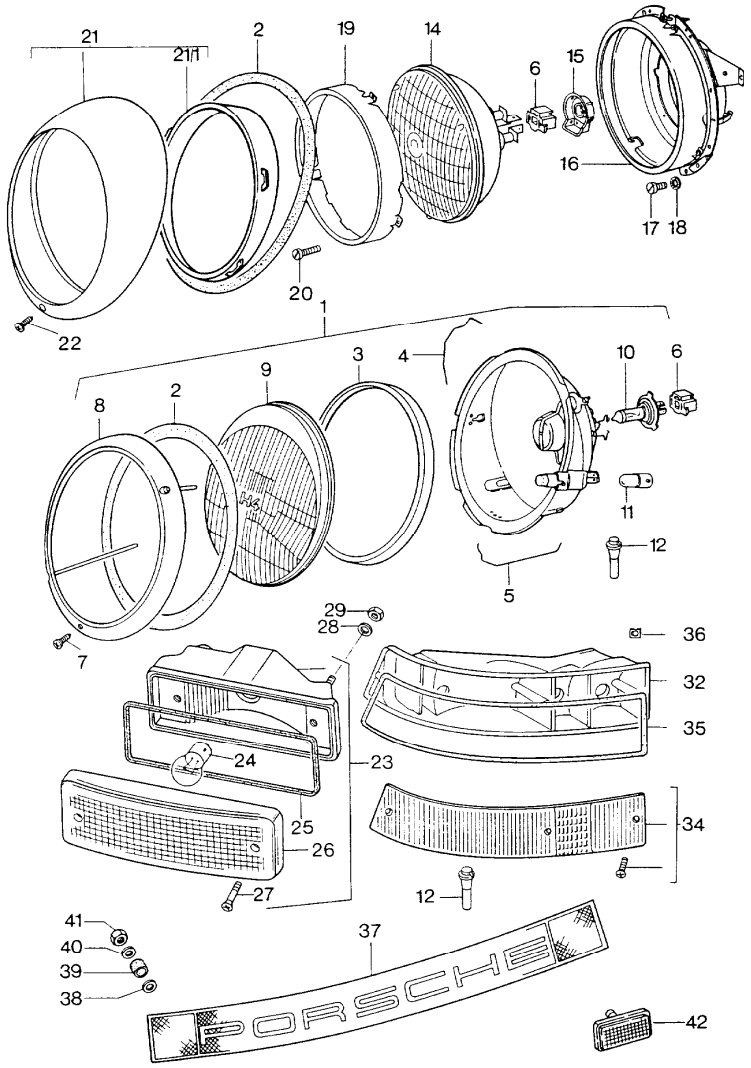

Pos	Teilenummer	Benennung	Bemerkung	St	Modellangabe
		Scheinwerfer Leuchten			
1	911 631 112 00	Scheinwerfer ohne POS. 2,6,10,11,12		2	(AUS)(GB) (ZA)
(1)	911 631 113 00	Scheinwerfer ohne POS. 2,6,10,11,12		2	
2	911 631 115 02	Dichtung		2	
3	911 631 967 00	Dichtung		2	
4	901 631 116 02	Sperrfeder oben		6	
5	644 631 122 00	Sperrfeder unten		5	
6	911 631 108 00	Steckhülsengehäuse		2	
7	900 270 063 07	Senkschraube		2	
8	911 631 933 00	Scheinwerferring Verchromt		2	
(8)	911 631 141 00	Scheinwerferring Grundiert	75-	2	
-	911 631 033 00	Kugelschraube für Abdeckring	75-	2	
-	911 631 132 00	Linsenschraube M 4 X 9 für Abdeckring	75-	2	
-	113 951 539	Scheibe	75-	2	
9	911 631 927 01	Lichtscheibe für 911.631.112.00		2	
(9)	911 631 927 00	Lichtscheibe für 911.631.113.00		2	
10	999 631 202 90	Halogen-Glühlampe H4 12V - 60/55W Weiss		2	
(10)	999 631 202 91	Halogen-Glühlampe H4 12V - 60/55W Gelb		2	(F)

Pos	Teilenummer	Benennung	Bemerkung	St	Modellangabe
11	900 631 103 90	Glühlampe 12V - 4 W		2	
12	911 631 259 02	Wasserablauftülle		4	
(14)	911 631 114 00	Scheinwerfer		2	(J)
-	900 631 109 90	Glühlampe 12V - 45/40 W für 911.631.114.00		2	(J)
15	911 631 116 00	Kappe für 911.631.114.00		2	(J)
16	901 631 103 02	Aufnahmeteil		2	(J)
17	999 014 008 02	Lackschaberschraube		8	(J)
18	900 114 014 01	Zahnscheibe		8	(J)
19	901 631 102 03	Glashalterahmen		2	(J)
20	900 016 014 02	Halbrundschraube		6	(J)
21	901 631 102 05	Abdeckring		2	(J)
(21)	911 631 135 00	Abdeckring	75-	2	(J)
21/1	911 631 133 01	Zwischenring	75-	2	(J)
22	911 631 146 01	Linsenkopfschraube	75-	2	(J)
(22)	911 631 146 01	Linsenkopfschraube	75-	2	(J)
-	911 631 148 00	Buchse	75-	2	(J)
-	113 951 539	Scheibe	75-	2	(J)
23	911 631 405 00	Blinkleuchte	/V	2	
(23)	911 631 407 00	Blinkleuchte Weiss	/V -76	2	(I)
(23)	911 631 417 00	Blinkleuchte	/V	2	(I)(DK)(N) (J)
(23)	911 631 413 00	Seitliche Blinkleuchte		2	(I)(DK)(N) (J)
24	-	Glühlampe siehe Gruppe 9/05/10			
25	911 631 961 00	Dichtgummi Blinkleuchte	/V	2	
(25)	911 631 920 00	Lichtscheibe Seitliche Blinkleuchte		2	(I)(DK)(N) (J)
26	911 631 914 00	Lichtscheibe Blinkleuchte	/V	2	
(26)	911 631 914 00	Lichtscheibe Blinkleuchte Weiss	/V -76	2	(I)
(26)	911 631 957 00	Lichtscheibe Seitliche Blinkleuchte	/V	2	(I)(DK)(N) (J)
27	911 631 918 00	Linsenblechschraube	/V	4	
28	900 025 003 02	Scheibe 5,3		4	
29	N 021 196 1	Sicherungsmutter M 5		4	
-	999 591 379 01	Kabelbefestiger		4	
32	911 631 939 00	Heckleuchtengehäuse	/L	1	
(32)	911 631 940 00	Heckleuchtengehäuse	/R	1	
34	911 631 949 00	Lichtscheibe	/L	1	
(34)	911 631 950 00	Lichtscheibe	/R	1	
35	911 631 971 01	Dichtung	/L	1	
(35)	911 631 971 00	Dichtung	/R	1	
36	999 507 312 12	Kabelhalter		4	
37	911 631 432 03	Abschlussblende		1	
38	911 631 602 00	Scheibe		10	
39	911 631 605 00	Schlauchstück		10	
40	911 631 603 00	Scheibe		10	
-	N 012 224 3	Federscheibe		10	
41	N 011 004 6	Sechskantmutter M 4		10	

Modell	Jahr	HG	UG	Bildtafel	Einschränkung	UPD	14:48	29.01.2008	PORSCHE PET PORSCHE
911	1977	9	05	905-10		222			

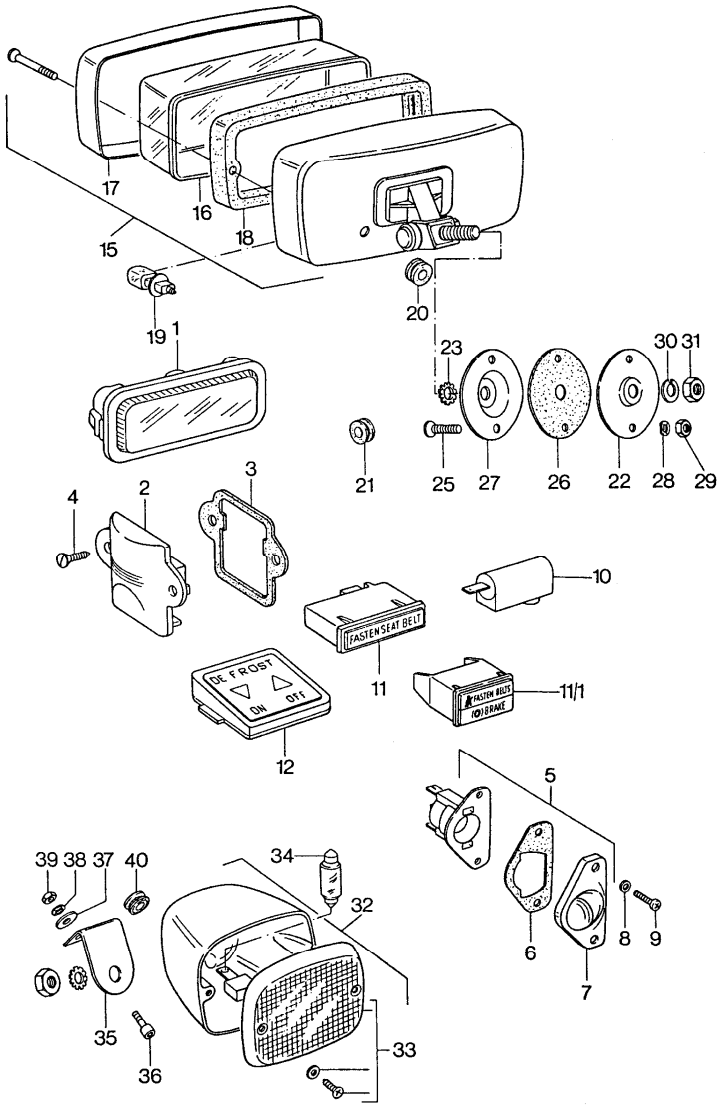

Pos	Teilenummer	Benennung	Bemerkung	St	Modellangabe
		Nebelscheinwerfer Nebelschlussleuchte			
1	901 632 101 28	Innenleuchte		2	911/911S
(1)	901 632 101 28	Innenleuchte		2	CARRERA 2.7/ CARRERA 3.0
(1)	911 632 102 00	Leuchte		1	TARGA
(1)	911 632 103 00	Innenleuchte Handschuhkasten		1	
-	964 555 153 00	Unterlage für Innenleuchte 901.632.101.00		2	
2	901 632 201 01	Kofferraumleuchte		1	
3	901 632 291 00	Unterlage		1	
4	N 013 961 2	Blechschraube B 3,9 X 13		2	
5	911 631 620 04	Kennzeichenleuchte		2	
6	911 631 608 00	Dichtung		2	
7	911 631 606 00	Lichtscheibe		2	
8	911 631 604 00	Dichtscheibe		4	
9	900 146 041 07	Linsenschraube BM 3 X 15	-74	4	
(9)	900 146 041 07	Linsenschraube BM 3 X 15	75-	4	
(9)	900 143 116 07	Linsenblechschraube	75-	4	911S (J)
-	911 505 339 00	Blechmutter	75-	4	911S (J)
-	999 591 381 02	Kabelbefestiger		2	
10	911 632 904 00	Ascherleuchte für Ascher		1	
11/1	911 632 013 01	Zweifachkontrollleuchte	/LL 77-	1	911/911S
11/1	911 632 013 02	Zweifachkontrollleuchte ("PARK-BRAKE"/"BRAKE")	/RL 77-	1	911/911S/ CARRERA 3.0
11/1	911 632 013 03	Zweifachkontrollleuchte für Fahrzeuge mit Bremskraftverstärker	/LL 77-	1	CARRERA 3.0

Pos	Teilenummer	Benennung	Bemerkung	St	Modellangabe
-	911 632 116 01	Tülle für Zweifachkontrollleuchte	77-	1	911/911S/ CARRERA 3.0
15	911 631 206 03	Nebelscheinwerfer Gehäuse Schwarz		2	
(15)	911 631 206 04	Nebelscheinwerfer Gehäuse Schwarz Streuscheibe Gelb		2	
16	911 631 964 00	Streuscheibe für 911.631.206.01 und 911.631.206.03		2	
(16)	911 631 963 00	Streuscheibe für 911.631.206.02 und 911.631.206.04		2	
17	911 631 959 28	Nebelscheinwerferring Schwarz		2	
18	911 631 956 00	Dichtung		2	
19	900 631 126 90	Halogen-Glühlampe H 3		2	
20	999 702 084 50	Gummitülle		2	
21	911 612 132 00	Gummitülle		2	
22	911 631 060 01	Spannplatte aussen		2	
23	900 114 011 01	Zahnscheibe A 10,5		2	
25	900 067 009 02	Zylinderschraube M 6 X 16		4	
26	911 631 151 01	Gummiunterlage		2	
27	911 631 150 01	Spannplatte innen		2	
28	N 012 226 5	Federscheibe A 6		4	
29	900 076 010 02	Sechskantmutter M 6		4	
30	900 027 016 02	Federring B 10		2	
31	N 011 010 6	Sechskantmutter M 10		2	
32	911 631 251 29	Nebelschlussleuchte		2	
33	911 631 251 29	Nebelschlussleuchte mit Schraube und Dichtung		2	
34	900 631 123 90	Sofittenlampe 12 V - 18 W		2	
35	911 631 125 02	Befestigungswinkel		2	
36	N 014 740 2	Zylinderschraube M 6 X 16		4	
37	900 151 006 09	Scheibe B 6,4		4	
38	N 012 006 4	Federring B 6		4	
39	900 076 010 02	Sechskantmutter		4	
40	999 702 020 50	Gummitülle 8 X 12 X 9		2	
-	999 652 208 10	Kabelschuh für Nebelschlussleuchte		2	
-	999 591 381 02	Kabelbefestiger		6	
-	999 703 067 50	Tülle Schalter Kofferboden		1	
-	911 631 315 01	Motorraumleuchte		1	
-	999 631 202 90	Halogen-Glühlampe H 4 12 V - 60 / 55 W		2	
-	999 631 202 91	Halogen-Glühlampe H 4 12 V - 60 / 55 W Gelb		2	(F)
-	900 631 109 90	Glühlampe Scheinwerfer 12 V - 45 / 40 W		2 2	(J)

Pos	Teilenummer	Benennung	Bemerkung	St	Modellangabe
-	900 631 126 90	Halogen-Glühlampe H 3 für Nebelscheinwerfer		2	
-	900 631 127 90	Glühlampe für Blinkleuchte und Rückfahrlicht 12 V - 21 W		6	
-	900 631 128 90	Glühlampe für Bremsleuchte und Heckleuchte 12 V - 21 / 5 W		2	
-	900 631 103 90	Glühlampe für Seitliche Blinkleuchte 12 V - 4 W		2	(I)(J)(DK) (N)
-	900 631 115 90	Glühlampe für Kofferraumleuchte 12 V - 10 W		1	
-	900 631 106 90	Sofittenlampe für Innenleuchte und Motorraumleuchte 12 V - 10 W		3	
-	900 631 102 90	Glühlampe für Instrumente und Kontrollleuchte 12 V - 2 W		X	
-	900 631 129 90	Glühlampe für Schalter Nebelscheinwerfer Zusatzscheinwerfer -WEBASTO- Heizung Frontscheibenheizung Heckscheibenheizung		X	
-	900 631 123 90	Sofittenlampe für Nebelschlussleuchte 12 V - 18 W		2	

Pos	Teilenummer	Benennung	Bemerkung	St	Modellangabe
-	900 631 104 90	Glühlampe für Kennzeichenleuchte 12 V - 5 W		2	

Modell	Jahr	HG	UG	Bildtafel	Einschränkung	UPD	14:48	29.01.2008	PORSCHE PET PORSCHE
911	1977	9	06	906-00		222			

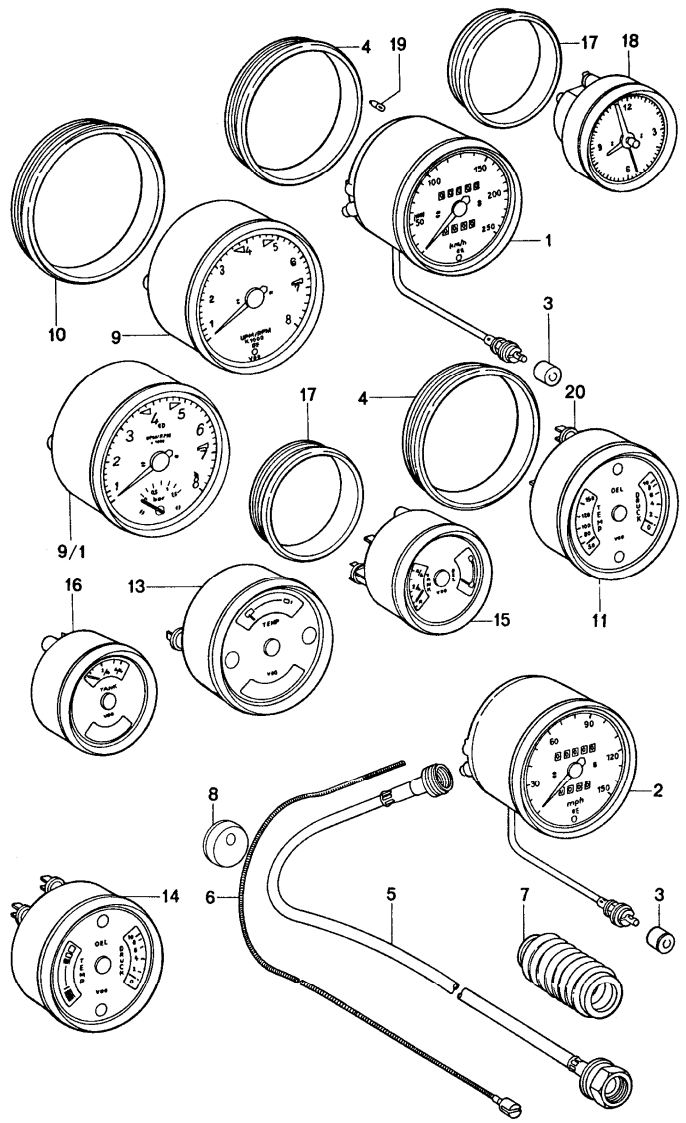

Pos	Teilenummer	Benennung	Bemerkung	St	Modellangabe
		Instrumente Geschwindigkeitsanzeige mechanisch			
1	911 641 501 29	Geschwindigkeitsanzeige 250 KM/H		1	911/911S
(1)	911 641 505 01	Geschwindigkeitsanzeige 250 KM/H	75-	1	911/911S (J)
(1)	911 641 503 29	Geschwindigkeitsanzeige 300 KM/H		1	CARRERA 2.7
(1)	911 641 507 00	Geschwindigkeitsanzeige 300 KM/H	75-	1	CARRERA 2.7 (J)
2	911 641 502 29	Geschwindigkeitsanzeige		1	911/911S
(2)	911 641 506 00	Geschwindigkeitsanzeige		1	CARRERA 2.7
3	901 741 191 22	Knopf		1	
(3)	914 641 121 00	Knopf Kunststoff		1	
4	911 641 902 00	Gummispannring 100 $		2	
5	911 641 510 00	Antriebswelle		1	911/911S/ CARRERA 2.7
6	901 741 112 01	Flexwelle 2442 MM		1	911/911S/ CARRERA 2.7
6	911 641 913 00	Flexwelle 2480 MM		1	
7	911 641 520 00	Dichtstulpe		1	911/911S/ CARRERA 2.7
8	901 741 293 00	Abdichtung		1	911/911S/ CARRERA 2.7
9	911 641 301 29	Drehzahlmesser		1	911/911S
(9)	911 641 303 29	Drehzahlmesser		1	CARRERA 2.7
(9)	911 641 303 03	Drehzahlmesser		1	CARRERA 3.0
10	911 641 903 00	Gummispannring 115 $		1	
11	911 641 103 29	Kombiinstrument 100 $	-76	1	911S/ CARRERA 2.7 CARRERA 3.0

Pos	Teilenummer	Benennung	Bemerkung	St	Modellangabe
(11)	911 641 103 02	Kombiinstrument 100 $	3.0 77-	1	911/CARRERA
(11)	911 641 104 29	Kombiinstrument	-76	1	911/911S
(11)	911 641 107 29	Kombiinstrument englisch 100 $		1	SPM
11	911 641 107 31	Kombiinstrument englisch	77-	1	911/911S/ CARRERA 3.0
13	911 641 102 29	Kombiinstrument 100 $	-76	1	911
14	911 641 105 29	Kombiinstrument 100 $	-76	1	SPM
(14)	911 641 105 02	Kombiinstrument 100 $	77-	1	SPM
15	911 641 202 03	Kombiinstrument		1	911
15	911 641 202 03	Kombiinstrument		1	911S/ CARRERA 2.7
15	911 641 202 03	Kombiinstrument 80 $		1	CARRERA 3.0
16	911 641 201 29	Kombiinstrument	-76	1	911
17	911 641 901 00	Gummispannring 80 $		2	
18	911 641 701 29	Zeituhr 80 $		1	
19	900 631 102 90	Glühlampe für Beleuchtung Instrumente 12 V 2 W		X	
20	999 632 007 00	Lampenfassung 1-polig		X	
(20)	999 632 009 10	Lampenfassung 2-polig		X	
-	911 612 047 00	Kabelstrang für Beleuchtung Instrumente mit Lampenfassung		1	

Pos	Teilenummer	Benennung	Bemerkung	St	Modellangabe

Modell	Jahr	HG	UG	Bildtafel	Einschränkung	UPD	14:49	29.01.2008
911	1977	9	06	906-05		222		

PORSCHE PET PORSCHE

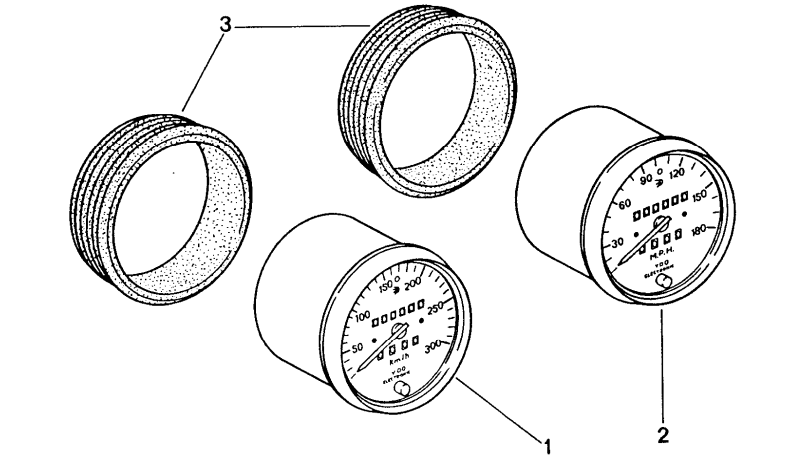

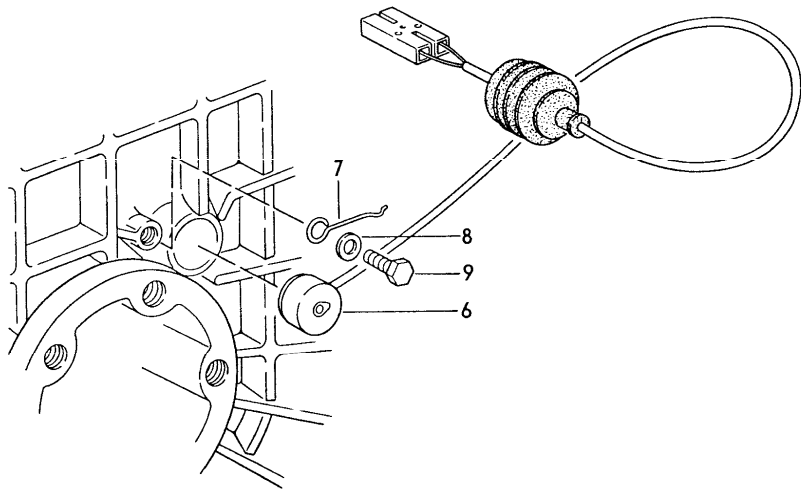

Pos	Teilenummer	Benennung	Bemerkung	St	Modellangabe
		Geschwindigkeitsanzeige elektrisch Impulsgeber			
1	911 641 532 00	Geschwindigkeitsanzeige KM/H 300 für Reifen /60	-76	1	CARRERA 3.0
(1)	911 641 539 00	Geschwindigkeitsanzeige KM/H 300 mit Warnfunktion	-76	1	CARRERA 3.0 (J)
(1)	930 641 501 00	Geschwindigkeitsanzeige KM/H 300 für Reifen /50	-76	1	CARRERA 3.0
(1)	911 641 516 01	Geschwindigkeitsanzeige KM/H 250	77-	1	911/911S/ CARRERA 3.0
(1)	911 641 531 00	Geschwindigkeitsanzeige KM/H 250	-76	1	911/911S
(1)	911 641 537 04	Geschwindigkeitsanzeige KM/H 250 mit Warnfunktion	-76	1	911S (J)
(1)	911 641 537 04	Geschwindigkeitsanzeige KM/H 250 mit Warnfunktion	77-	1	911S (J)
2	911 641 534 00	Geschwindigkeitsanzeige MPH 180	-76	1	CARRERA 3.0
(2)	930 641 506 00	Geschwindigkeitsanzeige MPH 180 für Reifen /50	-76	1	CARRERA 3.0
(2)	911 641 533 00	Geschwindigkeitsanzeige	-76	1	911/911S
(2)	930 641 508 00	Geschwindigkeitsanzeige		1	911/911S
3	911 641 902 00	Gummispannring 100$		1	
6	911 606 209 00	Impulsgeber		1	
7	915 660 509 00	Spannfeder		1	

Pos	Teilenummer	Benennung	Bemerkung	St	Modellangabe
8	N 011 524 7	Scheibe A 6,4		1	
9	900 075 010 02	Sechskantschraube M 6 X 12		1	
-	911 612 406 01	Kabelhalter		1	
-	900 093 010 02	Halbrundkerbnagel 3 X 6	-76	1	
-	900 093 010 02	Halbrundkerbnagel 3 X 8	77-	1	

Pos	Teilenummer	Benennung	Bemerkung	St	Modellangabe

Modell	Jahr	HG	UG	Bildtafel	Einschränkung	UPD	14:49	29.01.2008	PET
911	1977	9	06	906-15		222			

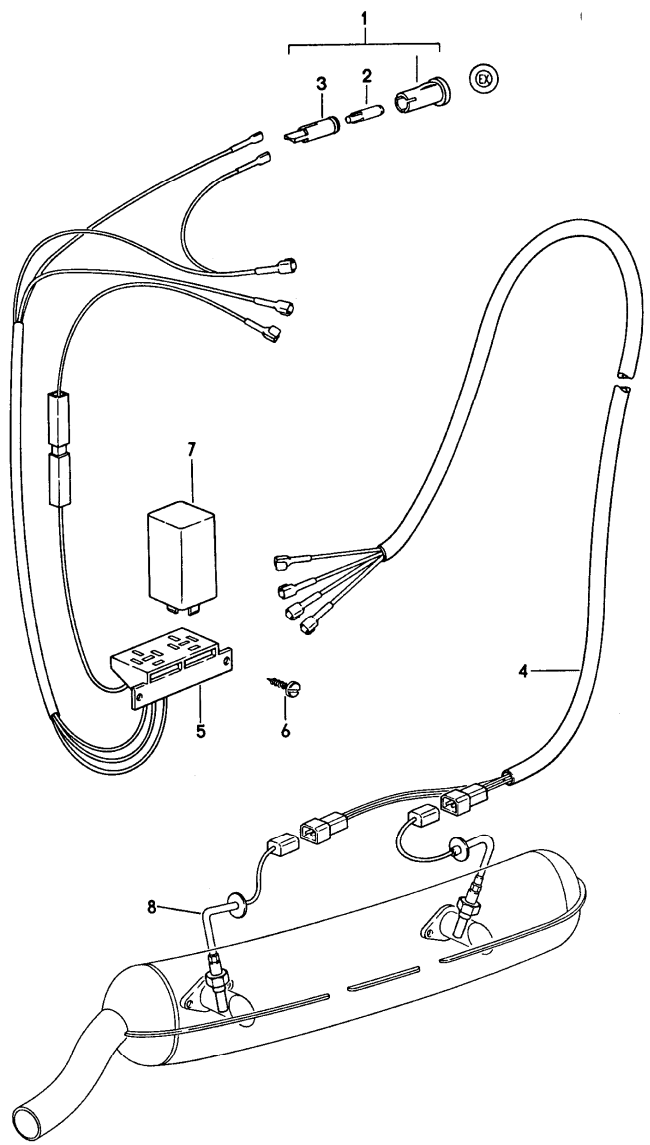

Pos	Teilenummer	Benennung	Bemerkung	St	Modellangabe
		Abgas Temperaturüberwachung			(J)
1	911 632 015 01	Kontrollleuchte " EX "		1	911S
2	900 631 129 90	Glühlampe		1	911S
3	111 919 243	Lampenfassung		1	911S
4	911 612 171 00	Kabelstrang für Temperaturfühler		1	911S
5	911 612 169 00	Kabelstrang für Kontrollleuchte "EX"		1	911S
6	N 013 968 7	Blechschraube B 4,8 X 13		1	911S
7	911 617 119 00	Schaltgerät für Temperaturüberwachung		2	911S
8	911 606 115 00	Temperaturfühler		2	911S

Modell	Jahr	HG	UG	Bildtafel	Einschränkung	UPD	14:49	29.01.2008
911	1977	9	08	908-00		222		

PORSCHE PET PORSCHE

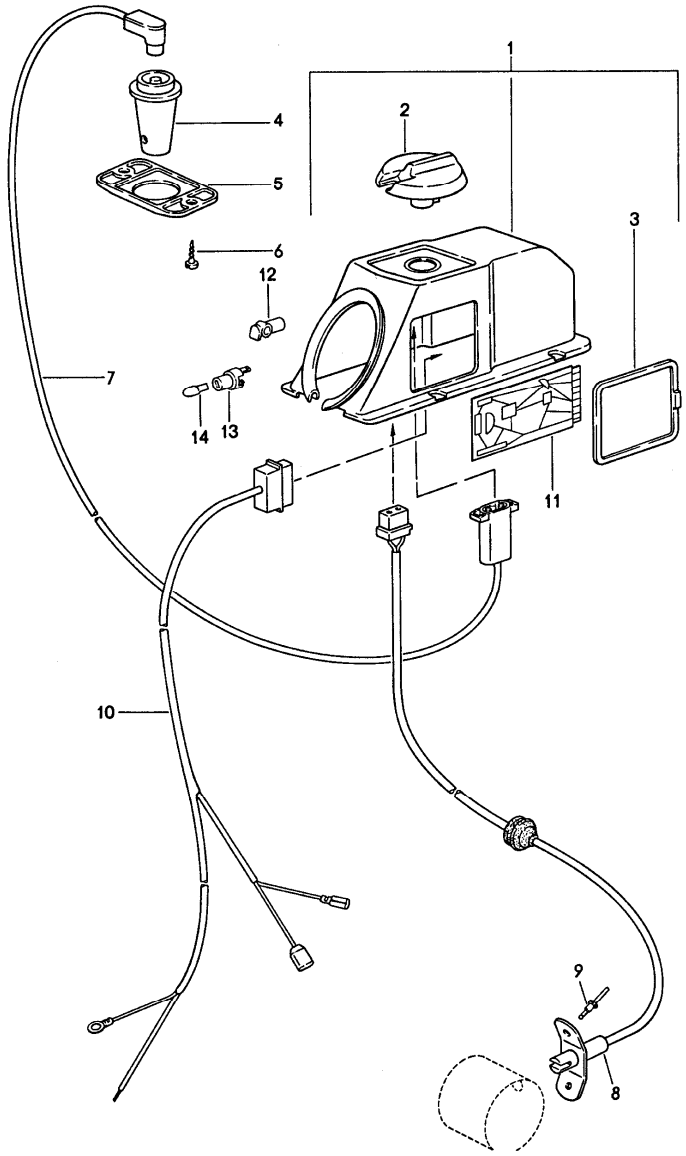

Pos	Teilenummer	Benennung	Bemerkung	St	Modellangabe
		Steuereinheit für Heizung			
1	911 659 049 01	Steuereinheit		1	
2	911 659 110 00	Knopf		1	
3	911 659 108 00	Deckel		2	
4	911 659 105 01	Innenfühler		1	
5	911 571 235 01	Rosette		1	
6	900 143 065 07	Blechschraube B 2,9 X 9,5		2	
7	911 612 150 00	Kabelstrang		1	
8	911 659 101 00	Wärmefühler		1	
9	999 190 129 02	Blindniet		2	
10	911 612 152 00	Kabelstrang	/LL	1	
(10)	911 612 152 01	Kabelstrang	/RL	1	
-	N 012 225 2	Federscheibe B 5		4	
-	900 075 154 07	Sechskantschraube M 5 X 18		4	
11	911 659 907 00	Leiterplatte		1	
12	999 168 021 40	Kugelpfanne		2	
13	914 631 179 10	Lampenfassung		1	
14	900 631 129 90	Glühlampe 12 V - 1,2 W		1	

Modell	Jahr	HG	UG	Bildtafel	Einschränkung	UPD	14:49	29.01.2008	PORSCHE PET PORSCHE
911	1977	9	09	909-00		222			

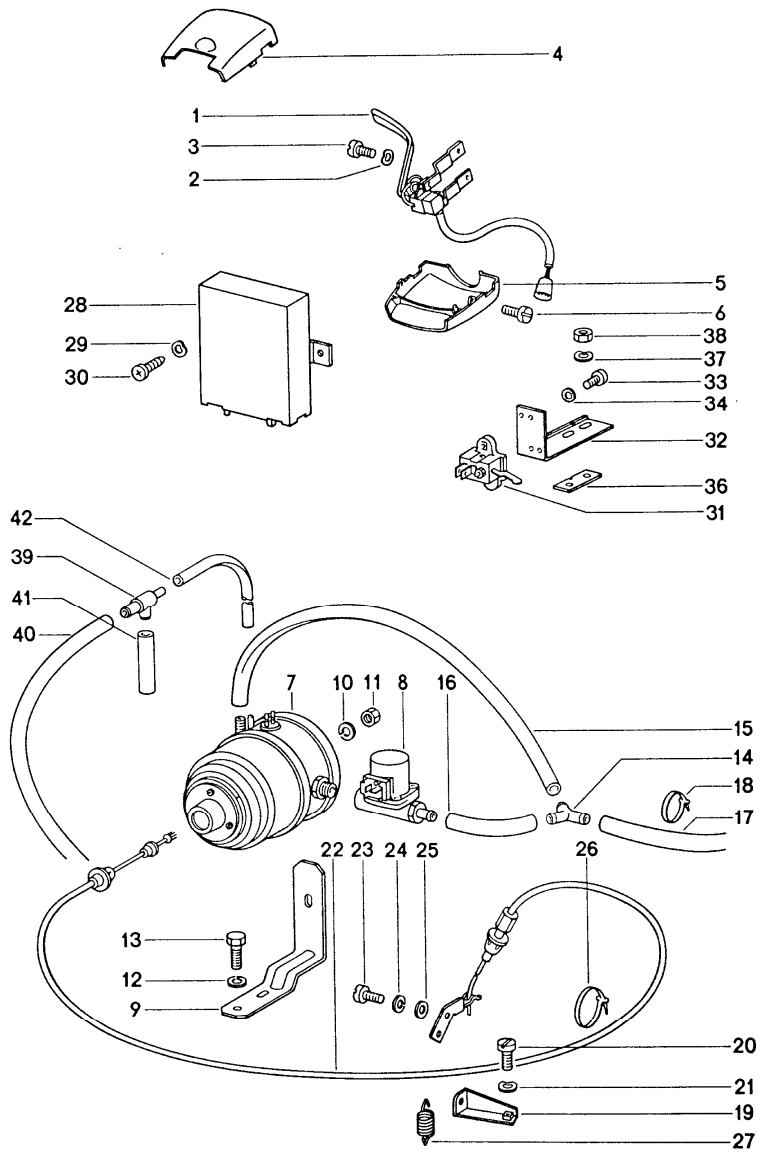

Pos	Teilenummer	Benennung	Bemerkung	St	Modellangabe
		Tempomat			
1	911 613 102 01	Schalter		1	
2	900 115 007 01	Fächerscheibe 3,2		2	
3	900 014 079 02	Zylinderschraube M 3 X 10		2	
4	911 613 311 02	Schaltergehäuse		1	
5	911 613 312 02	Schaltergehäuse		1	
6	900 014 079 02	Zylinderschraube M 3 X 16		2	
7	911 617 123 01	Stellglied Tempomat		1	
8	911 617 125 00	Magnetventil		1	
9	911 617 127 00	Halter		1	
10	900 027 015 02	Federring B 8		1	
11	900 076 025 02	Sechskantmutter M 8		1	
12	N 012 006 4	Federring B 6		2	
13	900 075 010 02	Sechskantschraube M 6 X 12		2	
14	999 137 007 40	Schlauchverbindungsstutzen		1	
-	N 020 359 1	Schlauch 9 X 15		X	
15	-	350 MM		1	
16	-	100 MM		1	
17	-	310 MM		1	
18	999 513 010 40	Kabelbinder 140 MM		1	
19	911 110 226 00	Halteblech		1	
20	900 071 005 02	Linsenschraube M 5 X 10		1	
21	900 028 007 02	Federscheibe B 5		1	

Pos	Teilenummer	Benennung	Bemerkung	St	Modellangabe
22	911 617 124 01	Bowdenzug		1	
23	900 146 005 02	Linsenschraube M 5 X 8		2	
24	900 027 003 02	Federring A 5		2	
25	900 025 003 02	Scheibe A 5,3		2	
26	999 513 010 40	Kabelbinder 250 MM		1	
27	911 110 227 00	Gaszugfeder für Tempomat		1	
28	911 617 121 03	Regler Tempomat		1	
29	900 028 007 02	Federscheibe B 5		2	
30	900 146 003 02	Linsenschraube M 5 X 10		2	
31	911 613 411 00	Bremslichtschalter		1	
32	911 613 131 00	Halter		1	
33	900 146 011 02	Linsenschraube M 4 X 10		2	
34	900 114 014 01	Zahnscheibe A 4,3		2	
36	911 613 132 00	Platte		1	
37	N 012 226 5	Federscheibe B 6		2	
38	900 076 010 02	Sechskantmutter M 6		2	
39	911 110 228 00	T-Reduzierstück		1	
-	N 020 359 1	Schlauch C 9 X 15		X	
40	-	130 MM		1	
41	-	45 MM		1	
-	999 181 167 50	Schlauch C 4,5 X 10,5		X	

Pos	Teilenummer	Benennung	Bemerkung	St	Modellangabe
42	-	500 MM		1	
-	911 612 157 02	Kabelstrang Regler - Tempostat Tunnel	/LL -76	1	
-	911 612 157 02	Kabelstrang Regler - Tempostat Tunnel für Fahrzeuge ohne Bremskraftverstärker	/LL 77-	1	911
-	911 612 157 05	Kabelstrang Regler - Tempostat Tunnel für Fahrzeuge mit Bremskraftverstärker	/LL 77-	1	
-	911 612 157 04	Kabelstrang Regler - Tempostat Tunnel	/RL	1	
-	911 612 158 00	Kabelstrang Tunnel Stellglied		1	
-	911 612 156 02	Kabelstrang		1	SPM

Modell	Jahr	HG	UG	Bildtafel	Einschränkung	UPD	14:49	29.01.2008
911	1977	9	98	998-00R		222		

Pos	Teilenummer	Benennung	Bemerkung	St	Modellangabe
		Einbausatz Scheinwerferwaschanlage Nebelscheinwerfer Radio			
>>	>>911 628 997 00	Scheinwerferwaschanlage Satz zum nachträglichen Einbau		1	
>>	>>911 631 993 00	Nebelscheinwerfer Weiss Satz zum nachträglichen Einbau bestehend aus:		2	
-	911 631 206 03	Nebelscheinwerfer		2	
-	999 702 084 50	Gummitülle		2	
-	911 612 132 00	Gummitülle		2	
-	900 114 011 01	Zahnscheibe A 10,5		2	
-	911 631 060 01	Spannplatte aussen		2	
-	911 631 151 01	Gummiunterlage		2	
-	911 631 150 01	Spannplatte innen		4	
-	N 012 226 5	Federscheibe A 6		4	
-	900 076 010 02	Sechskantmutter M 6		2	
-	900 027 016 02	Federring B 10		2	
-	N 011 010 6	Sechskantmutter M 10		1	
-	911 612 027 03	Zusatzkabelstrang		1	
-	901 612 064 00	Massekabel		1	
-	901 612 066 02	Kabelstrang für Schalter		1	
-	911 615 109 01	Einheitsrelais		1	
-	902 613 623 90	Schalter		1	
-	999 703 067 50	Tülle		1	
-	911 613 213 02	Rosette		1	

Modell	Jahr	HG	UG	Bildtafel	Einschränkung	UPD	14:49	29.01.2008
911	1977	9	98	998-00R		222		

Pos	Teilenummer	Benennung	Bemerkung	St	Modellangabe
-	900 631 102 90	Glühlampe 12 V - 2 W		1	
-	911 613 215 02	Knopf		1	
>>	>>911 631 993 01	Nebelscheinwerfer Gelb Satz zum nachträglichen Einbau bestehend aus:		1	
-	911 631 206 04	Nebelscheinwerfer		2	
-	999 702 084 50	Gummitülle		2	
-	911 612 132 00	Gummitülle		2	
-	900 114 011 01	Zahnscheibe A 10,5		2	
-	911 631 060 01	Spannplatte aussen		2	
-	911 631 151 01	Gummiunterlage		2	
-	911 631 150 01	Spannplatte innen		2	
-	N 012 226 5	Federscheibe A 6		4	
-	900 076 010 02	Sechskantmutter M 6		4	
-	900 027 016 02	Federring B 10		2	
-	N 011 010 6	Sechskantmutter M 10		2	
-	911 612 027 03	Zusatzkabelstrang		1	
-	901 612 064 00	Massekabel		1	
-	901 612 066 02	Kabelstrang		1	
-	911 615 109 01	Einheitsrelais		1	
-	902 613 623 90	Schalter		1	
-	999 703 067 50	Tülle		1	
-	911 613 213 02	Rosette		1	
-	900 631 102 90	Glühlampe 12 V - 2 W		1	
-	911 613 215 02	Knopf		1	

Modell	Jahr	HG	UG	Bildtafel	Einschränkung	UPD	14:49	29.01.2008
911	1977	9	98	998-00R		222		

Pos	Teilenummer	Benennung	Bemerkung	St	Modellangabe
>>	>>911 619 901 00	Entstörsatz für Fahrzeuge mit - Bosch - Drehstromgenerator und Regler bestehend aus:	-75	1	911/911S/ CARRERA 2.7
-	901 609 309 00	Entstörstecker Zündleitung		6	
-	111 905 449 A	Kappe		6	
-	999 659 034 40	Wasserschutzkappe		6	
-	122 035 281	Verteilerentstörstecker		7	
-	901 612 107 00	Masseband Motorhaube		2	
-	911 619 001 00	Entstörsatz		1	
-	999 619 126 01	Kondensator für Scheibenwischermotor		3	
-	999 507 001 02	Schnappmutter B 4,2		1	
-	900 143 007 02	Blechschraube B 4,2 X 13		1	
-	900 114 014 01	Zahnscheibe A 4,3		1	
>>	>>911 619 901 01	Entstörsatz für Fahrzeuge mit MOTOROLA,MARCHAL,SEV Drehstromgenerator und Regler bestehend aus:	-75	1	911/911S/ CARRERA 2.7
-	901 609 309 00	Entstörstecker Zündleitung		6	
-	111 905 449 A	Kappe		6	
-	999 659 034 40	Wasserschutzkappe		6	
-	122 035 281	Verteilerentstörstecker		7	
>>	>>911 619 901 02	Entstörsatz für Radio bestehend aus:	76-	1	
-	911 619 001 00	Entstörsatz Regler		1	

Modell	Jahr	HG	UG	Bildtafel	Einschränkung	UPD	14:49	29.01.2008
911	1977	9	98	998-00R		222		

Pos	Teilenummer	Benennung	Bemerkung	St	Modellangabe
-	999 619 126 01	Kondensator Wischermotor		1	
-	901 612 107 00	Masseband Motorhaube		2	
-	999 619 126 01	Kondensator Scheibenwischermotor		3	911/911S/ CARRERA 2.7
-	901 612 107 00	Masseband Motorhaube		2	911/911S/ CARRERA 2.7
-	901 619 007 00	Kondensator Regler Klemme -DF-		1	911/911S/ CARRERA 2.7
-	999 511 036 02	Schelle		1	911/911S/ CARRERA 2.7
-	901 619 004 00	Anschlusskabel		1	911/911S/ CARRERA 2.7
-	901 619 003 00	Filter Regler Klemme -DF-		1	911/911S/ CARRERA 2.7
-	900 151 028 02	Scheibe 4,3		2	911/911S/ CARRERA 2.7
-	N 015 429 2	Blechmutter B 4,2		1	911/911S/ CARRERA 2.7
-	900 025 002 02	Scheibe 4,3		1	911/911S/ CARRERA 2.7
-	900 187 013 02	Blechschraube BZ 4,2 X 13		1	911/911S/ CARRERA 2.7
-	999 507 001 02	Schnappmutter B 4,2		1	911/911S/ CARRERA 2.7
-	900 143 007 02	Blechschraube		1	911/911S/ CARRERA 2.7
-	900 114 014 01	Zahnscheibe A 4,3		1	911/911S/ CARRERA 2.7
-	122 035 281	Verteilerentstörstecker	-75	7	(GB)(F)
-	901 612 107 00	Masseband Motorhaube	-75	2	(GB)(F)
		Antenne			
-	911 645 301 04	Ausziehantenne		1	
-	911 645 033 06	Antenne		1	

Modell	Jahr	HG	UG	Bildtafel	Einschränkung	UPD	14:49	29.01.2008
911	1977	9	98	998-00R		222		

Pos	Teilenummer	Benennung	Bemerkung	St	Modellangabe
>>	>>911 645 902 00	Einbausatz für Lautsprecher Schalttafel Oberteil bestehend aus:	-74	1	911/911S/ CARRERA 2.7
-	901 645 501 00	Lautsprecher		1	
-	900 144 034 07	Blechschraube B 4,2 X 16		4	
-	999 591 334 02	Prestole-Käfig		4	
-	999 591 108 12	Unterlegscheibe		4	
-	901 612 101 00	Kabelstrang Lautsprecher Radio		1	
>>	>>911 645 902 01	Einbausatz	75	1	911/911S/ CARRERA 2.7
-	911 645 401 00	Lautsprecher		1	
-	N 013 964 4	Blechschraube B 4,2 X 16		4	
-	999 591 334 02	Prestole-Käfig		4	
-	900 025 003 02	Scheibe		1	
-	911 612 148 00	Kabelstrang		1	
>>	>>911 645 905 00	Einbausatz	75-	1	911/911S/ CARRERA 3.0
-	911 645 403 03	Türlautsprecher 4 OHM		2	
-	911 612 148 07	Kabelstrang Tür		2	
-	999 651 152 02	Kabelbefestiger		2	
-	911 612 148 10	Kabelstrang Tür Karosserie rechts		1	
-	911 612 148 11	Kabelstrang Tür Karosserie links		1	
-	911 645 217 00	Gehäuse Lautsprecher		2	
-	900 146 009 02	Linsenschraube AM 4 X12		4	

Modell	Jahr	HG	UG	Bildtafel	Einschränkung	UPD	14:49	29.01.2008
911	1977	9	98	998-00R		222		

Pos	Teilenummer	Benennung	Bemerkung	St	Modellangabe
-	900 025 002 02	Scheibe 4,3		16	
-	900 027 002 02	Federring A 4		4	
-	N 011 004 6	Sechskantmutter M 4		4	
-	900 143 007 02	Blechschraube B 4,2 X13		8	
>>	>>911 645 906 00	Einbausatz	75-	1	911/911S/ CARRERA 3.0
-	911 645 403 00	Türlautsprecher 8 OHM		2	
-	911 612 148 07	Kabelstrang Tür		2	
-	911 612 148 10	Kabelstrang Tür Karosserie rechts		1	
-	911 612 148 11	Kabelstrang Tür Karosserie links		1	
-	911 612 148 05	Kabelstrang Verbindungsleitung		1	
-	911 612 148 06	Kabelstrang Lautsprecher Radio		1	
-	999 651 152 02	Kabelbefestiger		2	
-	911 645 217 00	Gehäuse Lautsprecher		2	
-	900 146 009 02	Linsenschraube AM 4 X 12		4	
-	900 025 002 02	Scheibe 4,3		16	
-	900 027 002 02	Federring A 4		4	
-	N 011 004 6	Sechskantmutter M 4		4	
-	900 143 007 02	Blechschraube B 4,2 X 13		8	
>>	>>911 645 405 02	Einbausatz	76-	1	911/911S/ CARRERA 3.0

Modell	Jahr	HG	UG	Bildtafel	Einschränkung	UPD	14:49	29.01.2008
911	1977	9	98	998-00R		222		

Pos	Teilenummer	Benennung	Bemerkung	St	Modellangabe
-	911 645 403 01	Hecklautsprecher 8 OHM		2	
-	900 025 002 02	Scheibe 4,3		8	
-	N 011 004 6	Sechskantmutter M 4		8	
-	N 012 224 3	Federscheibe A 4		8	
-	911 612 067 01	Kabelstrang Hecklautsprecher		1	
-	911 612 095 02	Kabelstrang Hecklautsprecher Radio		1	
>>	>>911 645 111 13	Einbausatz für Radio BAMBERG-STEREO LUEBECK CR M 2	-76	1	
>>	>>911 645 111 14	Einbausatz für Radio KOELN-AUTOMATIC FRANKFURT L-M-K-U FRANKFURT M-U US-BAND COBURG LM 1 M 2 ELECTRONIC FRANKFURT-STEREO-US FRANKFURT-STEREO KOELN-STEREO-L-M-U BAMBERG-ELECTRONIC STEREO-L-M-U		1	

Modell	Jahr	HG	UG	Bildtafel	Fgst.-Nr.	Update		12:42	31.01.2008
911	77	0				222			

IN SPALTE -A-

KENNBUCHSTABE FUER EINBAUZEITRAUM, DER SICH IN DER KATALOGGRUPPE MEHRMALS WIEDERHOLT.

ERKLAERUNG IN DER TEXTSPALTE DER KATALOGGRUPPE.

IN SPALTE -ST- STUECKZAHL

1	STUECKZAHL PRO ANWENDUNGSSTELLE
X	STUECKZAHL NACH BEDARF
*	NUR ALS METERWARE LIEFERBAR, 1 = 1 M

IN SPALTE - MODELL/SYMBOL -

-76	MODELLJAHRABGRENZUNG, BEISPIEL: GUELTIG BIS ENDE MODELLJAHR 76
/LL	LINKSLENKER
/RL	RECHTSLENKER

```
          ---------+
/V        VORN     I
                   I
/H        HINTEN   I
```

Vorspannseiten

Modell	Jahr	HG	UG	Bildtafel	Fgst.-Nr.	Update		
911	77	0				222	12:42	31.01.2008

```
                        I---> IN FAHRTRICHTUNG
  /L          LINKS     I
                        I
  /R          RECHTS    I
              ---------+

 SPM          SPORTOMATIC

  WW          TEIL KANN STATT DES VORGENANNTEN VERWDENDET
              WERDEN

  M           MEHR-MINDER AUSSTATTUNG/SONDERAUSSTATTUNG
```

Modell	Jahr	HG	UG	Bildtafel	Fgst.-Nr.	Update		12:42	31.01.2008
911	77	0				222			

ZEICHENERKLAERUNG UND HINWEISE

==========

IN SPALTE -V- VERFUEGUNG

N	NEUAUFNAHME
P	TEIL BEREITS IM PROGRAMM, AN DIESER ANWENDUNGSSTELLE NEU
W	TEIL ENTFAELLT AN DIESER ANWENDUNGSSTELLE, WEITERFUEHREN
A	LAGERBESTAND IST AUFZUBRAUCHEN
U	TEIL ENTFAELLT ERSATZLOS
*	TEIL IST AUCH, ODER NUR, IM REPARATURSATZ LIEFERBAR
>	TEIL IST AUCH IM AUSTAUSCH LIEFERBAR

IN SPALTE - BILD -

1	POSITIONSNUMMER IN DER BILDTAFEL
(1)	TEIL IST NUR BILDAEHNLICH
-	TEIL IST NICHT ABGEBILDET

Vorspannseiten

Modell	Jahr	HG	UG	Bildtafel	Fgst.-Nr.	Update			
911	77	0				222		12:42	31.01.2008

BILD-NR. DIE IM TEXTTEIL NICHT ERSCHEINT
IST FUER DIESE KATALOGAUSGABE NICHT GUELTIG

IN SPALTE -TEILE-NR./CODE-
---

000 000 000 00 TEILENUMMER IST GLEICH BESTELLNUMMER. IST EIN CODE ANGEGEBEN, SO IST DIESER BESTANDTEIL DER BESTELLNUMMER.

AC3 FARBCODE

IN SPALTE -TEXT-

EINBAUZEITRAUM MIT MOTOR- ODER FAHRZEUG-IDENT.NR.-BEREICH

BEISPIEL:

M 637 0134 >> AB MOTORNUMMER

F >> 911730 0143 BIS FAHRZEUG-IDENT.NR.

PORSCHE

Vorspannseiten

PORSCHE

Modell	Jahr	HG	UG	Bildtafel	Fgst.-Nr.	Update	12:42	31.01.2008
911	77	0				222		

FAHRZEUGTYP	GETR. TYP	MJ	GETRIEBE-NUMMERN	TECHNISCHE DATEN
911/911S/CARRERA	915.16	74	4 724 0001>>	4-GANG
911/911S/CARRERA	915.06	74	4 734 0001>>	5-GANG
911/911S/CARRERA SPM	925.02	74	4 764 0001>>	4-GANG
911	915.48	75	5 745 0001>>	4-GANG
911	915.43	75	5 725 0001>>	5-GANG
911S	915.45	75	5 735 0001>>	4-GANG
911S	915.40	75	5 715 0001>>	5-GANG
911/911S SPM	925.02	75	5 765 2001>>	4-GANG
911 CARRERA 2.7	915.16	75	5 785 5001>>	4-GANG
911 CARRERA 2.7	915.06	75	5 785 0001>>	5-GANG
911 CARRERA (USA)(CDN)(CAL)	915.45	75	5 735 0001>>	4-GANG
911 CARRERA (USA)(CDN)(CAL)	915.40	75	5 715 0001>>	5-GANG
911S/CARRERA SPM (USA)(CDN)(CAL)	925.10	75	5 765 0001>>	3-GANG
911	915.45	76	6 726 1001>>	4-GANG (TACHO MECHANISCH)
911	915.40	76	6 716 7001>>	5-GANG (TACHO MECHANISCH)
911 CARRERA 2.7/911 (J)	915.43	76	6 716 9501>>	5-GANG
911/CARRERA 3.0/911S (J)	915.49	76	6 726 0001>>	4-GANG (TACHO ELEKTRISCH)
911/CARRERA 3.0/911S	915.44	76	6 716 0001>>	5-GANG (TACHO ELEKTRISCH)
911 SPM	925.09	76	6 766 2001>>	3-GANG (TACHO

PORSCHE

Vorspannseiten

PORSCHE

Modell	Jahr	HG	UG	Bildtafel	Fgst.-Nr.	Update		
911	77	0				222	12:42	31.01.2008

			MECHANISCH)
911/911S SPM	925.12	76 6 766 0001>>	3-GANG (TACHO ELEKTRISCH)
911 CARRERA 3.0 SPM	925.13	76 6 766 1001>>	3-GANG
912 E	923.05	76 6 506 0001>>	5-GANG
911/911S	915.65	77 7 727 0001>>	4-GANG (OHNE KUPPLUNGSHILFE)
911/911S	915.60	77 7 707 0001>>	5-GANG (OHNE KUPPLUNGSHILFE)
911/911S/CARRERA 3.0	915.66	77 7 727 1001>>	4-GANG (MIT KUPPLUNGSHILFE)
911/911S/CARRERA 3.0	915.61	77 7 717 0001>>	5-GANG (MIT KUPPLUNGSHILFE)
911 SPM	925.15	77 7 767 0001>>	3-GANG
911 CARRERA 3.0 SPM	925.16	77 7 767 1001>>	3-GANG
911S SPM (USA)(CDN)(J)	925.17	77 7 767 0501>>	3-GANG

PORSCHE

Vorspannseiten

PORSCHE

Modell	Jahr	HG	UG	Bildtafel	Fgst.-Nr.	Update		12:42	31.01.2008
911	77	0				222			

AUFBAU DER IM KATALOG VERWENDETEN GETRIEBENUMMERN

==========

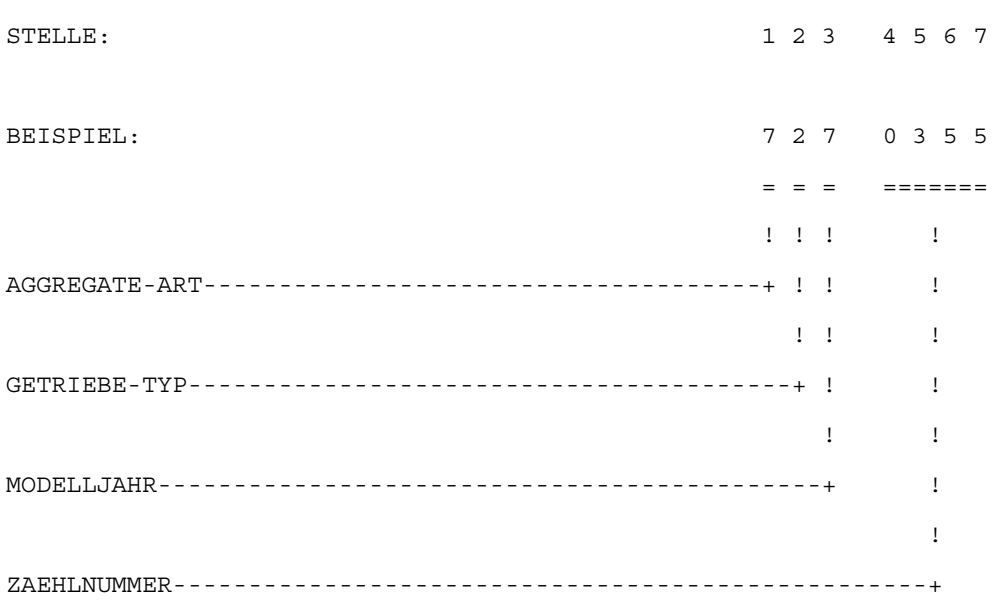

PORSCHE

Vorspannseiten

PORSCHE

Modell	Jahr	HG	UG	Bildtafel	Fgst.-Nr.	Update		
911	77	0				222	12:42	31.01.2008

FAHRZEUGTYP	MOTOR TYP	MJ	MOTOR-NUMMER	TECHNISCHE DATEN
911	911.92	74	4 614 0001>>	6ZYL/2,7L/110KW
911 SPM	911.97	74	4 614 9001>>	6ZYL/2,7L/110KW
911S	911.93	74	4 634 0001>>	6ZYL/2,7L/129KW
911S SPM	911.98	74	4 634 9001>>	6ZYL/2,7L/129KW
911 CARRERA 2.7	911.83	74	4 664 0001>>	6ZYL/2,7L/154KW
911 CARRERA (USA)(CDN)	911.93	74	4 634 0001>>	6ZYL/2,7L/129KW
911 CARRERA SPM (USA)(CDN)	911.98	74	4 634 9001>>	6ZYL/2,7L/129KW
911	911.41	75	5 615 0001>>	6ZYL/2,7L/110KW
911 SPM	911.46	75	5 615 9001>>	6ZYL/2,7L/110KW
911S	911.42	75	5 635 0001>>	6ZYL/2,7L/129KW
911S SPM	911.47	75	5 635 9001>>	6ZYL/2,7L/129KW
911 CARRERA 2.7	911.83	75	5 665 0001>>	6ZYL/2,7L/154KW
911S CARRERA (USA)(CDN)	911.43	75	5 645 0001>>	6ZYL/2,7L/121KW
911S CARRERA SPM (USA)(CDN)	911.48	75	5 645 9001>>	6ZYL/2,7L/121KW
911S CARRERA (CAL)	911.44	75	5 655 0001>>	6ZYL/2,7L/118KW
911S CARRERA SPM (CAL)	911.49	75	5 655 9001>>	6ZYL/2,7L/118KW
911	911.81	76	6 636 0001>>	6ZYL/2,7L/121KW
911 SPM	911.86	76	6 636 9001>>	6ZYL/2,7L/121KW
911 CARRERA 2.7	911.83	76	6 666 8001>>	6ZYL/2,7L/154KW
911 CARRERA 3.0	930.02	76	6 666 0001>>	6ZYL/3,0L/147KW
911 CARRERA 3.0 SPM	930.12	76	6 666 9001>>	6ZYL/3,0L/147KW
912E	923.02	76	6 406 0001>>	4ZYL/2,0L/ 66KW
911S (USA)(CDN)	911.82	76	6 646 0001>>	6ZYL/2,7L/121KW
911S SPM (USA)(CDN)	911.89	76	6 656 9001>>	6ZYL/2,7L/121KW
911S (CAL)	911.84	76	6 656 0001>>	6ZYL/2,7L/121KW
911 (J)	911.41	76	6 616 0001>>	6ZYL/2,7L/110KW
911S (J)	911.81	76	6 636 0001>>	6ZYL/2,7L/121KW
911S SPM (J)	911.86	76	6 636 9001>>	6ZYL/2,7L/121KW

PORSCHE

Vorspannseiten

PORSCHE

Modell	Jahr	HG	UG	Bildtafel	Fgst.-Nr.	Update		12:42	31.01.2008
911	77	0				222			

911	911.81	77 7 637 0001>>	6ZYL/2,7L/121KW
911 SPM	911.86	77 7 637 9001>>	6ZYL/2,7L/121KW
911 CARRERA 3.0	930.02	77 7 667 0001>>	6ZYL/3,0L/147KW
911 CARRERA 3.0 SPM	930.12	77 7 667 9001>>	6ZYL/3,0L/147KW
911S (USA)(CDN)	911.85	77 7 627 0001>>	6ZYL/2,7L/121KW
911S SPM (USA)(CDN)	911.90	77 7 627 9001>>	6ZYL/2,7L/121KW
911S (J)	911.94	77 7 617 0001>>	6ZYL/2,7L/121KW
911S SPM (J)	911.99	77 7 617 9001>>	6ZYL/2,7L/121KW

PORSCHE

Vorspannseiten

PORSCHE

Modell	Jahr	HG	UG	Bildtafel	Fgst.-Nr.	Update		12:42	31.01.2008
911	77	0				222			

AUFBAU DER IM KATALOG VERWENDETEN MOTORNUMMERN

==========

STELLE: 1 2 3 4 5 6 7

BEISPIEL: 6 3 7 0 2 5 3

= = = =======

! ! ! !

AGGREGATEART (4 = 4-ZYL.-MOTOR)----------+ ! ! !

(6 = 6-ZYL.-MOTOR)----------+ ! ! !

! ! !

MOTORAUSFUEHRUNG----------+ ! !

! !

MODELLJAHR----------+ !

!

ZAEHLNUMMER----------+

PORSCHE

Vorspannseiten

PORSCHE

Modell	Jahr	HG	UG	Bildtafel	Fgst.-Nr.	Update		12:41	31.01.2008
911	77	0				222			

FAHRZEUGTYP	MJ	FAHRZEUG-IDENT.NR	MOTORTYP
911 COUPE	74 4	91141 00001>>	911.92/911.97 SPM
911 TARGA	74 4	91141 10001>>	911.92/911.97 SPM
911S COUPE	74 4	91143 00001>>	911.93/911.98 SPM
911S TARGA	74 4	91143 10001>>	911.93/911.98 SPM
911 CARRERA COUPE	74 4	91146 00001>>	911.83
911 CARRERA TARGA	74 4	91146 10001>>	911.83
911 CARRERA COUPE (USA)(CDN)	74 4	91144 00001>>	911.93/911.98 SPM
911 CARRERA TARGA (USA)(CDN)	74 4	91144 10001>>	911.93/911.98 SPM
911 COUPE	75 5	91151 00001>>	911.41/911.46 SPM
911 TARGA	75 5	91151 10001>>	911.41/911.46 SPM
911S COUPE	75 5	91153 00001>>	911.42/911.47 SPM
911S TARGA	75 5	91153 10001>>	911.42/911.47 SPM
911 CARRERA COUPE	75 5	91156 00001>>	911.83
911 CARRERA TARGA	75 5	91156 10001>>	911.83
911S COUPE (USA)(CDN)	75 5	91152 00001>>	911.43/911.48 SPM
911S TARGA (USA)(CDN)	75 5	91152 10001>>	911.43/911.48 SPM
911 CARRERA COUPE (USA)(CDN)	75 5	91154 00001>>	911.43/911.48 SPM
911 CARRERA TARGA (USA)(CDN)	75 5	91154 10001>>	911.43/911.48 SPM
911S COUPE (CAL)	75 5	91152 00001>>	911.44/911.49 SPM
911S TARGA (CAL)	75 5	91152 10001>>	911.44/911.49 SPM
911 CARRERA COUPE (CAL)	75 5	91154 00001>>	911.44/911.49 SPM
911 CARRERA TARGA (CAL)	75 5	91154 10001>>	911.41/911.49 SPM
911 COUPE	76 6	91163 00001>>	911.81/911.86 SPM
911 TARGA	76 6	91163 10001>>	911.81/911.86 SPM
911 CARRERA COUPE	76 6	91166 09001>>	911.83
911 CARRERA TARGA	76 6	91166 19001>>	911.83
911 CARRERA COUPE	76 6	91166 00001>>	930.02/930.12 SPM
911 CARRERA TARGA	76 6	91166 10001>>	930.02/930.12 SPM

PORSCHE

Vorspannseiten

PORSCHE

Modell	Jahr	HG	UG	Bildtafel	Fgst.-Nr.	Update		12:41	31.01.2008
911	77	0				222			

912E COUPE (USA)(CDN)	76 6 91260 00001>>	923.02
911S COUPE (USA)(CDN)	76 6 91162 00001>>	911.82/911.89 SPM
911S TARGA (USA)(CDN)	76 6 91162 10001>>	911.82/911.89 SPM
911S COUPE (CAL)	76 6 91162 00001>>	911.84
911S TARGA (CAL)	76 6 91162 10001>>	911.84
911 COUPE (J)	76 6 91161 00001>>	911.41
911 TARGA (J)	76 6 91161 10001>>	911.41
911S COUPE (J)	76 6 91163 00001>>	911.81/911.86 SPM
911S TARGA (J)	76 6 91163 10001>>	911.81/911.86 SPM
911 COUPE	77 7 91173 00001>>	911.81/911.86 SPM
911 TARGA	77 7 91173 10001>>	911.81/911.86 SPM
911 CARRERA COUPE	77 7 91176 00001>>	930.02/930.12 SPM
911 CARRERA TARGA	77 7 91176 10001>>	930.02/930.12 SPM
911S COUPE (USA)(CDN)	77 7 91172 00001>>	911.85/911.90 SPM
911S TARGA (USA)(CDN)	77 7 91172 10001>>	911.85/911.90 SPM
911S COUPE (J)	77 7 91173 00001>>	911.94/911.99 SPM
911S TARGA (J)	77 7 91173 10001>>	911.94/911.99 SPM

PORSCHE

Vorspannseiten

PORSCHE

Modell	Jahr	HG	UG	Bildtafel	Fgst.-Nr.	Update		11:45	31.01.2008
911	77	0				222			

AUFBAU DER IM KATALOG VERWENDETEN KURZSCHREIBWEISE DER FAHRZEUG-

==========

IDENT.NR. (VIN)

==========

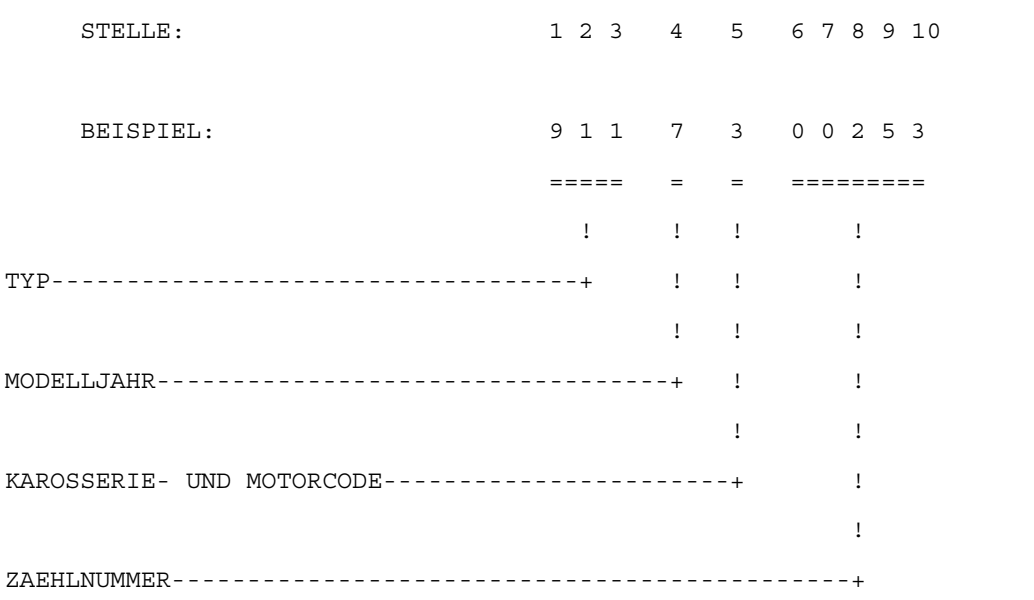

Vorspannseiten

Modell	Jahr	HG	UG	Bildtafel	Fgst.-Nr.	Update		
911	77	0				222	11:45	31.01.2008

DIESER TEILEKATALOG ENTHAELT ALLE BESTELLINFORMATIONEN FUER DIE
TYPEN 911 AB MODELLJAHR 1974 - 1977
912E MODELLJAHR 1976 NUR USA

ER WIRD IN ZWEI AUSGABEN IN FOLGENDEN SPRACHEN ANGEBOTEN:

AUSGABE
USA, CANADA - *

AUSGABE
ALLE ANDEREN LAENDER * - DEUTSCH

- ENGLISCH

- FRANZOESISCH

- ITALIENISCH

- SPANISCH

DER AENDERUNGSDIENST ERFOLGT DURCH AUSTAUSCH DES UPDATES.

DIE AUSGABE IST AN DER LAUFENDEN NR. IN
DER FUSSZEILE DES UPDATES ZU ERKENNEN.

DAS ALTE UPDATE IST NICHT MEHR ZU VERWENDEN.

SAEMTLICHE ABBILDUNGEN SIND UNVERBINDLICH.
AENDERUNGEN BLEIBEN VORBEHALTEN.

WIR BEHALTEN UNS VOR, AN STELLE EINES IM KATALOG
ANGEGEBENEN TEILES EIN NACHFOLGETEIL ZU LIEFERN,

Vorspannseiten

Modell	Jahr	HG	UG	Bildtafel	Fgst.-Nr.	Update			
911	77	0				222		11:45	31.01.2008

BEI DEM NACHARBEIT ERFORDERLICH IST